radaway

Katalog Produktů

2016/2017

Nabídka je platná od 01.01.2016 r.

Sprchové kouty

Série	Walk - in	Čtvrtkruhové			Čtvrtkruhové asymetrické			Čtvrtkruh typu B	Obdélníkový					Čtvrtkruhový ke stěně		Obdélníkový ke stěně			Pětiúhelníkový	Dveře do niky					Vanová zástěna
	walk - in	ven	dovnitř a ven	posuvné	ven	dovnitř a ven	posuvné	posuvné	ven	dovnitř	dovnitř a ven	posuvné	zalamovací	ven	posuvné	ven	dovnitř a ven	posuvné	ven	ven	dovnitř	dovnitř a ven	posuvné	zalamovací	
Modo	12-14																								
Euphoria Walk-in	20-24																								
Arta											30-37 40-41		38-39									42-49 52-53		50-51	192-193
Euphoria		56			56				57, 60							58-59				61					
Espera												66-68											69-71		
Fuenta New		76			76				77, 79				80			78				81-82					194
Essenza New		86			86				87, 89				90			88			91	92-93					195
Carena										98											99			100	196
Almatea		106-107, 114-115			106, 114				109-111, 116-117					108, 115		112				113,117					
Eos			122								123-124, 126		125,127									128-130		131	197-198
Eos II	134		135			135					136-139						140					141-142			199
Torrenta		148-149			148				150-152											153					200
Treviso												159											158		
Twist											163											162			
Premium Plus				166-167			168-169	170				172-173 175, 177			171, 178-179			178-179					174, 176		
Premium				182-183																					
Classic				186-187								188													
Vesta																									201-202

					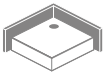	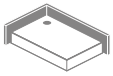	
Vaničky	**Čtvrtkruhové**	**Čtvrtkruhové typu B**	**Vaničky čtvrtkruhové asymetrické**	**Vaničky čtvrtkruhové ke stěně**	**Vaničky čtvercové**	**Vaničky obdélníkové**	**Pětiúhel-níkové**
	Straně						
Vaničky akrylátové	207-209	210	211	212	213-216	217-220	221
Vaničky určené pro pokládku dlažby	209-210		212		216-217		
Vaničky určené pro nalepení dlažby			212		213	217, 220	220
Vaničky z litého mramoru	207				213	217, 219	

Obsah

Sprchový kout na míru ve Vaší koupelně ... 02
Sprchové kouty na míru ... 04
Varianty skla ... 06
Povlaky na skle ... 07
Údržba skla s povrchovou úpravou ... 08
Metody pro instalaci sprchových koutů ... 09
Modo ... 10
Novinka Euphoria Walk-in ... 18
Novinka Arta ... 28
Euphoria ... 54
Espera ... 64
Novinka Fuenta New ... 74
Novinka Essenza New ... 84
Carena ... 96
Almatea ... 104
Eos ... 120
Eos II ... 132
Torrenta ... 146
Treviso ... 156
Twist ... 160
Premium Plus ... 164
Premium ... 180
Classic ... 184
Vanová zástěna ... 190
Vaničky ... 203
Sifony a příslušenství ... 222
Prodlužovací profily, Závěs, Horizontální lišta, Vzpěra (set), Stěrka Do Koupelny ... 227
RadaDrain – Sprchové desky a odtokové žlaby ... 228
Všeobecné obchodní podmínky ... 245

Radaway.
Kvalita, styl, komfort.

Nová série sprchových koutů Euphoria

Nová série sprchových koutů Twist

Nová série sprchových koutů Eos II

Vanová zástěna z **nové** série Eos II

S radostí Vám představujeme nový katalog Radaway. Kromě již dříve nabízených produktů budou doplněny nové řady sprchových koutů a nové modely sprchových vaniček.Euphoria SERIE kouty s dveřmi otočnými na závěsech, vyrobené z tvrzeného skla o tloušťce 8 mm. Produkty v této sérii mají mimo jiné inovativní způsob, upevnění na stěnu pomocí sponky. Řada zahrnuje 6 modelů : kout čtvrtkruhový, kout obdélníkový s jednodílnými dveřmi, kout s dvoudílnými dveřmi, 2 typy koutů bez dveří.

Série Eos byla rozšířena o celou řadu modelů, které jsme identifikovali jako samostatná skupina výrobků Eos II. Široká škála modelů a velikostí a mnoho provedení vlastních koutů vám umožní využívat i v nejsložitějších koupelnách.

Nová je funkce, která vám umožní vytvořit různé kombinace velikostí na objednání. Při objednávání, by měly být, v závislosti na Modelu, 1, 2, 3 čísla nebo kód čímž se definuje zvolená velikost sprchového koutu. Rozšířili jsme nabídku o sprchové vaničky s následujícími modely: Laros, Adult, Adult Plus Giaros.

Zveme vás ke čtení detailní nabídky.

Na míru
radaway

Sprchový kout na míru ve Vaší koupelně

Pokud nenajdete váš sprchový kout v seznamu v odpovídajících rozměrech, využijte naší služby „Radaway na míru“. To vám umožní nechat vyrobit si sprchový kout jiný než jsou standardní rozměry.

Vezměte prosím na vědomí, že ne všechny sprchové kouty vyhotovujeme na míru. Nabídka se vztahuje pouze na výrobky označeny symbolem, které jsou uvedeny níže.

Upozornění! Sprchové kouty vyrobené na míru jsou pouze z transparentního skla.

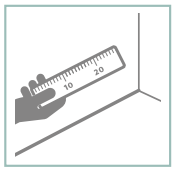

Je třeba, aby jste přesně měřili prostor vymezený ve sprchovém koutu. Doporučujeme využít služeb certifikovaných montérů radaway. Aktuální seznam montážních firem je na webových stránkách www.radaway.cz.

Pokud je sprchový kout namontován přímo na podlaze, Prosím, přečtěte si pokyny k instalaci obsažené u sprchového koutu na danou sérii.

Termín vyrobení
sprchových koutů
na míru je cca 5 týdnů.

Sprchové kouty na míru

série Modo

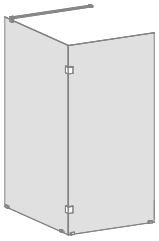

série Euphoria Walk-In

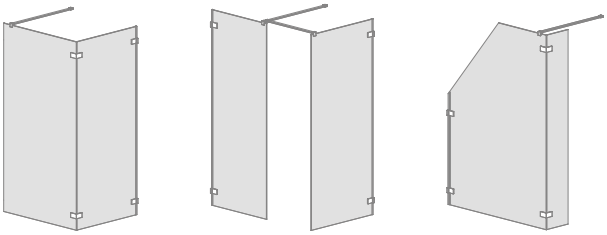

série Arta / série Euphoria

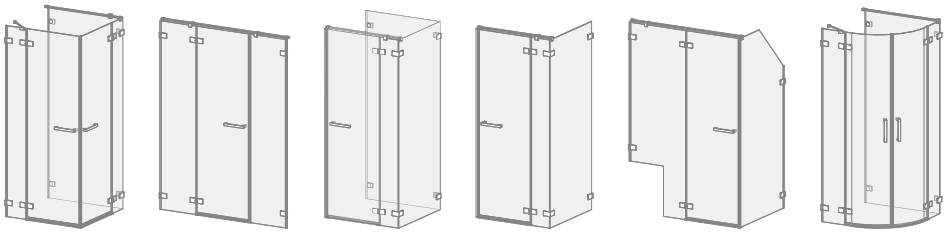

* Euphoria

série Espera

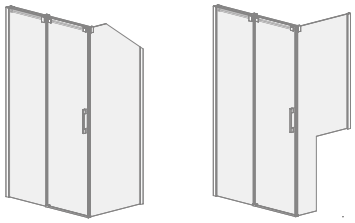

série Carena

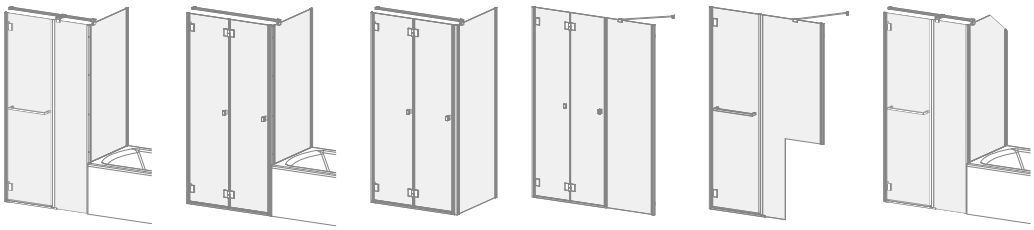

série Fuenta New / série Essenza New

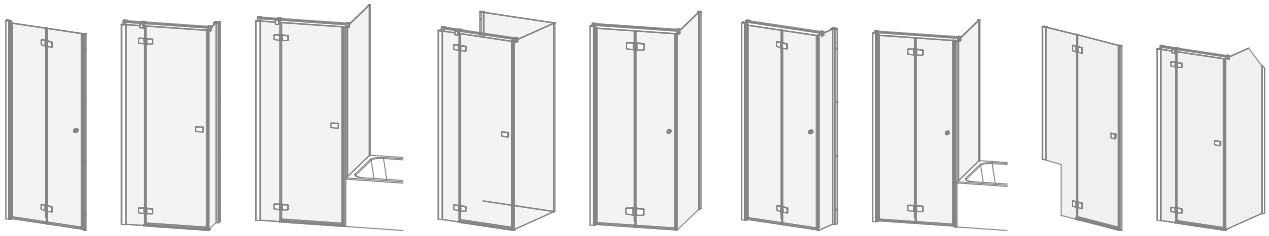

série Eos

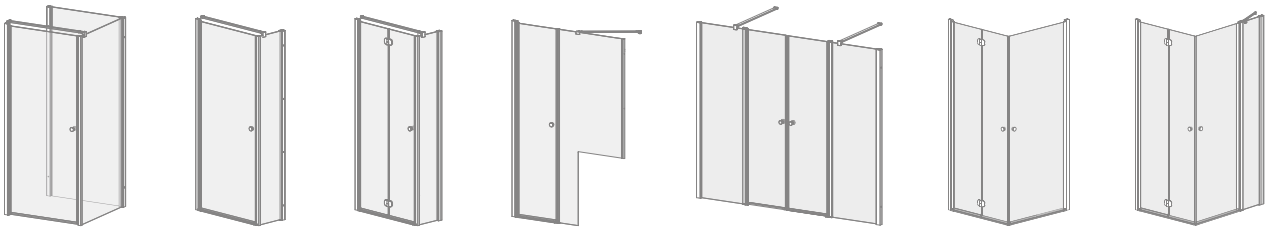

série Eos II

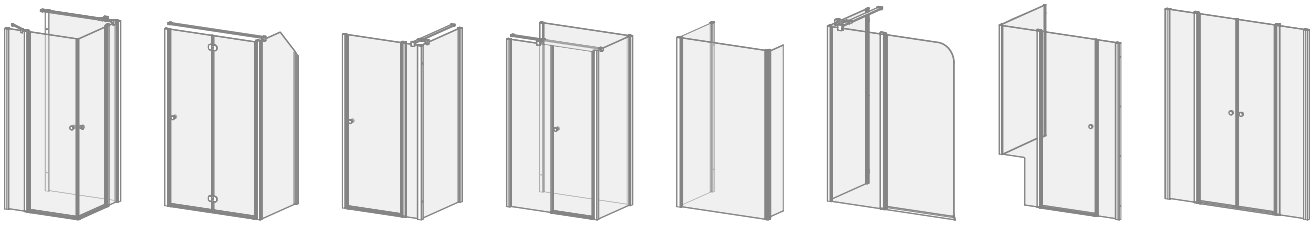

série Almatea / série Torrenta

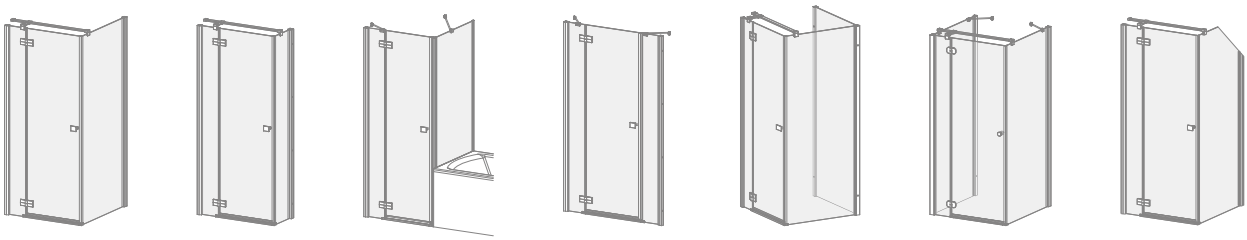

série Treviso

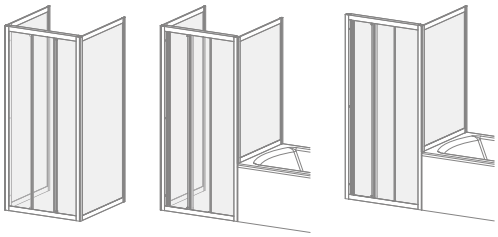

série Twist

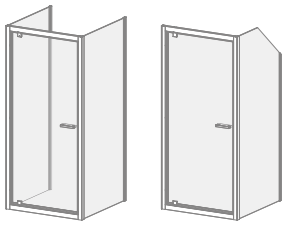

série Premium Plus

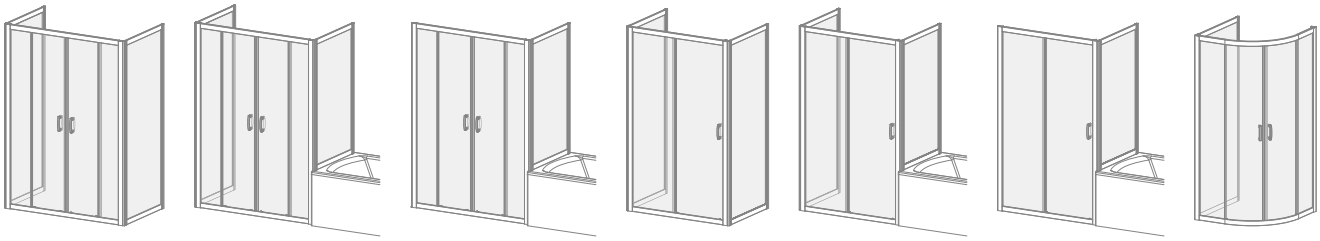

NOVINKA

Varianty skla

Pro splnění očekávání našich zákazníků jsme se rozhodli dát možnost objednat skla v několika variantách. To platí jak pro výrobky ve standardních velikostech tak na míru.

Výrobky označené tímto symbolem si můžete objednat se sklem v barvě hnědé, grafit, satén nebo jako jednu z možností UltraClear.

UltraClear – SKLO průsvitné

UltraClear sklo má nízký obsah oxidů železa, což je produkt s výjimečnou jasností a transparentností. Nové typy materiálů, použité při výrobě, zvýší schopnost propustnosti světla a snížení nazelenalý odstín skla. To je zvlášť patrné v případě skla o tloušťce 6 mm a 8 mm. Místo zeleného odstínu obdržíte mimořádně jasné sklo a hrany v odstínu modré. UltraClear sklo je ideální volbou pro toho, kdo preferuje přírodní barvy a maximální jas.

Cena uzavřeného prostoru sprchového koutu zejména varianty skel závisí na tloušťce skla, zvolené variantě a šířce každé části sprchového koutu. Pro cenu a další informace se prosím obraťte na nejbližšího obchodního partnera.

Následující tabulka uvádí ceny na jednu část koutu.

Varianty skla	Šířka jedné stěny koutu **se sklem 6 mm**				Šířka jedné stěny koutu **se sklem 8 mm**			
	0-50 cm	51-100 cm	101-150 cm	151-200 cm	0-50 cm	51-100 cm	101-150 cm	151-200 cm
Hnědé	359 Kč	719 Kč	1078 Kč	1437 Kč	503 Kč	1006 Kč	1509 Kč	2012 Kč
Grafit	359 Kč	719 Kč	1078 Kč	1437 Kč	503 Kč	1006 Kč	1509 Kč	2012 Kč
Satinato	719 Kč	1437 Kč	2156 Kč	2875 Kč	862 Kč	1725 Kč	2587 Kč	3450 Kč
UltraClear	934 Kč	1869 Kč	2803 Kč	3737 Kč	1078 Kč	2156 Kč	3234 Kč	4312 Kč

Doba výroby zvolené varianty je asi 4 týdny.

Například:

Sprchový kout standardní Torrenta KDJ (se sklem o tloušťce 6 mm) o rozměrech 120 cm levá x 90 cm:

Cena sprchového koutu se sklem transparentním ze strany 125 tohoto katalogu	13 105 Kč
příplatek za sklo hnědé s šířkou koutu120 cm	+ 1 078 Kč
příplatek za sklo hnědé s šířkou koutu 90 cm	+ 719 Kč
konečná cena sprchového koutu Torrenta KDJ 120 cm levá x 90 cm se sklem hnědým	**= 14 902 Kč**

Sprchový kout na míru Torrenta KDJ (se sklem o tloušťce 6 mm) o rozměrech 110 cm pravá x 110 cm:

Cena sprchového koutu s transparentním sklem + sazba za kout na míru	15 726 Kč
příplatek za sklo hnědé s šířkou koutu 110 cm	+ 1 078 Kč
příplatek za sklo hnědé s šířkou koutu 110 cm	+ 719 Kč
konečná cena sprchového koutu Torrenta KDJ 110 cm pravá x 110 cm se sklem hnědým	**= 17 523 Kč**

Cena dveří do niky se odvozuje podle šířky otvoru.

Maloobchodní ceny jsou v Kč.

Povlaky na skle

Všichni víme, jak je důležitá hygiena v koupelně, a jak je obtížné a časově náročné udržet koupelnu v čistotě. To platí zejména u velkých skleněných ploch. Jistě opakovaně vidíte stopy kapek vody na povrchu skla sprchových koutů. Skleněný povrch, který vypadá tak, že je dokonale hladký, má ve skutečnosti mikroskopické póry a drážky neviditelné pouhým okem. Z tohoto důvodu, přitahuje a zadržuje vodu. Pod vlivem čisté hydrolyzují vody obsažené ve skleněných křemičitanech, přičemž povrch skla je tvořen vrstvou silikagelu. Reakce mezi sklem a vodou obsažená v soli železa, manganu, atd. s oleji a detergenty obsažené v čistících prostředcích. To vede k tzv. korozi skla. Zkorodovaný a poškozený povrch skla je obtížné vyčistit, kromě toho, na znečištěném povrchu se množí bakterie. Problém s údržbou čistého sprchového koutu s nechráněným sklem téměř jistě, prohloubíte při čištění gresivními chemikáliemi a usnadníte proces koroze.

Sklo bez ošetření

Sklo s ošetřením EasyClean

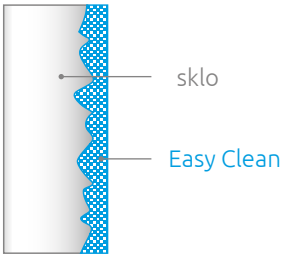

Technologie realizované Radaway k ochraně skla s ochrannými nátěry zaručují efektivní a dlouhodobou ochranu proti korozi a umožňují našim výrobkům udržení vysoké estetické kvality.

EasyClean®

EasyClean nátěr je neviditelný pouhým okem a polymerní ochranná vrstva, která je použita při zpracování skla, má hydrofobní vlastnosti tak, že vodní kapičky nezůstávají na povrchu skla, ale jen stečou beze zbytku. Odstraní přímý kontakt vody se sklem ošetřeného povrchu, který nekoroduje. Přítomnost jakékoli bakteriální kontaminace a růst je mnohonásobně menší než u neošetřeného skla.

Proces nanášení vrstvy EasyClean vytváří trvalé připojení k křemíku obsaženém ve skle a stane se součástí povrchu skla. Výsledný povlak je trvalý, tím se liší od komerčně dostupných způsobů ošetření skla, které poskytují pouze krátkodobou ochranu. Bohužel, pod vlivem vody a čisticích prostředků účinnost impregnace (zejména hydrofobní vlastnosti) se postupně snižuje. Tak každých 6 měsíců, doporučujeme použití přípravku EasyClean Glass Protector, který navrací sklu jeho ochrannou vrstvu.

ShowerGuard®

ShowerGuard® je celoživotní povlak na skle, který ho chrání před hromaděním a ukládáním minerálních látek z vody (bez ohledu na jeho tvrdost), tepla, vlhkosti a čistících prostředků. Zachovává krásu skla po mnoho let. Sklo zůstává čisté a lesklé s minimálním čištěním.

Patentovaný proces výroby skla ShowerGuard® umožňuje přijímat povlak, který je nedílnou součástí skla. Na rozdíl od mechanicky nanášených vrstev, které jsou stříkané a tvoří chemickou vrstvu, která vyžaduje rekonstrukci, ShowerGuard® je odolný povlak, který není nutné aktualizovat nebo použít znovu. Povlak uzavírá skleněný povrch a prakticky zabraňuje chemické korozi. Na nátěr se vztahuje doživotní záruka GUARDIAN.

GUARDIAN
Glass • Automotive • Building Products

Údržba skla s povrchovou úpravou

EasyClean®

- Pokaždé, když budete používat sprchu, opláchněte ji sklenicí s vodou a tím dojde k odstranění zbytkového mýdla.
- K čištění doporučujeme používat měkký hadřík. Odolné skvrny vyčistěte přípravkem na skla Glass Cleaner. Nepoužívejte agresivní rozpouštědla a abrazivní látky kterými, můžete způsobit trvalé poškození impregnace.
- Každých 6 měsíců obnovte nátěr skla Glass Protector. Před použitím ošetření Glass Protector očistěte sklo s Glass Cleaner odstraňovač nečistot.

ShowerGuard®

- Chcete-li využívat výhod ShowerGuard® pokaždé, když budete používat sprchu, opláchněte ji sklenicí s vodou a tím dojde k odstranění zbytkového mýdla.
- K čištění doporučujeme používat měkký hadřík. Odolné skvrny vyčistěte přípravkem na skla Glass Cleaner. Nepoužívejte agresivní rozpouštědla a abrazivní látky kterými, můžete způsobit trvalé poškození impregnace.
- Nepoužívejte silná čistidla a ostré předměty, které by mohly poškodit povlak na skle.

ShowerGuard® povlak je k dispozici pouze s průhledným sklem. Cena výrobků s doživotním ShowerGuard® ochranným povlakem závisí na tloušťce skla a šířkou sprchového koutu.

Vnitřní svorky

V případě změny standardu můžete upevnit profi l, který je možné objednat jako výrobek s vnitřními úchyty. Kout s těmito profi ly můžete instalovat pouze na dokonale rovné stěny, protože nemůžete používat profi lové těsnění.

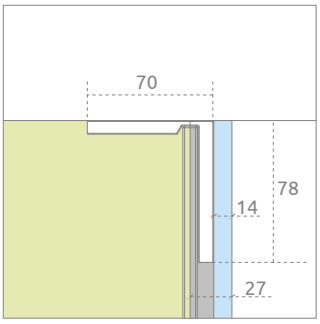

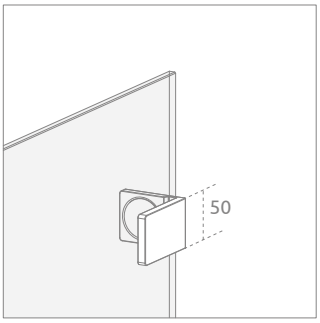

Metody pro instalaci sprchových koutů

Při nákupu sprchového koutu je třeba se připomenout, že existují různé způsoby, jak kout instalovat. Sprchový kout lze instalovat na sprchovou vaničku nebo přímo na podlahu – Linie skla nebo okraj profi lu lze vést podél dlaždice.

1 Montáž na vaničku – vnější rozměr sprchového koutu (rozměr X a Y)

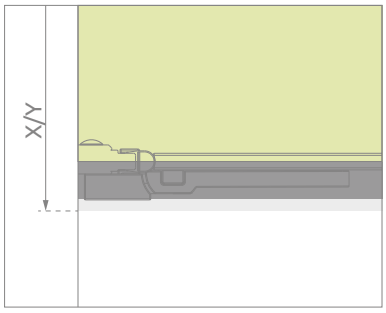

Standard mezi výrobci sprchových koutů je rozměr sprchový kout koutu shodný s rozměrem vaničky, pro který je nastavena. Ve skutečnosti, rozměry vnější strany sprchového koutu jsou menší, protože je nainstalován ve vzdálenosti asi 5 mm od okraje sprchové vaničky.

2 Sprchový kout bez vaničky – vnější rozměr sprchového koutu připadá na okraj dlaždice (rozměr A1 a A2)

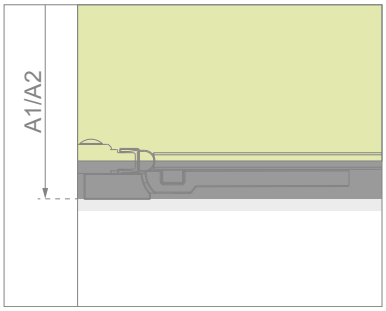

Rozměry A1 a A2 jsou vnější rozměry sprchového koutu (od stěny k vnějšímu obrysu profilu nebo uchycení). Chcete-li vnější okraj profilu u sprchového koutu instalovat na okraj dlaždice – prosím pročtěte si rozměry A1 a A2 z tabulek umístěných na montážním nákresu modelu koutů v další části katalogu.

3 Sprchový kout bez vaničky – linie dopadá na střed dlaždic (rozměry X2 a Y2)

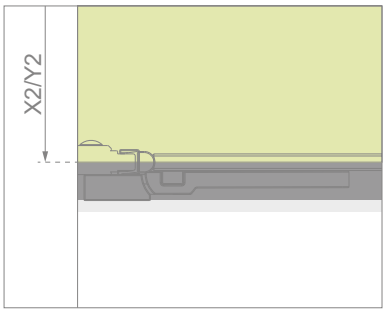

Pokud chceme oddělit sprchový prostor odlišnou barvou dlažby tak, že hranice povede podél sprchového skla, aniž by muselo nastat nestandardní řešení, musíte správně vypočítat vzdálenost od skleněné stěny pomocí vzorce uvedeného dále.

Všechny skla jsou ošetřeny úpravou **EasyClean®**, která pomáhá udržovat sprchové kouty čisté.

Tvrzené bezpečnostní sklo o tloušťce 6 nebo 8 mm, v souladu s EN 12150:1

Produkt je k dispozici ve čtyřech provedeních skla. Podrobnosti na str. 6.

RADAWAY NA MÍRU

K DISPOZICI VE VELIKOSTI
Pokud nemůžete najít sprchový kout vhodný pro vaši koupelnu, pak můžete využít nabídku sprchových koutů na míru. Modely označené piktogramem uvedeným níže můžeme přizpůsobit vašim individuálním potřebám.

DETAIL SÉRIE MODO

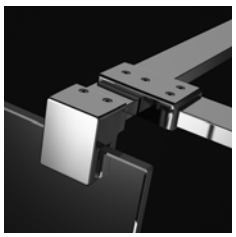

Mosazné stabilizátory zajistí pevné sestavení sprchových koutů

Bezpečné sklo-tloušťka 6 nebo 8 mm

Elegantní choromové detaily

TELESKOPICKÁ PODPORA

Pokud situace v koupelně neumožňuje montáž držáku na stěnu, je zde možnost zakoupit teleskopický držák. Prosím všimněte si, že použití teleskopické konzoly zvětšuje velikost koutu.
Více informací naleznete na str. 26.

BARVA SKLA

01 Transparent

BARVA PROFILU

01 Chrom

série Modo

Modo I

Walk-in

Easy® Clean

SKLO mm 8

Produkt vhodný pro osoby se zdravotním postižením

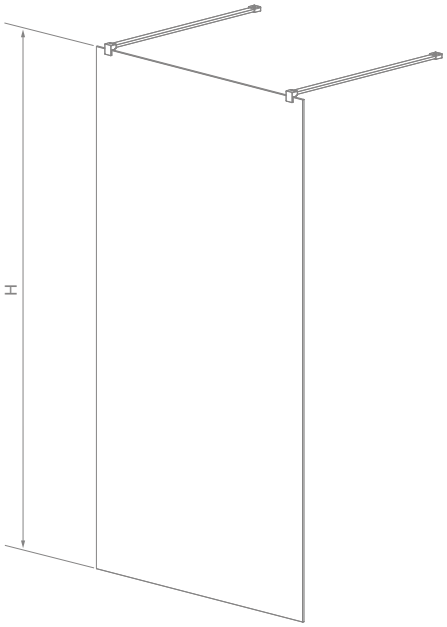

Model	Rozměr	Výška	SKLO TRANSPARENT	
			Kód výrobku	Cena včetně DPH
Modo I 120	1180	2050	351124-01-01N	11 987
Modo I 140	1380	2050	351144-01-01N	12 792
Modo I 160	1580	2050	351164-01-01N	14 000
Modo I 170	1680	2050	351174-01-01N	14 403

Série označené šedou barou – doba výroby min. 2 týdny.

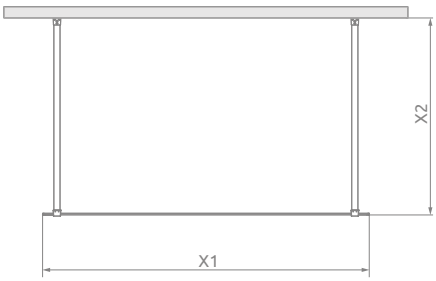

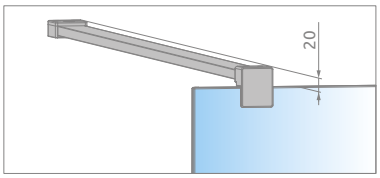

MODO I	A	B	H
Modo I 120	1180	max. 1500	2050
Modo I 140	1380	max. 1500	2050
Modo I 160	1580	max. 1500	2050
Modo I 170	1680	max. 1500	2050

Teleskopická podpora	Kód výrobku	Tloušťka skla	Výška	Cena včetně DPH
	WD-008-02	8 mm	max. 3000	2 746

Více informací na str. 15.

Maloobchodní ceny jsou v Kč. Rozměry jsou v mm.

Modo II

Walk-in

Produkt vhodný pro osoby se zdravotním postižením

Univerzální sprchový kout, lze nainstalovat jako verzi levou nebo pravou.

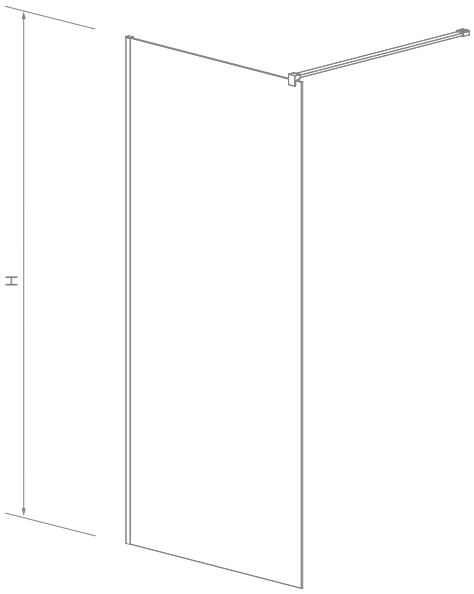

Model	Rozměr	Výška	SKLO TRANSPARENT	
			Kód výrobku	Cena včetně DPH
Modo II 70	685-700	2050	352074-01-01N	9 168
Modo II 80	785-800	2050	352084-01-01N	9 571
Modo II 90	885-900	2050	352094-01-01N	9 973
Modo II 100	985-1000	2050	352104-01-01N	10 376
Modo II 110	1085-1100	2050	352114-01-01N	11 181
Modo II 120	1185-1200	2050	352124-01-01N	11 584
Modo II 140	1385-1400	2050	352144-01-01N	12 389
Modo II 160	1585-1600	2050	352164-01-01N	13 195
Modo II 170	1685-1700	2050	352174-01-01N	13 598

Série označené šedou barou – doba výroby min. 2 týdny.

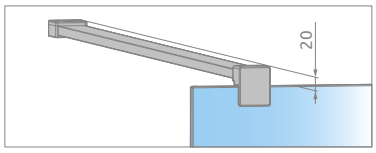

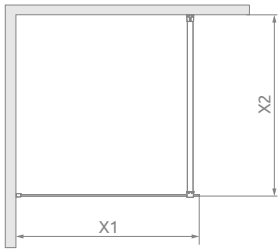

Teleskopická podpora	Kód výrobku	Tloušťka skla	Výška	Cena včetně DPH
	WD-006-01	6 mm	max. 3000	2 746

Více informací na str. 15.

MODO II	A	B	H
Modo II 70	685-700	max. 1500	2050
Modo II 80	785-800	max. 1500	2050
Modo II 90	885-900	max. 1500	2050
Modo II 100	985-1000	max. 1500	2050
Modo II 110	1085-1100	max. 1500	2050
Modo II 120	1185-1200	max. 1500	2050
Modo II 140	1385-1400	max. 1500	2050
Modo II 160	1585-1600	max. 1500	2050
Modo II 170	1685-1700	max. 1500	2050

Modo III

Walk-in

Univerzální sprchový kout, lze nainstalovat jako verzi levou nebo pravou.

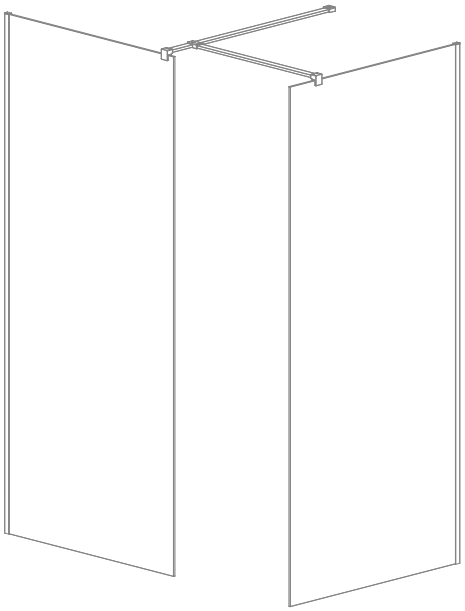

Model	Rozměr	Výška	SKLO TRANSPARENT	
			Kód výrobku	Cena včetně DPH
Modo III 140×80	1385-1400 × 785-800	2050	353144-01-01N	16 417
Modo III 160×80	1585-1600 × 785-800	2050	353164-01-01N	17 222
Modo III 170×80	1685-1700 × 785-800	2050	353174-01-01N	18 027

Série označené šedou barou – doba výroby min. 2 týdny.

MODO III	A1	A2	B	C	D	H
Modo III 140 x 80	max 2300	max 1500	785-800	785-800	max 1480	2050
Modo III 160 x 80	max 2500	max 1500	785-800	985-1000	max 1480	2050
Modo III 170 x 80	max 2600	max 1500	785-800	1085-1100	max 1480	2050

Teleskopická podpora	Kód výrobku	Tloušťka skla	Výška	Cena včetně DPH
	WD-006-01*	6 mm	max. 3000	2 746

Více informací na str. 15.

Maloobchodní ceny jsou v Kč. Rozměry jsou v mm.

Tipy pro instalaci řady Modo

Instalace na vaničku

Standard mezi výrobci sprchových koutů je rozměr sprchového koutu shodný s rozměrem vaničky, pro který je nastavena. Ve skutečnosti, rozměry vnější strany sprchového koutu jsou menší, protože je nainstalován ve vzdálenosti asi 10 mm od okraje sprchové vaničky.

Montáž přímo na podlahu

V případě bezprofilového sprchového koutu nainstalovaného bez tradiční sprchové vaničky je ale velmi důležitý, jeden rozměr, a to vzdálenost od zdi k linii skel. Tento rozměr je menší než vnější rozměr koutu a je závislý na šířce profilové stěny. V případě řady: Modo a Modo SW v tabulce kódu se obvykle tyto sprchové kouty instalují přímo na podlahu bez tradiční sprchové vaničky.

Pokud chceme oddělit sprchový prostor odlišnou barvou dlažby tak, že hranice povede podél sprchového skla, aniž by muselo nastat nestandartní řešení, musíte správně vypočítat vzdálenost od skleněné stěny pomocí vzorce uvedeného dále.

X2 = A1 – 20 mm, Y2 = A2 – 20 mm

A1, A2 – rozměry sprchových koutů, je třeba hledat v tabulkách u technických výkresů modelu.
X2, Y2 – rozměry sprchových koutů k linii skel, to je rozdíl mezi vnějšími rozměry sprchových koutů a asi polovinu šířky stěny profilu.

Následující obrázek znázorňuje polohu sprchových koutů Modo II v případě instalace na sprchovou vaničku a v případě montáže přímo na podlahu, a rozdíl mezi vnějším rozměrem a rozměrem koutu na lince.

Lze předpokládat, že v případě sprchových koutů Modo SW rozměr linie skel je stejný jako vnější rozměr koutu, protože kout nemá profil na stěnu.

MODO II

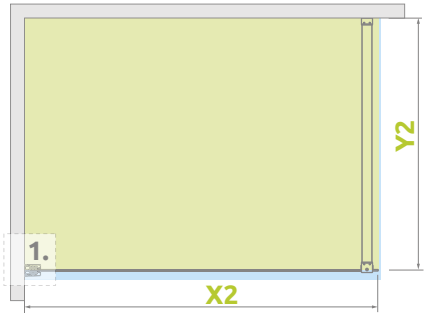

UMÍSTĚNÍ OBVODU

DETAIL 1.
Stěnový profil

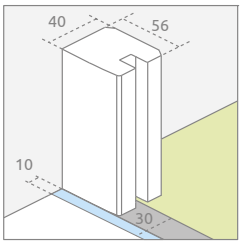

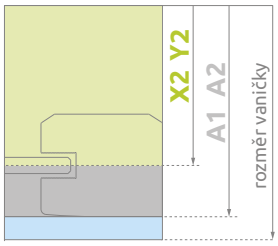

rozměr osy / střed skla + rozměr normálního koutu + + kout / montáž na vaničku

Sprchové kouty Modo jsou vybaveny profilem v délce 1000 mm, který umožňuje namontovat skleněnou bočnici ve vzdálenosti do 1030 mm od stěny. Chcete-li nainstalovat tabule skla s větším rozestupem vzdálenosti od zdi, tam je možnost koupit profil na nastavení s délkou 1500 mm.

Nastavitelný profil		Kód výrobku	Cena včetně DPH
	1500 mm	001-701150001	596

Nastavení velikosti sprchových koutů

Pokud v nabídce nemůžete najít vhodný kout do vaší koupelny, pak můžete využít výhodnou nabídku vlastních sprchových koutů.

Pouze modely označené piktogramem jsou k vyhotovení na míru.

Níže jsou uvedeny příklady řešení koutů na míru řady Modo

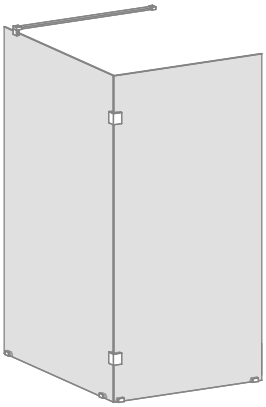

Teleskopická podpora ve sprchovém koutu Modo II

Easy Clean®

Všechny skla jsou upraveny v úpravě **EasyClean®**, která pomáhá udržovat sprchové kouty čisté.

SKLO 8 mm

Tvrzené bezpečnostní sklo o tloušťce 8 mm, v souladu s EN 12150:1

Produkt je k dispozici ve čtyřech provedeních skla. Podrobnosti na str. 6.

RADAWAY NA MÍRU

K DISPOZICI VE VELIKOSTI
Pokud nemůžete najít sprchový kout vhodný pro vaši koupelnu, pak můžete využít nabídku sprchových koutů na míru. Modely označené piktogramem uvedeným níže můžeme přizpůsobit vašim individuálním potřebám.

DETAIL SÉRIE EUPHORIA WALK -IN

Mosazné stabilizátory zajistí pevné sestavení sprchových koutů

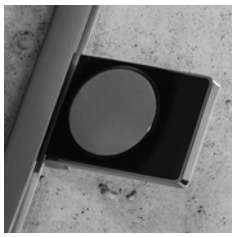

Závěs v jedné linii se sklem **pro snadné** čištění.

Těsnící profil umožňující **vyrovnání** stěny asi o 10 mm.

Instalace bez těsnícího profilu možné pouze na dokonale rovné stěny

Bezpečností sklo tloušťka 8 mm

TELESKOPICKÁ PODPORA

Pokud situace v koupelně neumožňuje montáž držáku na stěnu, je zde možnost zakoupit teleskopický držák. Prosím všimněte si, že použití teleskopické konzoly zvětšuje velikost koutu. Více informací naleznete na str. 26.

BARVA SKLA

01 Transparent

BARVA PROFILU

01 Chrom

Novinka

Euphoria Walk-in

Novinka

Euphoria Walk-in I

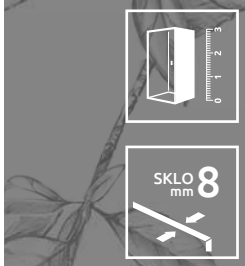

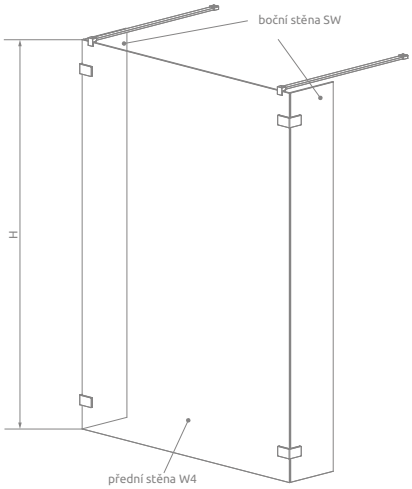

Sprchová zástěna se skládá ze 3 částí: přední stěna W4 a dvou bočnic SW. Prosím na objednávce uveďte kódy všech částí.

Přední stěna W4

Model	Rozměr	Výška	SKLO TRANSPARENT	
			Kód výrobku	Cena včetně DPH
Walk-in W4 120	1155	2000	383144-01-01	8 827
Walk-in W4 130	1255	2000	383145-01-01	9 540
Walk-in W4 140	1355	2000	383146-01-01	9 897

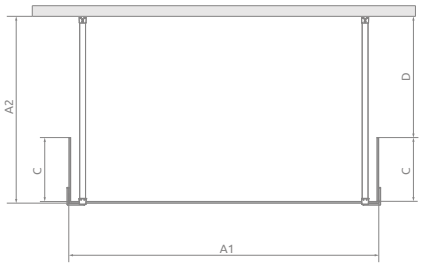

Boční stěna SW Balení obsahuje jednu boční stěnu, při objednávce je třeba objednat 2 bočnice.

Model	Rozměr	Výška	SKLO TRANSPARENT	
			Kód výrobku	Cena včetně DPH
SW	300	2000	383160-01-01	7 758

Série označené šedou barou – doba výroby min. 2 týdny.

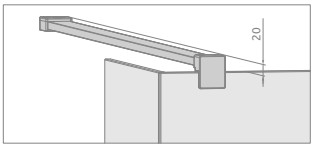

Nabídka sprchových desek **RadaDrain**, str. 200.

W4	A1	A2	C	D	H
W4 120	1155	max 1500	300	max 1190	2000
W4 130	1255	max 1500	300	max 1190	2000
W4 140	1355	max 1500	300	max 1190	2000

Teleskopická podpora	Kód výrobku	Tloušťka skla	Výška	Cena včetně DPH
	WD-008-01	8 mm	max. 3000	3 481

Více informací na str. 26.

Maloobchodní ceny jsou v Kč. Rozměry jsou v mm.

Novinka

Euphoria Walk-in II

Easy® Clean

SKLO mm 8

Univerzální sprchový kout, lze nainstalovat jako verzi levou nebo pravou.

Sprchová zástěna se skládá ze 3 částí: přední stěna W4 a dvou bočnic SW. Prosím na objednávce uveďte kódy všech částí.

Přední stěna W3

Model	Rozměr	Výška	SKLO TRANSPARENT	
			Kód výrobku	Cena včetně DPH
Walk-in W3 80	780-790	2000	383130-01-01	9 184
Walk-in W3 90	880-890	2000	383131-01-01	9 897
Walk-in W3 100	980-990	2000	383132-01-01	10 610
Walk-in W3 110	1080-1090	2000	383133-01-01	11 322
Walk-in W3 120	1180-1190	2000	383134-01-01	11 679
Walk-in W3 130	1280-1290	2000	383135-01-01	12 392
Walk-in W3 140	1380-1390	2000	383136-01-01	12 748

Boční stěna SW

Model	Rozměr	Výška	SKLO TRANSPARENT	
			Kód výrobku	Cena včetně DPH
SW	300	2000	383160-01-01	7 758

Nabídka sprchových desek **RadaDrain**, str. 200.

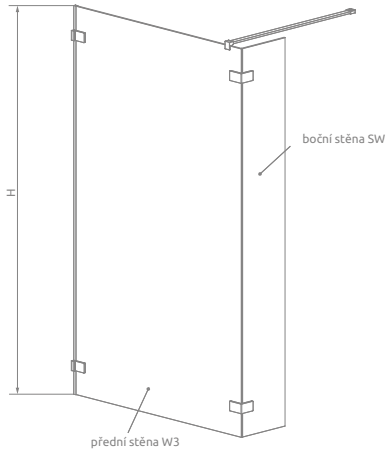

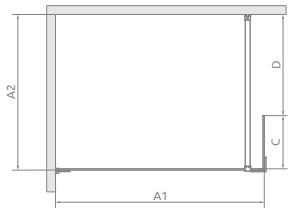

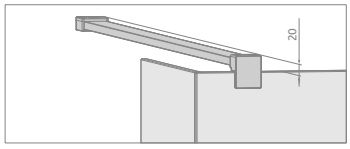

Teleskopická podpora	Kód výrobku	Tloušťka skla	Výška	Cena včetně DPH
	WD-008-01	8 mm	max. 3000	3 481

Více informací na str. 26.

W3	A1	A2	C	D	H
W3 80	780-790	max 1500	300	max 1190	2000
W3 90	880-890	max 1500	300	max 1190	2000
W3 100	980-990	max 1500	300	max 1190	2000
W3 110	1080-1090	max 1500	300	max 1190	2000
W3 120	1180-1190	max 1500	300	max 1190	2000
W3 130	1280-1290	max 1500	300	max 1190	2000
W3 140	1380-1390	max 1500	300	max 1190	2000

Maloobchodní ceny jsou v Kč. Rozměry jsou v mm.

Novinka

Euphoria Walk-in III

Univerzální sprchový kout, lze nainstalovat jako verzi levou nebo pravou.

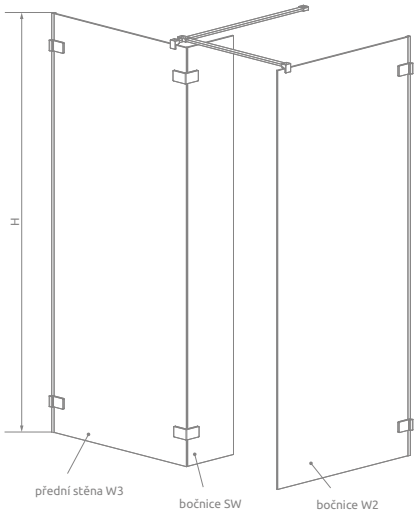

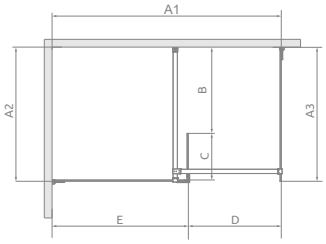

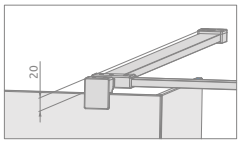

W2	A3
W2 80	775-785
W2 90	875-885
W2 100	975-985

W3	A1	A2	B	C	D	E	H
W3 80	max 2265	max 1500	max 1190	300	max 1480	780-790	2000
W3 90	max 2365	max 1500	max 1190	300	max 1480	880-890	2000
W3 100	max 2465	max 1500	max 1190	300	max 1480	980-990	2000
W3 110	max 2565	max 1500	max 1190	300	max 1480	1080-1090	2000
W3 120	max 2665	max 1500	max 1190	300	max 1480	1180-1190	2000
W3 130	max 2765	max 1500	max 1190	300	max 1480	1280-1290	2000
W3 140	max 2865	max 1500	max 1190	300	max 1480	1380-1390	2000

Sprchový kout se skládá ze 3 částí: přední stěny W3, bočnice W2 a bočnice SW. Prosím na objednávce uveďte kódy všech částí.

Přední stěna W3

Model	Rozměr	Výška	SKLO Transparent	
			Kód výrobku	Cena včetně DPH
Walk-in W3 80	780-790	2000	383130-01-01	9 184
Walk-in W3 90	880-890	2000	383131-01-01	9 897
Walk-in W3 100	980-990	2000	383132-01-01	10 610
Walk-in W3 110	1080-1090	2000	383133-01-01	11 322
Walk-in W3 120	1180-1190	2000	383134-01-01	11 679
Walk-in W3 130	1280-1290	2000	383135-01-01	12 392
Walk-in W3 140	1380-1390	2000	383136-01-01	12 748

Boční stěna W2

Model	Rozměr	Výška	SKLO Transparent	
			Kód výrobku	Cena včetně DPH
W2 80	775-785	2000	383120-01-01	9 184
W2 90	875-885	2000	383121-01-01	9 897
W2 100	975-985	2000	383122-01-01	10 253

Boční stěna SW

Model	Rozměr	Výška	SKLO Transparent	
			Kód výrobku	Cena včetně DPH
SW	300	2000	383160-01-01	7 758

Série označené šedou barou – doba výroby min. 2 týdny.

Doporučujeme montáž přímo na podlahu.

Nabídka sprchových desek **RadaDrain**, str. 200

Teleskopická podpora	Kód výrobku	Tloušťka skla	Výška	Cena včetně DPH
	WD-008-01	8 mm	max. 3000	3 481

Více informací na str. 26.

Maloobchodní ceny jsou v Kč. Rozměry jsou v mm.

Novinka

Euphoria Walk-in IV

Easy® Clean

SKLO mm 8

Univerzální sprchový kout, lze nainstalovat jako verzi levou nebo pravou.

Sprchový kout se skládá ze 3 částí: přední stěny W4, bočnice W5 a bočnice SW. Prosím na objednávce uveďte kódy všech částí.

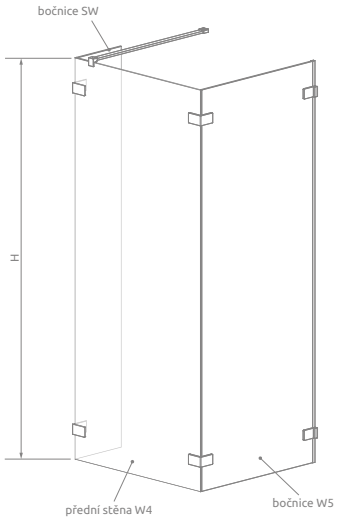

Přední stěna W4

Model	Rozměr	Výška	SKLO TRANSPARENT	
			Kód výrobku	Cena včetně DPH
Walk-in W4 80	755	2000	383140-01-01	6 332
Walk-in W4 90	855	2000	383141-01-01	7 045
Walk-in W4 100	955	2000	383142-01-01	7 758
Walk-in W4 110	1055	2000	383143-01-01	8 471
Walk-in W4 120	1155	2000	383144-01-01	8 827
Walk-in W4 130	1255	2000	383145-01-01	9 540
Walk-in W4 140	1355	2000	383146-01-01	9 897

Boční stěna W5

Model	Rozměr	Výška	SKLO TRANSPARENT	
			Kód výrobku	Cena včetně DPH
W5 80	775-785	2000	383150-01-01	10 253
W5 90	875-885	2000	383151-01-01	10 610
W5 100	975-985	2000	383152-01-01	11 322

Boční stěna SW

Model	Rozměr	Výška	SKLO Transparent	
			Kód výrobku	Cena včetně DPH
SW	300	2000	383160-01-01	7 758

Série označené šedou barou – doba výroby min. 2 týdny.

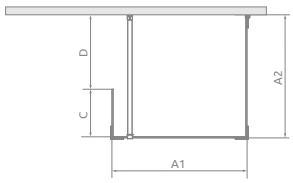

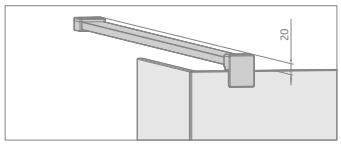

Doporučujeme montáž přímo na podlahu.

Nabídka sprchových desek **RadaDrain**, str. 200.

Teleskopická podpora	Kód výrobku	Tloušťka skla	Výška	Cena včetně DPH
	WD-008-01	8 mm	max. 3000	3 481

Více informací na str. 26.

W4	A1	C	H
W4 80	755	300	2000
W4 90	855	300	2000
W4 100	955	300	2000
W4 110	1055	300	2000
W4 120	1155	300	2000
W4 130	1255	300	2000
W4 140	1355	300	2000

W5	A2	D
W5 80	775-785	465-475
W5 90	875-885	565-575
W5 100	975-985	665-675

Novinka

Euphoria Walk-in V

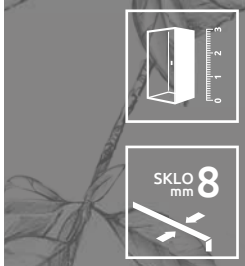

Produkt vhodný pro osoby se zdravotním postižením

Univerzální sprchový kout, lze nainstalovat jako verzi levou nebo pravou.

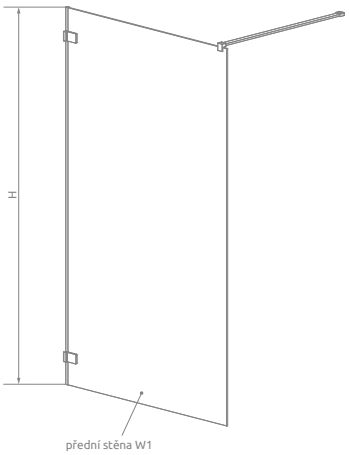

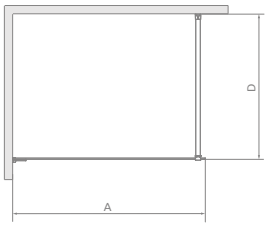

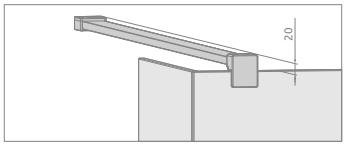

Přední stěna W1

Model	Rozměr	Výška	SKLO Transparent	
			Kód výrobku	Cena včetně DPH
Walk-in W1 70	675-685	2000	383117-01-01	9 540
Walk-in W1 80	775-785	2000	383110-01-01	9 540
Walk-in W1 90	875-885	2000	383111-01-01	9 897
Walk-in W1 100	975-985	2000	383112-01-01	10 253
Walk-in W1 110	1075-1085	2000	383113-01-01	10 966
Walk-in W1 120	1175-1185	2000	383114-01-01	11 322
Walk-in W1 130	1275-1285	2000	383115-01-01	12 748
Walk-in W1 140	1375-1385	2000	383116-01-01	13 461

W1	A	D	H
W1 70	675-685	max 1500	2000
W1 80	775-785	max 1500	2000
W1 90	875-885	max 1500	2000
W1 100	975-985	max 1500	2000
W1 110	1075-1085	max 1500	2000
W1 120	1175-1185	max 1500	2000
W1 130	1275-1285	max 1500	2000
W1 140	1375-1385	max 1500	2000

Teleskopická podpora	Kód výrobku	Tloušťka skla	Výška	Cena včetně DPH
	WD-008-01	8 mm	max. 3000	2 746

Více informací na str. 26.

Maloobchodní ceny jsou v Kč. Rozměry jsou v mm.

Tipy pro instalaci série Euphoria Walk-in

Instalace na vaničku

Standard mezi výrobci sprchových koutů je rozměr sprchového koutu shodný s rozměrem vaničky, pro který je nastavena. Ve skutečnosti, rozměry vnější strany sprchového koutu jsou menší, protože je nainstalován ve vzdálenosti asi 5 mm od okraje sprchové vaničky.

Instalace přímo na podlahu

1. Chcete-li vnější okraj profilu u sprchového koutu instalovat na okraj dlaždice / prosím pročtěte si rozměry A1 a A2 z tabulek umístěných na montážním nákresu modelu koutu.

2. Pokud chceme oddělit sprchový prostor odlišnou barvou dlažby tak, že hranice povede podél sprchového skla, musíte správně vypočítat vzdálenost od skleněné stěny pomocí vzorce:

Euphoria Walk-in I X2 = A1 – 8 mm
Euphoria Walk-in II X2 = A1 – 6 mm
Euphoria Walk-in IV X2 = A1 – 8 mm

A1, A2 – rozměry sprchových koutů, je třeba hledat v tabulkách u technických výkresů modelu.
X2, Y2 – rozměry sprchových koutů k linii skel, to je rozdíl mezi vnějšími rozměry sprchových koutů a šířkou spony.

Následující obrázek ukazuje pozici koutu Euforie, když je namontován na vaničku a v případě instalace na podlahu, a rozdíl mezi vnějším rozměrem a rozměry sprchových koutů k linii skel.

Euphoria Walk-in II

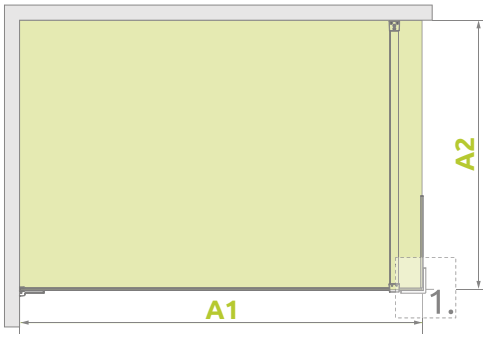

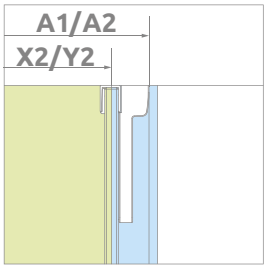

UMÍSTĚNÍ OBVODU

EXTERNÍ SPONY

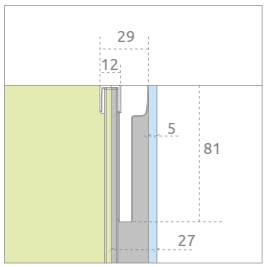

DETAIL 1.

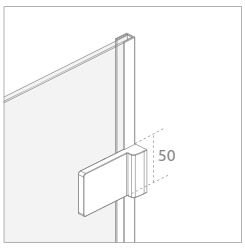

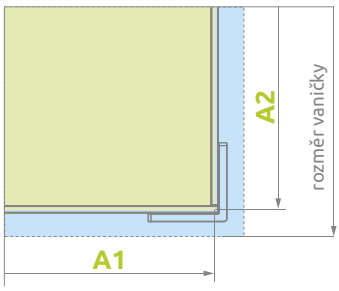

Rozměr osy/střed skla

\+ Rozměr sprchového koutu

\+ + Rozměr vaničky / montáž na vaničku

Teleskopická podpora

Sprchové kouty série Euforia wallk-in zahrnují stabilizátor k upevnění stěny. Pokud to situaci v koupelně neumožňuje montáž stabilizátorů, můžete si koupit teleskopickou podpěru, která se upevňuje ke stropu. Montáž koutu v sérii Euphoria Walk -in s teleskopickým držákem na vaničku je možné, pokud okraj který stojí na konzole má šířku nejméně 45 mm. výjimkou je Euphoria modelu Walk – in III, který není doporučujeme nainstalovat na sprchovou vaničku. Při plánování instalace přímo na podlahu, nezapomeňte, že teleskopický držák mění rozměry koutu.

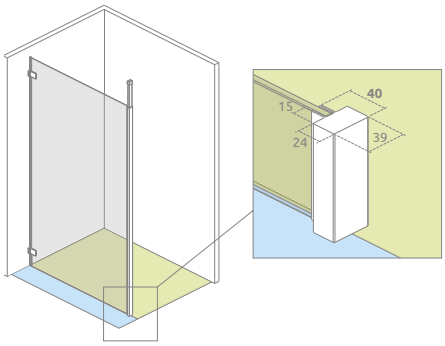

Teleskopická podpora	Kód výrobku	Tloušťka skla	Výška	Cena včetně DPH
	WD-008-01	8 mm	max. 3000	3 481

Montáž sprchového koutu Euphoria Walk-in na vaničku

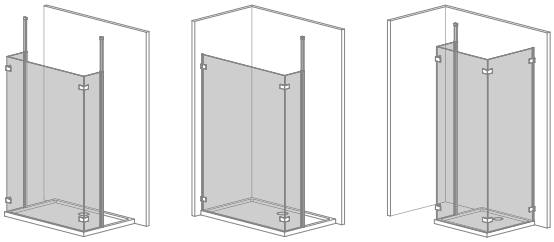

Montáž sprchového koutu Euphoria Walk-in přímo na podlahu (bez vaničky)

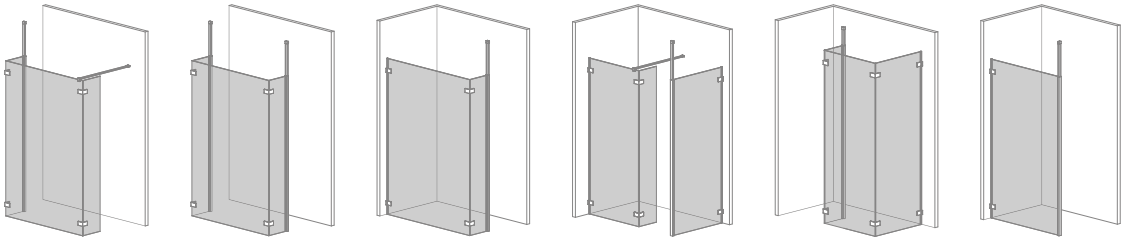

Nastavení sprchových koutů na míru

Pokud v nabídce nemůžete najít vhodný sprchovýkout do vaší koupelny, pak můžete využít výhodnou nabídku vlastních sprchových koutů.

Pouze modely označené piktogramem jsou k vyhotovení na míru.

Níže jsou uvedeny příklady nestandardního řešení koutu serii Euphoria Walk-in

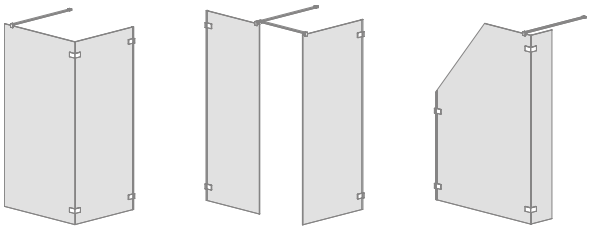

Vnitřní svorky

V případě změny standardu můžete upevnit profil, který je možné objednat jako výrobek s vnitřními úchyty. Kout s těmito profily můžete instalovat pouze na dokonale rovné stěny, protože nemůžete používat profilové těsnění.

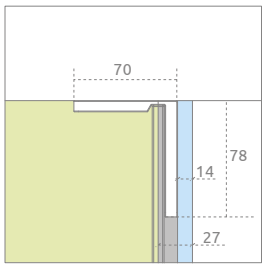

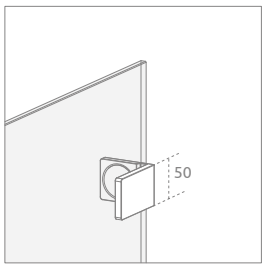

SÉRIE ARTA

Tvrzené bezpečnostní sklo o tloušťce 8 mm, v souladu s EN 12150:1

Nadzvednutí dveří pro lepší funkci těsnění

Závěsné panty, aby čištění vašeho sprchového koutu bylo jednoduché

Závěsné panty, aby čištění vašeho sprchového koutu bylo jednoduché

Všechny skla jsou upraveny v úpravě easy-clean, která pomáhá udržovat sprchové kouty čisté. EasyClean®

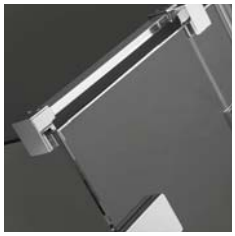

Mosazné stabilizátory zajistí pevné sestavení sprchových koutů

Těsnící profil umožňující vyrovnání stěny asi o 10 mm

Instalace bez těsnícího profilu možné pouze na dokonale rovné stěny

BARVA SKLA

01 Transparent

BARVA PROFILU

03 Chrome+

Vertikální profi lové, držáky podpůrné tyče jsou vyrobeny v **Chromu+** Technologie, která zajišťuje vyšší lesk.

MOŽNOST MONTÁŽE BEZ POUŽITÍ PRAHOVÉ LIŠTY

DALŠÍ MOŽNOSTI

VARIANTY SKLA

Produkt je k dispozici ve čtyřech provedeních skla.
Podrobnosti na str. 6.

DOŽIVOTNÍ POVLAK

Možnost objednat výrobky čirého skla s doživotním ShowerGuard povlakem.

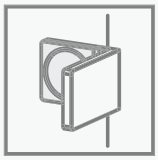

MOŽNOST POUŽITÍ VNITŘNÍCH ÚCHYTŮ

Více informací na str. 8

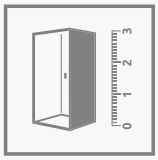

RADAWAY NA MÍRU

K DISPOZICI VE VELIKOSTI. Pokud nemůžete najít sprchový kout vhodný pro vaši koupelnu, pak můžete využít nabídku sprchových koutů na míru. Modely označené piktogramem uvedeným níže můžeme přizpůsobit vašim individuálním potřebám.

Na míru
radaway

série Arta

Arta
KDJ I

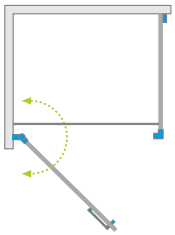

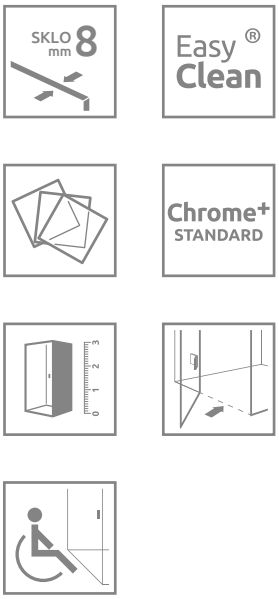

Sprchový kout se skládá ze 2 částí. Prosím na objednávce uveďte kódy pravé a levé části.

DVEŘE

Model	Rozměr vaničky (A1)	Šířka vztupu (Y1)	Výška	SKLO TRANSPARENT	
				Kód výrobku	Cena včetně DPH
KDJ I dveře 80 levé	800	773-779	2000	386081-03-01L	18 727
KDJ I dveře 80 pravé	800	773-779	2000	386081-03-01R	18 727
KDJ I dveře 90 levé	900	873-879	2000	386082-03-01L	19 094
KDJ I dveře 90 pravé	900	873-879	2000	386082-03-01R	19 094
KDJ I dveře 100 levé	1000	973-979	2000	386083-03-01L	19 462
KDJ I dveře 100 pravé	1000	973-979	2000	386083-03-01R	19 462

BOČNÍ STĚNA S1

Model	Rozměr vaničky (A2)	Šířka vztupu (Y2)	Výška	SKLO TRANSPARENT	
				Kód výrobku	Cena včetně DPH
S1 80	800	773-781	2000	386020-03-01	11 016
S1 90	900	873-881	2000	386021-03-01	11 383
S1 100	1000	973-981	2000	386022-03-01	11 750
S1 110	1100	1073-1081	2000	386023-03-01	13 954
S1 120	1200	1173-1181	2000	386024-03-01	14 321

Maloobchodní ceny jsou v Kč. Rozměry jsou v mm.

TECHNICKÝ NÁKRES

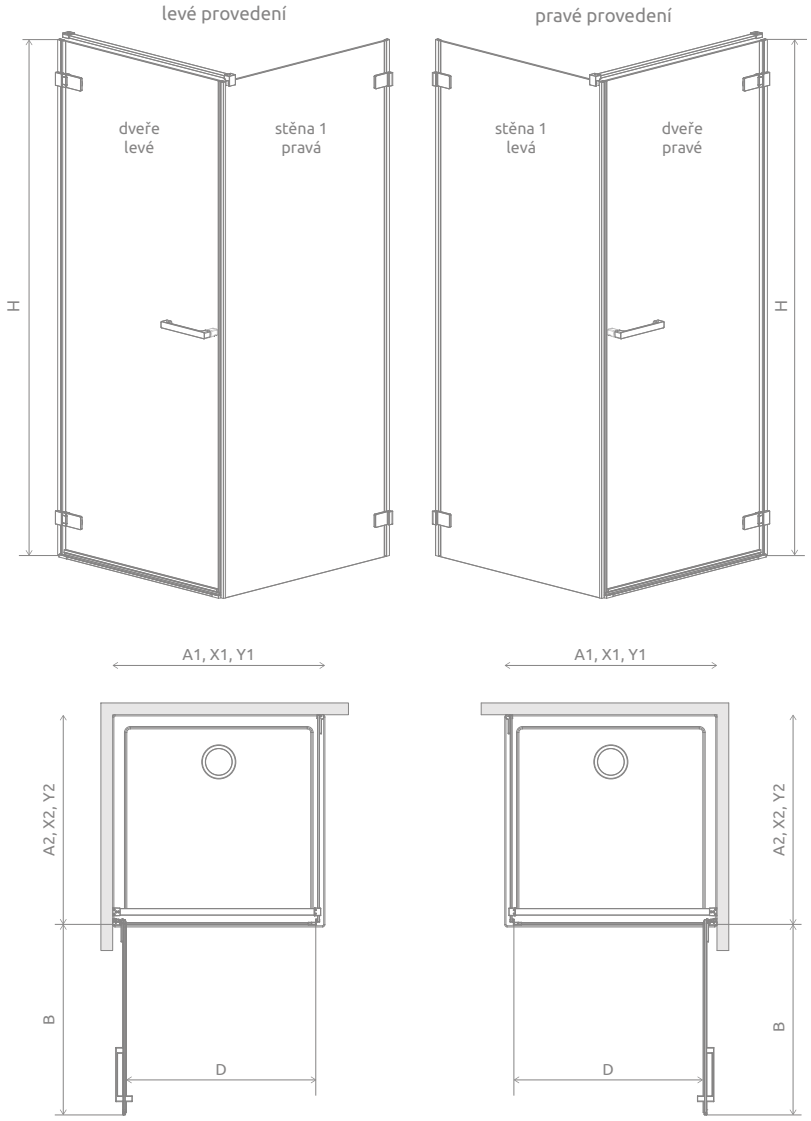

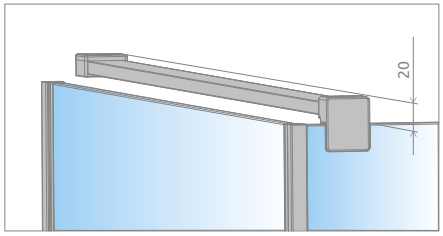

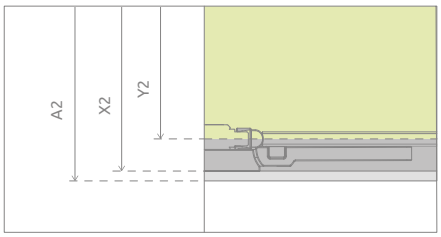

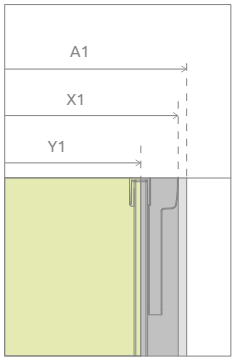

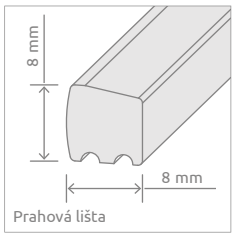

Arta KDJ I	A1	X1	Y1	B	D	H
Dveře 80	800	795-801	773-779	720	710	2000
Dveře 90	900	895-901	873-879	820	810	2000
Dveře 100	1000	995-1001	973-979	920	910	2000

Arta KDJ I	A2	X2	Y2
S1 80	800	790-800	773-781
S1 90	900	890-900	873-881
S1 100	1000	990-1000	973-981
S1 110	1100	1090-1100	1073-1081
S1 120	1200	1190-1200	1173-1181

DALŠÍ MOŽNOSTI

VARIANTY SKLA
str. 6

POVLAK SHOWER GUARD
str. 7

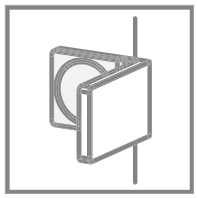

VNITŘNÍ ÚCHYTY
str. 8

SPRCHOVÉ VANIČKY
str. 228

PŘÍSLUŠENSTVÍ
str. 226

PROVEDENÍ

Arta
KDJ II

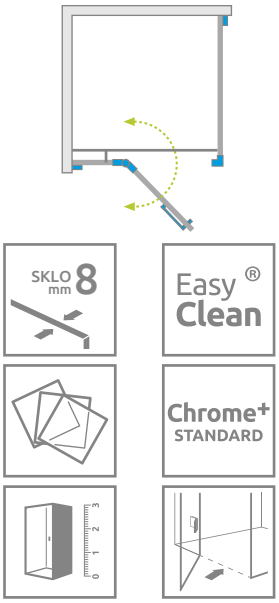

Sprchová zástěna se skládá ze 3 částí: přední stěna a dvou bočnic S1. Prosím na objednávce uveďte kódy všech částí.

PŘEDNÍ ZÁSTĚNA (se skládá ze dvou prvků, z nichž každý má individuální číslo)

Model	Rozměr vaničky (A1)	Šířka vztupu (Y1)	Výška	Model	SKLO TRANSPARENT	
					Kód výrobku	Cena včetně DPH
KDJ II front 80 levé	800	773-779	2000	Dveře G 520 L	386420-03-01L	10 282
				KDJ II Stěna 223 L	386040-03-01L	12 118
KDJ II front 80 pravé	800	773-779	2000	Dveře G 520 R	386420-03-01R	10 282
				KDJ II Stěna 223 R	386040-03-01R	12 118
KDJ II front 90 levé	900	873-879	2000	Dveře G 620 L	386455-03-01L	10 649
				KDJ II Stěna 223 L	386040-03-01L	12 118
KDJ II front 90 pravé	900	873-879	2000	Dveře G 620 R	386455-03-01R	10 649
				KDJ II Stěna 223 R	386040-03-01R	12 118
KDJ II front 100 levé	1000	973-979	2000	Dveře G 620 L	386455-03-01L	10 649
				KDJ II Stěna 323 L	386042-03-01L	12 485
KDJ II front 100 pravé	1000	973-979	2000	Dveře G 620 R	386455-03-01R	10 649
				KDJ II Stěna 323 R	386042-03-01R	12 485
KDJ II front 110 levé	1100	1073-1079	2000	Dveře G 820 L	386457-03-01L	11 383
				KDJ II Stěna 223 L	386040-03-01L	12 118
KDJ II front 110 pravé	1100	1073-1079	2000	Dveře G 820 R	386457-03-01R	11 383
				KDJ II Stěna 223 R	386040-03-01R	12 118
KDJ II front 120 levé	1200	1173-1179	2000	Dveře G 820 L	386457-03-01L	11 383
				KDJ II Stěna 323 L	386042-03-01L	12 485
KDJ II front 120 pravé	1200	1173-1179	2000	Dveře G 820 R	386457-03-01R	11 383
				KDJ II Stěna 323 R	386042-03-01R	12 485
KDJ II front 130 levé	1300	1273-1279	2000	Dveře G 820 L	386457-03-01L	11 383
				KDJ II Stěna 423 L	386045-03-01L	12 852
KDJ II front 130 pravé	1300	1273-1279	2000	Dveře G 820 R	386457-03-01R	11 383
				KDJ II Stěna 423 R	386045-03-01R	12 852
KDJ II front 140 levé	1400	1373-1379	2000	Dveře G 820 L	386457-03-01L	11 383
				KDJ II Stěna 523 L	386046-03-01L	13 219
KDJ II front 140 pravé	1400	1373-1379	2000	Dveře G 820 R	386457-03-01R	11 383
				KDJ II Stěna 523 R	386046-03-01R	13 219

BOČNÍ STĚNA S1

Model	Rozměr vaničky (A2)	Šířka vztupu (Y2)	Výška	SKLO TRANSPARENT	
				Kód výrobku	Cena včetně DPH
S1 80	800	773-783	2000	386020-03-01	11 016
S1 90	900	873-883	2000	386021-03-01	11 383
S1 100	1000	973-983	2000	386022-03-01	11 750
S1 110	1100	1073-1083	2000	386023-03-01	13 954
S1 120	1200	1173-1183	2000	386024-03-01	14 321

Maloobchodní ceny jsou v Kč. Rozměry jsou v mm.

TECHNICKÝ NÁKRES

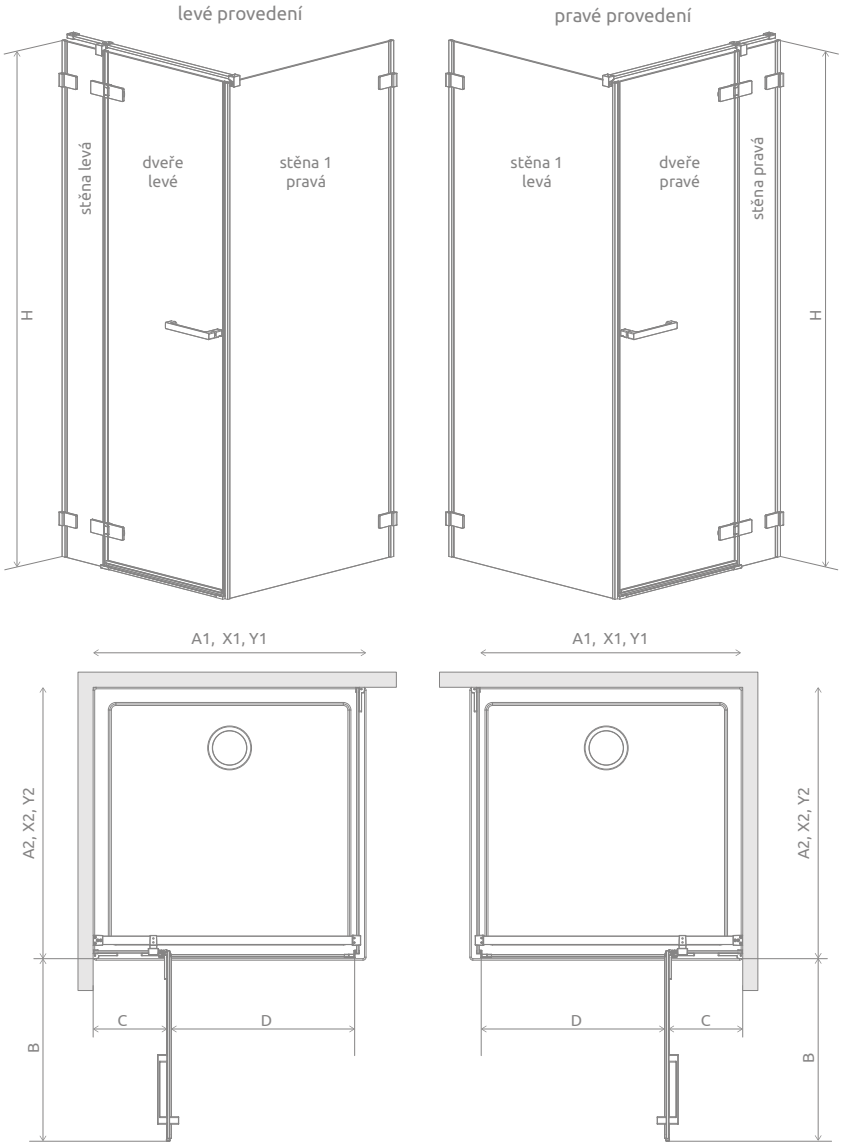

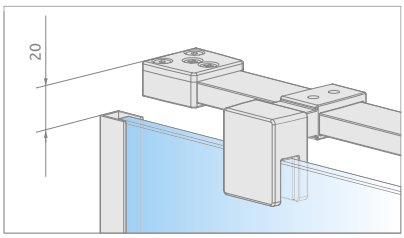

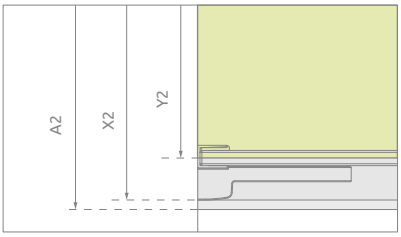

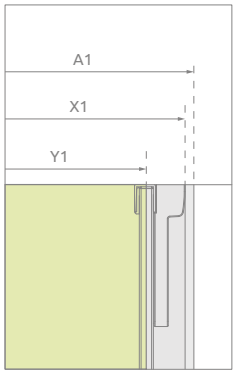

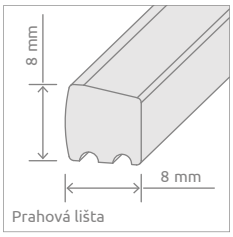

Arta KDJ II	A1	X1	Y1	B	C	D	H
Front 80	800	795-805	773-779	520	225	510	2000
Front 90	900	895-905	873-879	620	225	610	2000
Front 100	1000	995-1005	973-979	620	325	610	2000
Front 110	1100	1095-1105	1073-1079	820	225	810	2000
Front 120	1200	1195-1205	1173-1179	820	325	810	2000
Front 130	1300	1295-1305	1273-1279	820	425	810	2000
Front 140	1400	1395-1405	1373-1379	820	525	810	2000

Arta KDJ II	A2	X2	Y2
Stěna S1 80	800	795-805	773-783
Stěna S1 90	900	895-905	873-883
Stěna S1 100	1000	995-1005	973-983
Stěna S1 110	1100	1095-1105	1073-1083
Stěna S1 120	1200	1195-1205	1173-1183

DALŠÍ MOŽNOSTI

VARIANTY SKLA
str. 6

POVLAK SHOWER GUARD
str. 7

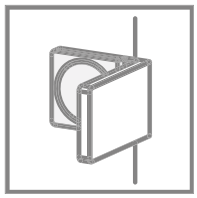

VNITŘNÍ ÚCHYTY
str. 8

SPRCHOVÉ VANIČKY
str. 228

PŘÍSLUŠENSTVÍ
str. 226

PROVEDENÍ

Arta
KDD I

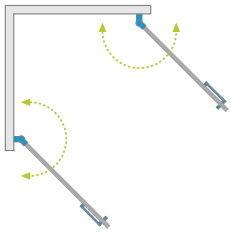

Sprchový kout je složen ze 2 dílů: levý a pravý díl. Prosím na objednávce uveďte kódy obou částí.

ČÁST LEVÁ

Model	Rozměr vaničky (A1)	Šířka vztupu (Y1)	Výška	SKLO TRANSPARENT	
				Kód výrobku	Cena včetně DPH
KDD I 80 levá	800	769-775	2000	386060-03-01L	16 524
KDD I 90 levá	900	869-875	2000	386061-03-01L	16 891
KDD I 100 levá	1000	969-975	2000	386062-03-01L	17 258

ČÁST PRAVÁ

Model	Rozměr vaničky (A2)	Šířka vztupu (Y2)	Výška	SKLO TRANSPARENT	
				Kód výrobku	Cena včetně DPH
KDD I 80 pravá	800	769-775	2000	386060-03-01R	16 524
KDD I 90 pravá	900	869-875	2000	386061-03-01R	16 891
KDD I 100 pravá	1000	969-975	2000	386062-03-01R	17 258

■ Série označené šedou barou – doba výroby min. 2 týdny.

Maloobchodní ceny jsou v Kč. Rozměry jsou v mm.

TECHNICKÝ NÁKRES

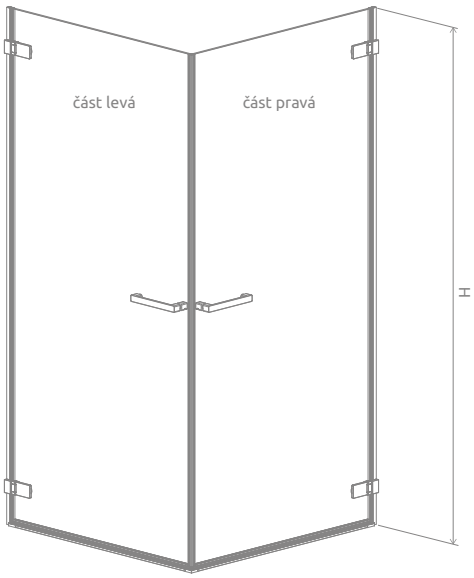

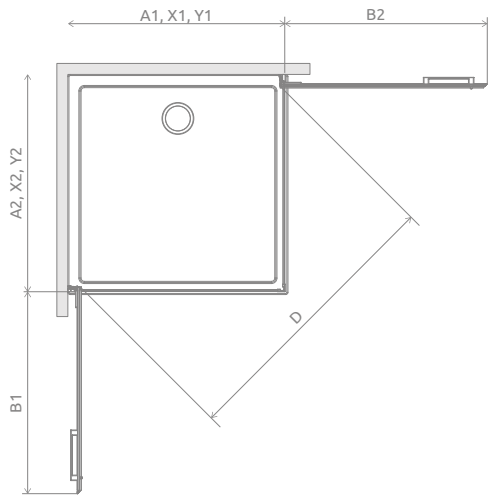

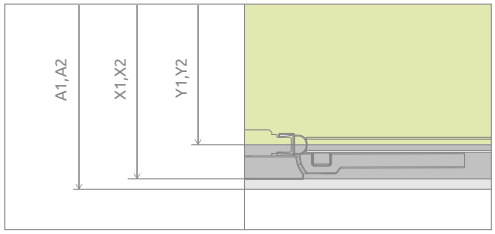

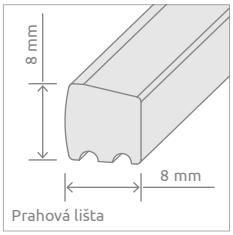

Arta KDD I	A1	A2	X1	X2	Y1	Y2	B1	B2	D	H
KDD I 80x80	800	800	788-794	788-794	769-775	769-775	718	718	1117	2000
KDD I 90x80	900	800	888-894	788-794	869-875	769-775	818	718	1190	2000
KDD I 80x90	800	900	788-794	888-894	769-775	869-875	718	818	1190	2000
KDD I 90x90	900	900	888-894	888-894	869-875	869-875	818	818	1258	2000
KDD I 100x80	1000	800	988-994	788-794	969-975	769-775	918	718	1266	2000
KDD I 80x100	800	1000	788-794	988-994	769-775	969-975	718	918	1266	2000
KDD I 100x90	1000	900	988-994	888-894	969-975	869-875	918	818	1331	2000
KDD I 90x100	900	1000	888-894	988-994	869-875	969-975	818	918	1331	2000
KDD I 100x100	1000	1000	988-994	988-994	969-975	969-975	918	918	1400	2000

DALŠÍ MOŽNOSTI

VARIANTY SKLA
str. 6

POVLAK SHOWER GUARD
str. 7

SPRCHOVÉ VANIČKY
str. 228

PŘÍSLUŠENSTVÍ
str. 226

PROVEDENÍ

Arta
KDD II

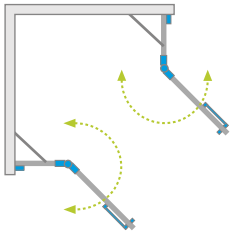

Sprchový kout se skládá ze 4 částí: levá (dva prvky) a pravé (dva prvky). Prosím na objednávce uveďte kódy všech částí.

ČÁST LEVÁ

Model	Rozměr vaničky (A1)	Šířka vztupu (Y1)	Výška	Model	SKLO TRANSPARENT	
					Kód výrobku	Cena včetně DPH
KDD II 80 levé	800	773-783	2000	Dveře G 520 L	386420-03-01L	10 282
				KDD II Stěna 235 L	386170-03-01L	9 914
KDD II 90 levé	900	873-883	2000	Dveře G 620 L	386455-03-01L	10 649
				KDD II Stěna 235 L	386170-03-01L	9 914
KDD II 100 levé	1000	973-983	2000	Dveře G 620 L	386455-03-01L	10 649
				KDD II Stěna 335 L	386172-03-01L	10 282

ČÁST PRAVÁ

Model	Rozměr vaničky (A2)	Šířka vztupu (Y2)	Výška	Model	SKLO TRANSPARENT	
					Kód výrobku	Cena včetně DPH
KDD II 80 pravé	800	773-783	2000	Dveře G 520 R	386420-03-01R	10 282
				KDD II Stěna 235 R	386170-03-01R	9 914
KDD II 90 pravé	900	873-883	2000	Dveře G 620 R	386455-03-01R	10 649
				KDD II Stěna 235 R	386170-03-01R	9 914
KDD II 100 pravé	1000	973-983	2000	Dveře G 620 R	386455-03-01R	10 649
				KDD II Stěna 335 R	386172-03-01R	10 282

■ Série označené šedou barou – doba výroby min. 2 týdny.

Maloobchodní ceny jsou v Kč. Rozměry jsou v mm.

TECHNICKÝ NÁKRES

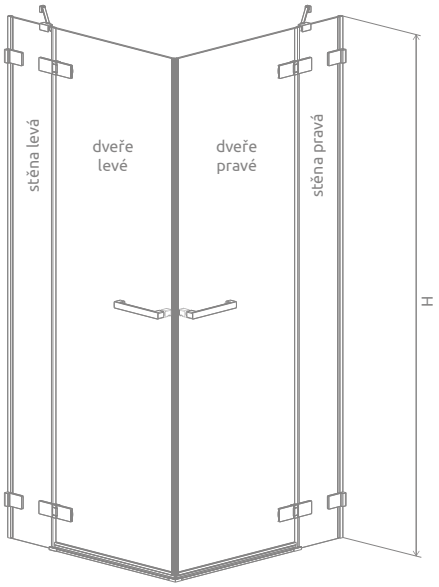

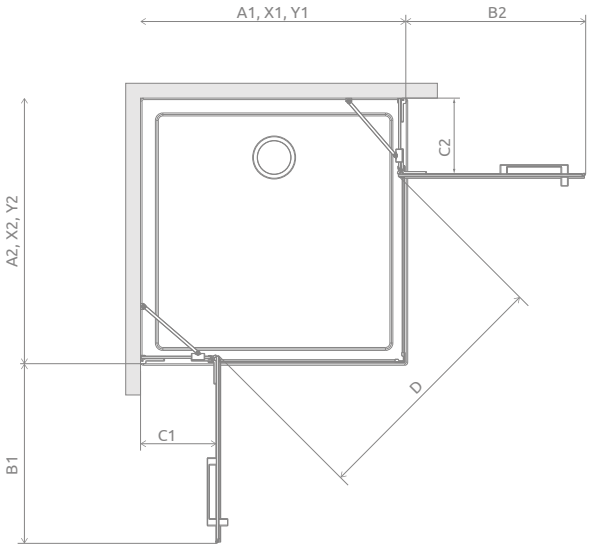

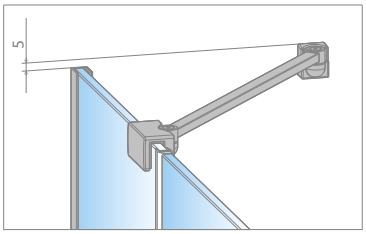

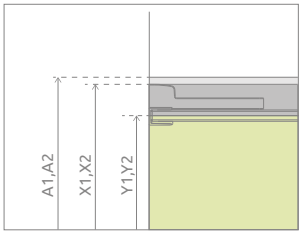

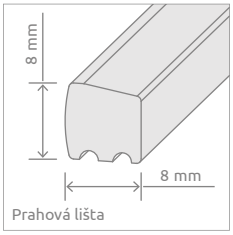

Arta KDD II	A1	A2	X1	X2	Y1	Y2	B1	B2	C1	C2	D	H
KDD II 80x80	800	800	795-805	795-805	773-783	773-783	520	520	260	260	715	2000
KDD II 80x90	800	900	795-805	895-905	773-783	873-883	520	620	260	260	715	2000
KDD II 80x100	800	1000	795-805	995-1005	773-783	973-983	520	620	260	360	790	2000
KDD II 90x80	900	800	895-905	795-805	873-883	773-783	620	520	260	260	715	2000
KDD II 90x90	900	900	895-905	895-905	873-883	873-883	620	620	260	260	855	2000
KDD II 90x100	900	1000	895-905	995-1005	873-883	973-983	620	620	260	360	855	2000
KDD II 100x80	1000	800	995-1005	795-805	973-983	773-783	620	520	360	260	790	2000
KDD II 100x90	1000	900	995-1005	895-905	973-983	873-883	620	620	360	260	855	2000
KDD II 100x100	1000	1000	995-1005	995-1005	973-983	973-983	620	620	360	360	855	2000

DALŠÍ MOŽNOSTI

VARIANTY SKLA
str. 6

POVLAK SHOWER GUARD
str. 7

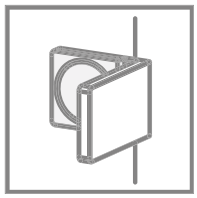

VNITŘNÍ ÚCHYTY
str. 8

SPRCHOVÉ VANIČKY
str. 228

PŘÍSLUŠENSTVÍ
str. 226

PROVEDENÍ

Arta
KDD B

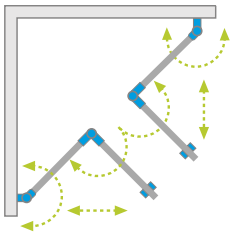

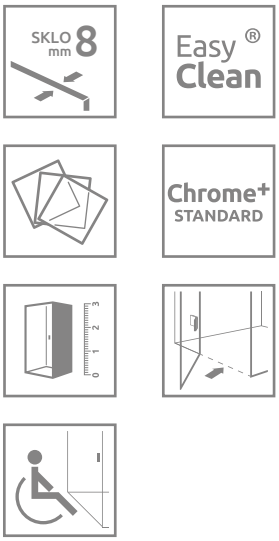

Sprchový kout je složen ze 2 dílů (levá a pravá část). Prosím na objednávce uvádějte kódy obou částí.

ČÁST LEVÁ

Model	Rozměr vaničky (A1/A2)	Šířka vztupu (Y1/Y2)	Výška	SKLO TRANSPARENT	
				Kód výrobku	Cena včetně DPH
KDD B 80 levé	800	773-779	2000	386160-03-01L	20 930
KDD B 90 levé	900	873-879	2000	386161-03-01L	21 298
KDD B 100 levé	1000	973-979	2000	386162-03-01L	21 665

ČÁST PRAVÁ

Model	Rozměr vaničky (A1/A2)	Šířka vztupu (Y1/Y2)	Výška	SKLO TRANSPARENT	
				Kód výrobku	Cena včetně DPH
KDD B 80 pravé	800	773-779	2000	386160-03-01R	20 930
KDD B 90 pravé	900	873-879	2000	386161-03-01R	21 298
KDD B 100 pravé	1000	973-979	2000	386162-03-01R	21 665

PRAKTICKÉ ÚCHYTY

Můžete vyměnit úchyt za rukojeti s prvky TPE v barvě grafit – kód výrobku 004-400001400. Doba výroby 5 dnů.

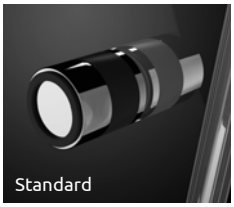

prvky z TPE
v černé barvě

prvky z TPE
v grafitové barvě

Maloobchodní ceny jsou v Kč. Rozměry jsou v mm.

TECHNICKÝ NÁKRES

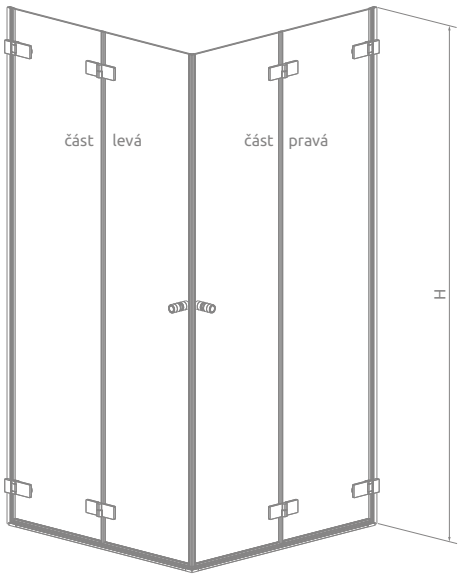

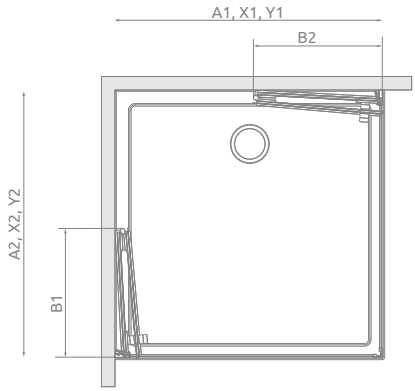

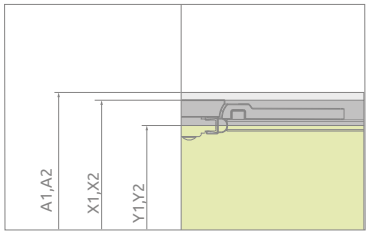

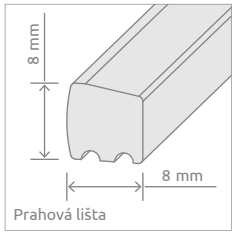

Arta KDD B	A1	A2	X1	X2	Y1	Y2	B1	B2	H
KDD B 80x80	800	800	792-798	792-798	773-779	773-779	380	380	2000
KDD B 80x90	800	900	792-798	892-898	773-779	873-879	430	380	2000
KDD B 80x100	800	1000	792-798	992-998	773-779	973-979	480	380	2000
KDD B 90x80	900	800	892-898	792-798	873-879	773-779	380	430	2000
KDD B 90x90	900	900	892-898	892-898	873-879	873-879	430	430	2000
KDD B 90x100	900	1000	892-898	992-998	873-879	973-979	480	430	2000
KDD B 100x80	1000	800	992-998	792-798	973-979	773-779	380	480	2000
KDD B 100x90	1000	900	992-998	892-898	973-979	873-879	430	480	2000
KDD B 100x100	1000	1000	992-998	992-998	973-979	973-979	480	480	2000

DALŠÍ MOŽNOSTI

VARIANTY SKLA
str. 6

POVLAK SHOWER GUARD
str. 7

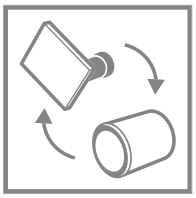

MOŽNOST VÝMĚNY ÚCHYTU
str. 38

SPRCHOVÉ VANIČKY
str. 228

PŘÍSLUŠENSTVÍ
str. 226

PROVEDENÍ

Arta
KDS I

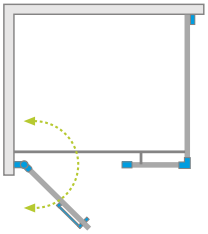

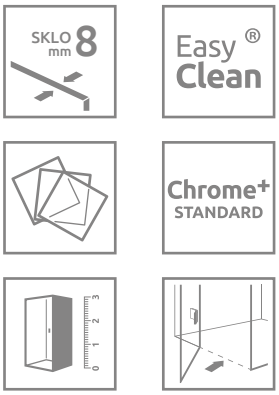

Sprchový kout se skládá ze 3 částí: Přední dveře (dva elementy) a bočnice S1. Prosím na objednávce uvádějte kódy všech částí.

PŘEDNÍ DVEŘE (se skládají ze dvou prvků, z nichž každý má individuální kód)

Model	Rozměr vaničky (A1)	Šířka vztupu (Y1)	Výška	Model	SKLO TRANSPARENT	
					Kód výrobku	Cena včetně DPH
KDS I front 90 levé	900	873-879	2000	Dveře W 520 L	386520-03-01L	10 282
				KDS I Stěna 310 L	386100-03-01L	17 258
KDS I front 90 pravé	900	873-879	2000	Dveře W 520 R	386520-03-01R	10 282
				KDS I Stěna 310 R	386100-03-01R	17 258
KDS I front 100 levé	1000	973-979	2000	Dveře W 620 L	386620-03-01L	10 649
				KDS I Stěna 310 L	386100-03-01L	17 258
KDS I front 100 pravé	1000	973-979	2000	Dveře W 620 R	386620-03-01R	10 649
				KDS I Stěna 310 R	386100-03-01R	17 258
KDS I front 110 levé	1100	1073-1079	2000	Dveře W 620 L	386620-03-01L	10 649
				KDS I Stěna 410 L	386102-03-01L	17 626
KDS I front 110 pravé	1100	1073-1079	2000	Dveře W 620 R	386620-03-01R	10 649
				KDS I Stěna 410 R	386102-03-01R	17 626
KDS I front 120 levé	1200	1173-1179	2000	Dveře W 820 L	386820-03-01L	11 383
				KDS I Stěna 310 L	386100-03-01L	17 258
KDS I front 120 pravé	1200	1173-1179	2000	Dveře W 820 R	386820-03-01R	11 383
				KDS I Stěna 310 R	386100-03-01R	17 258
KDS I front 130 levé	1300	1273-1279	2000	Dveře W 820 L	386820-03-01L	11 383
				KDS I Stěna 410 L	386102-03-01L	17 626
KDS I front 130 pravé	1300	1273-1279	2000	Dveře W 820 R	386820-03-01R	11 383
				KDS I Stěna 410 R	386102-03-01R	17 626
KDS I front 140 levé	1400	1373-1379	2000	Dveře W 820 L	386820-03-01L	11 383
				KDS I Stěna 510 L	386105-03-01L	17 993
KDS I front 140 pravé	1400	1373-1379	2000	Dveře W 820 R	386820-03-01R	11 383
				KDS I Stěna 510 R	386105-03-01R	17 993

BOČNÍ STĚNA S2

Model	Rozměr vaničky (A2)	Šířka vztupu (Y2)	Výška	SKLO TRANSPARENT	
				Kód výrobku	Cena včetně DPH
S2 80	800	773-783	2000	386110-03-01	10 282
S2 90	900	873-883	2000	386111-03-01	10 649
S2 100	1000	973-983	2000	386112-03-01	11 016

Série označené šedou barvou - doba výroby min. 4 týdny.

Maloobchodní ceny jsou v Kč. Rozměry jsou v mm.

TECHNICKÝ NÁKRES

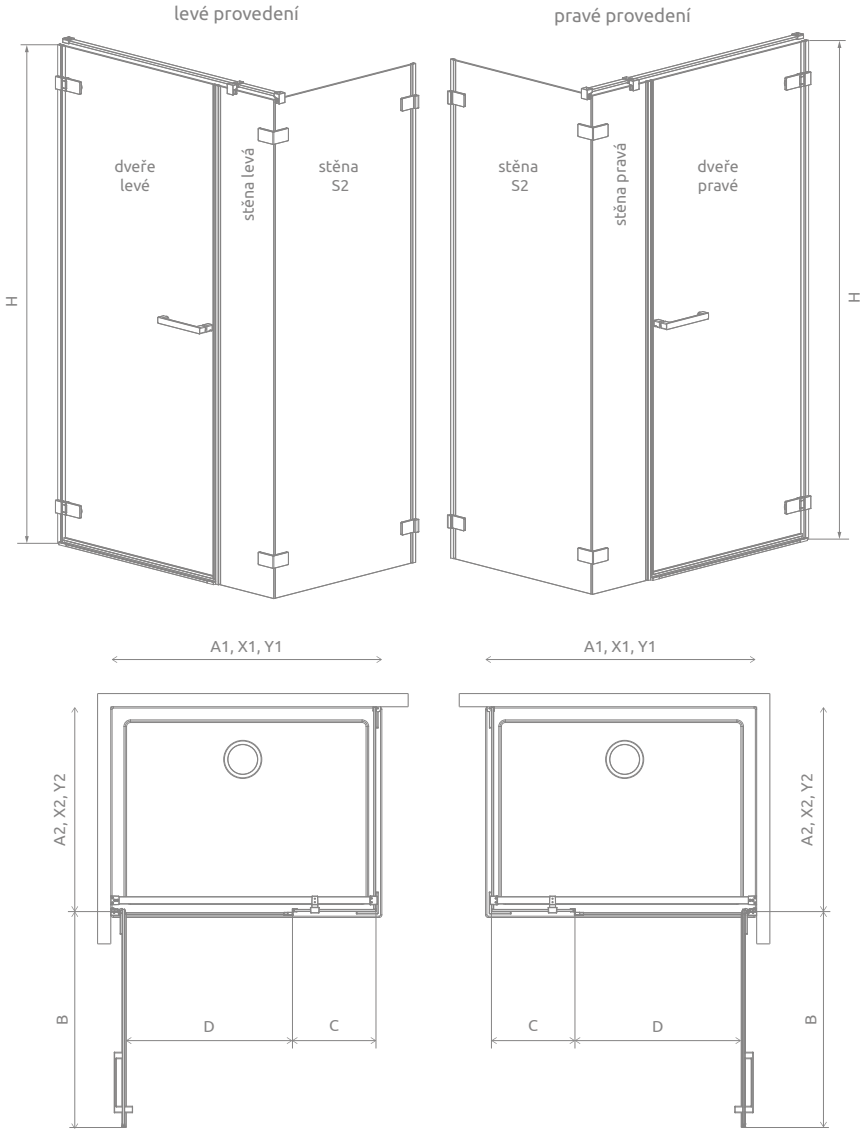

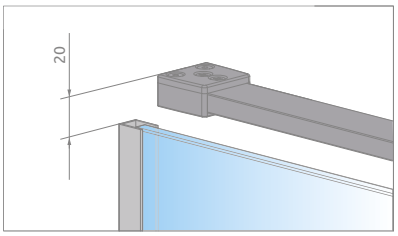

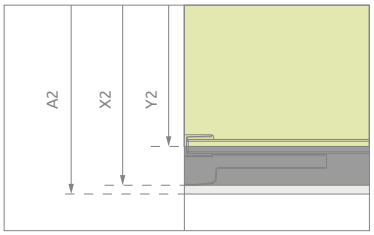

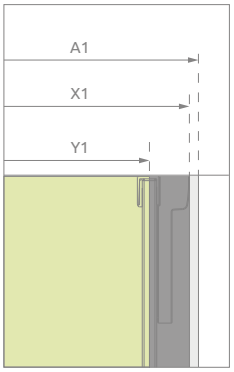

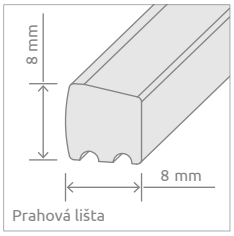

Arta KDS I	A1	X1	Y1	B	C	D	H
KDS I front 90	900	895-905	873-879	520	320	510	2000
KDS I front 100	1000	995-1005	973-979	620	320	610	2000
KDS I front 110	1100	1095-1105	1073-1079	620	420	610	2000
KDS I front 120	1200	1195-1205	1173-1179	820	320	810	2000
KDS I front 130	1300	1295-1305	1273-1279	820	420	810	2000
KDS I front 140	1400	1395-1405	1373-1379	820	520	810	2000

Arta KDS I	A2	X2	Y2	H
S2 80	800	795-805	773-783	2000
S2 90	900	895-905	873-883	2000
S2 100	1000	995-1005	973-983	2000

DALŠÍ MOŽNOSTI

VARIANTY SKLA
str. 6

POVLAK SHOWER GUARD
str. 7

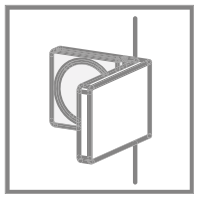

VNITŘNÍ ÚCHYTY
str. 8

SPRCHOVÉ VANIČKY
str. 228

PŘÍSLUŠENSTVÍ
str. 226

PROVEDENÍ

Arta
DWJ I

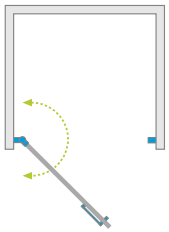

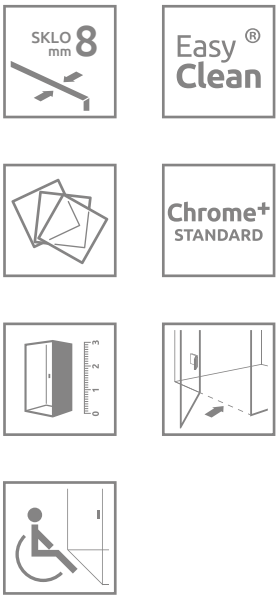

Model	Šířka vstupu (X)	Výška	SKLO TRANSPARENT	
			Kód výrobku	Cena včetně DPH
DWJ I 70 levé	693-708	2000	386070-03-01L	19 462
DWJ I 70 pravé	693-708	2000	386070-03-01R	19 462
DWJ I 80 levé	793-808	2000	386071-03-01L	19 829
DWJ I 80 pravé	793-808	2000	386071-03-01R	19 829
DWJ I 90 levé	893-908	2000	386072-03-01L	20 196
DWJ I 90 pravé	893-908	2000	386072-03-01R	20 196
DWJ I 100 levé	993-1008	2000	386073-03-01L	20 563
DWJ I 100 pravé	993-1008	2000	386073-03-01R	20 563

Maloobchodní ceny jsou v Kč. Rozměry jsou v mm.

TECHNICKÝ NÁKRES

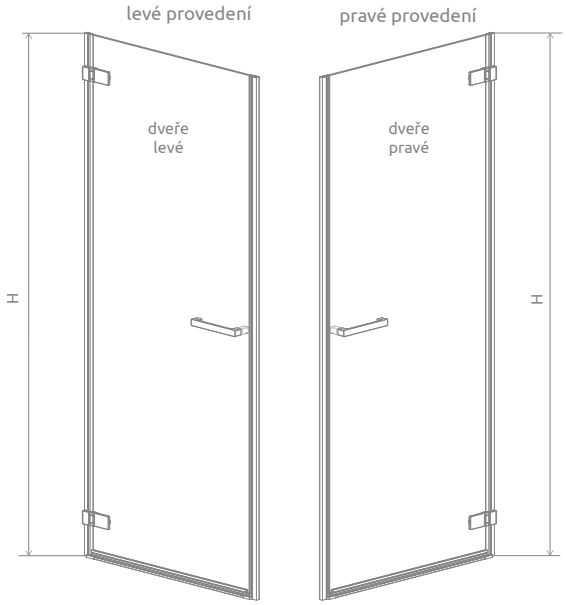

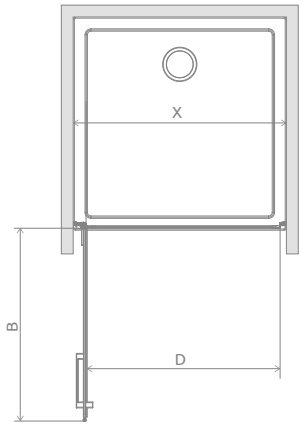

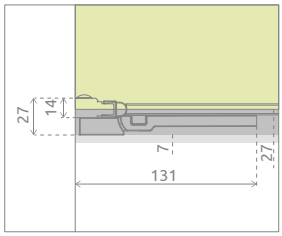

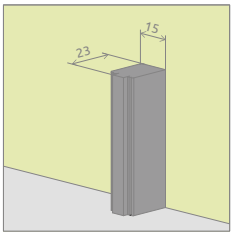

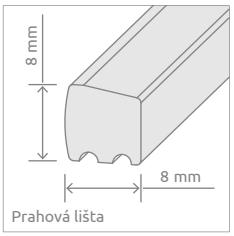

Arta DWJ I	X	B	D	H
DWJ I 70	693-708	630	620	2000
DWJ I 80	793-808	730	720	2000
DWJ I 90	893-908	830	820	2000
DWJ I 100	993-1008	930	920	2000

DALŠÍ MOŽNOSTI

VARIANTY SKLA
str. 6

POVLAK SHOWER GUARD
str. 7

SPRCHOVÉ VANIČKY
str. 228

PŘÍSLUŠENSTVÍ
str. 226

PROVEDENÍ

Arta
DWJ II

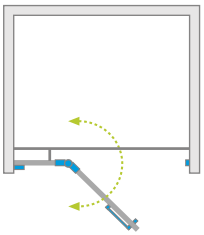

Sprchový kout se skládá ze 2 částí: dveře a bočnice. Prosím na objednávce uveďte kódy obou částí.

Model	Šířka vstupu (X)	Výška	Model	SKLO TRANSPARENT	
				Kód výrobku	Cena včetně DPH
DWJ II 90 levé	892-911	2000	Dveře G 628 L	386441-03-01L	10 649
			DWJ II Stěna 223 L	386011-03-01L	15 055
DWJ II 90 pravé	892-911	2000	Dveře G 628 R	386441-03-01R	10 649
			DWJ II Stěna 223 R	386011-03-01R	15 055
DWJ II 100 levé	992-1011	2000	Dveře G 628 L	386441-03-01L	10 649
			DWJ II Stěna 323 L	386012-03-01L	15 422
DWJ II 100 pravé	992-1011	2000	Dveře G 628 R	386441-03-01R	10 649
			DWJ II Stěna 323 R	386012-03-01R	15 422
DWJ II 110 levé	1092-1111	2000	Dveře G 628 L	386441-03-01L	10 649
			DWJ II Stěna 423 L	386013-03-01L	15 790
DWJ II 110 pravé	1092-1111	2000	Dveře G 628 R	386441-03-01R	10 649
			DWJ II Stěna 423 R	386013-03-01R	15 790
DWJ II 120 levé	1192-1211	2000	Dveře G 828 L	386444-03-01L	11 383
			DWJ II Stěna 323 L	386012-03-01L	15 422
DWJ II 120 pravé	1192-1211	2000	Dveře G 828 R	386444-03-01R	11 383
			DWJ II Stěna 323 R	386012-03-01R	15 422
DWJ II 130 levé	1292-1311	2000	Dveře G 828 L	386444-03-01L	11 383
			DWJ II Stěna 423 L	386013-03-01L	15 790
DWJ II 130 pravé	1292-1311	2000	Dveře G 828 R	386444-03-01R	11 383
			DWJ II Stěna 423 R	386013-03-01R	15 790
DWJ II 140 levé	1392-1411	2000	Dveře G 828 L	386444-03-01L	11 383
			DWJ II Stěna 523 L	386016-03-01L	16 157
DWJ II 140 pravé	1392-1411	2000	Dveře G 828 R	386444-03-01R	11 383
			DWJ II Stěna 523 R	386016-03-01R	16 157

Maloobchodní ceny jsou v Kč. Rozměry jsou v mm.

TECHNICKÝ NÁKRES

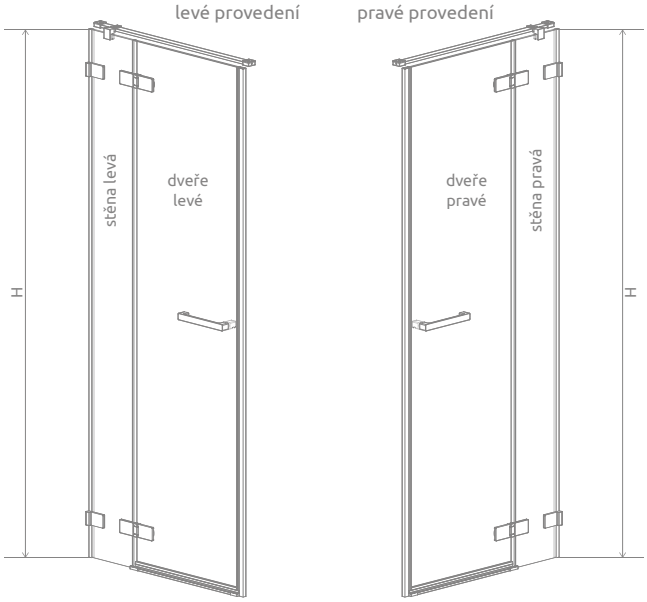

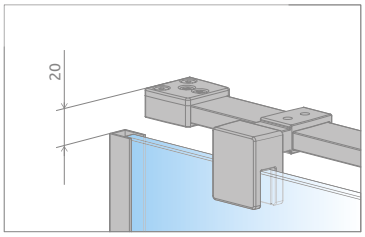

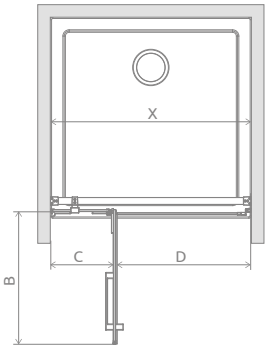

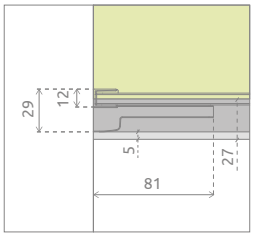

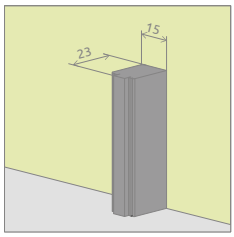

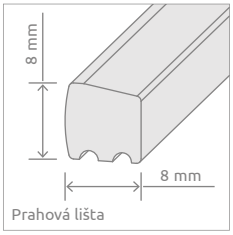

Arta DWJ II	X	B	C	D	H
DWJ II 90	892-911	630	225	620	2000
DWJ II 100	992-1011	630	325	620	2000
DWJ II 110	1092-1111	630	425	620	2000
DWJ II 120	1192-1211	830	325	820	2000
DWJ II 130	1292-1311	830	425	820	2000
DWJ II 140	1392-1411	830	525	820	2000

DALŠÍ MOŽNOSTI

VARIANTY SKLA
str. 6

POVLAK SHOWER GUARD
str. 7

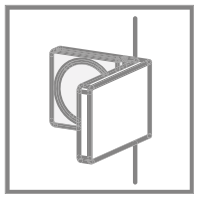

VNITŘNÍ ÚCHYTY
str. 8

SPRCHOVÉ VANIČKY
str. 228

PŘÍSLUŠENSTVÍ
str. 226

PROVEDENÍ

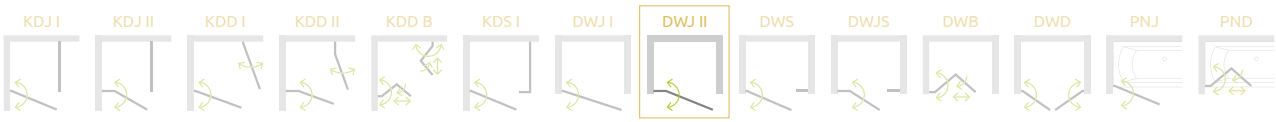

Arta DWS

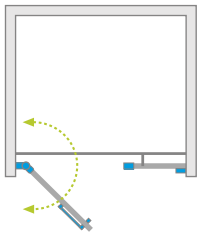

Sprchový kout se skládá ze 2 částí: dveře a bočnice. Prosím na objednávce uveďte kódy obou částí.

Model	Šířka vstupu (X)	Výška	Model	SKLO TRANSPARENT	
				Kód výrobku	Cena včetně DPH
DWS 100 levé	991-1007	2000	Dveře W 628 L	386628-03-01L	10 649
			DWS Stěna 315 L	386091-03-01L	17 626
DWS 100 pravé	991-1007	2000	Dveře W 628 R	386628-03-01R	10 649
			DWS Stěna 315 R	386091-03-01R	17 626
DWS 110 levé	1091-1107	2000	Dveře W 628 L	386628-03-01L	10 649
			DWS Stěna 415 L	386092-03-01L	17 993
DWS 110 pravé	1091-1107	2000	Dveře W 628 R	386628-03-01R	10 649
			DWS Stěna 415 R	386092-03-01R	17 993
DWS 120 levé	1191-1207	2000	Dveře W 828 L	386828-03-01L	11 383
			DWS Stěna 315 L	386091-03-01L	17 626
DWS 120 pravé	1191-1207	2000	Dveře W 828 R	386828-03-01R	11 383
			DWS Stěna 315 R	386091-03-01R	17 626
DWS 130 levé	1291-1307	2000	Dveře W 828 L	386828-03-01L	11 383
			DWS Stěna 415 L	386092-03-01L	17 993
DWS 130 pravé	1291-1307	2000	Dveře W 828 R	386828-03-01R	11 383
			DWS Stěna 415 R	386092-03-01R	17 993
DWS 140 levé	1391-1407	2000	Dveře W 828 L	386828-03-01L	11 383
			DWS Stěna 515 L	386095-03-01L	18 360
DWS 140 pravé	1391-1407	2000	Dveře W 828 R	386828-03-01R	11 383
			DWS Stěna 515 R	386095-03-01R	18 360

Maloobchodní ceny jsou v Kč. Rozměry jsou v mm.

TECHNICKÝ NÁKRES

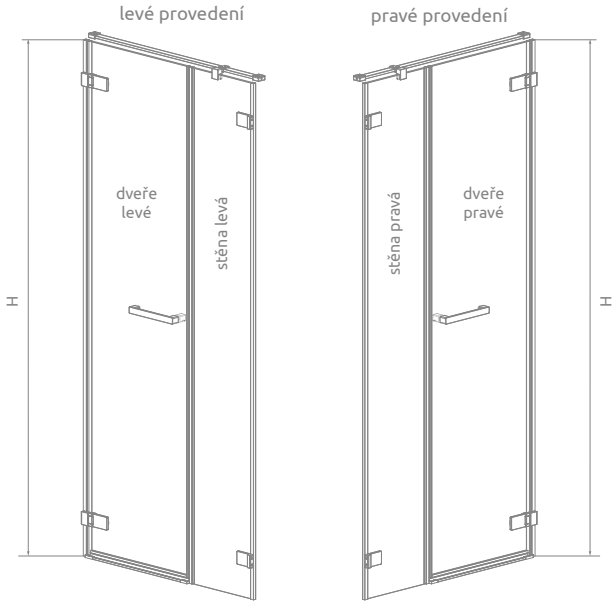

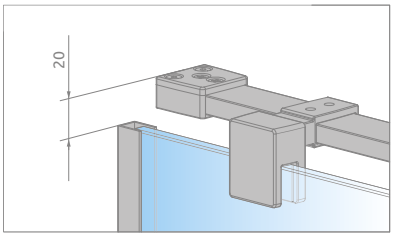

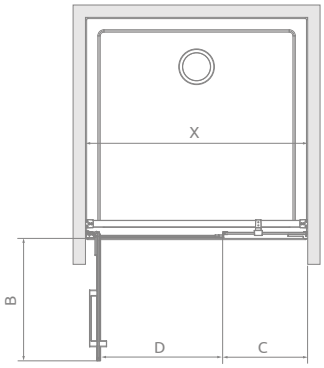

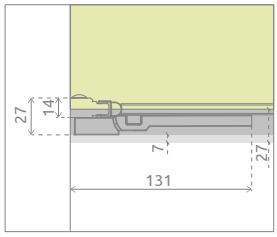

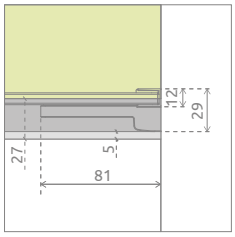

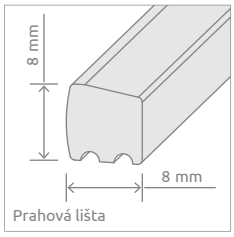

Arta DWS	X	B	C	D	H
DWS 100	991-1007	615	328	620	2000
DWS 110	1091-1107	615	428	620	2000
DWS 120	1191-1207	815	328	820	2000
DWS 130	1291-1307	815	428	820	2000
DWS 140	1391-1407	815	528	820	2000

DALŠÍ MOŽNOSTI

VARIANTY SKLA
str. 6

POVLAK SHOWER GUARD
str. 7

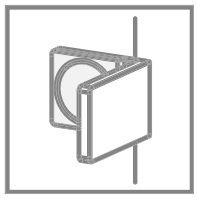

VNITŘNÍ ÚCHYTY
str. 8

SPRCHOVÉ VANIČKY
str. 228

PŘÍSLUŠENSTVÍ
str. 226

PROVEDENÍ

Arta DWJS

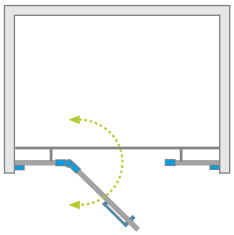

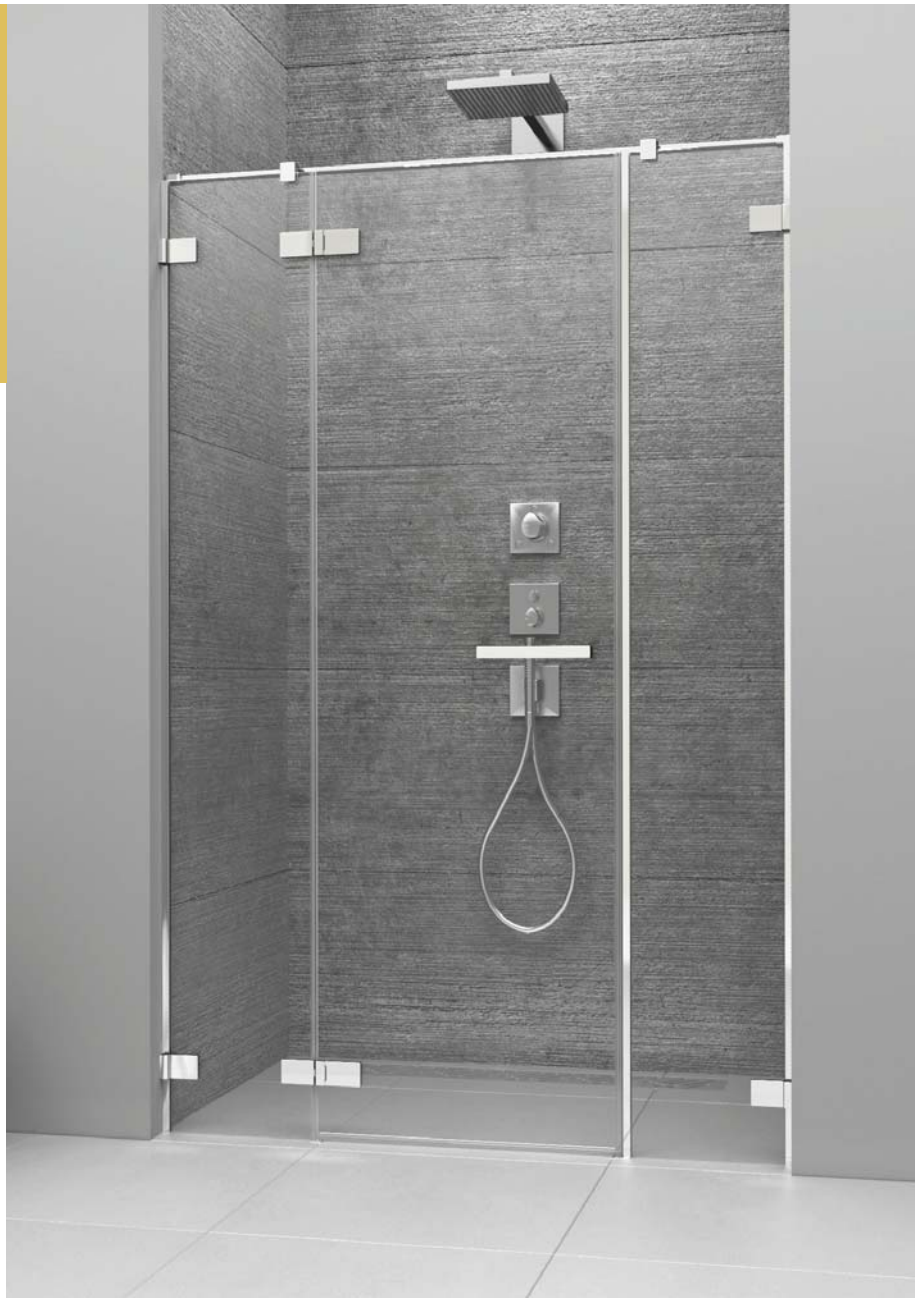

Sprchový kout se skládá ze 2 částí: dveře a boční stěna S. Prosím na objednávce uveďte kódy obou částí.

Model	Šířka vstupu (X)	Výška	Model	SKLO TRANSPARENT	
				Kód výrobku	Cena včetně DPH
DWJS 130 levé	1290-1310	2000	Dveře G 620 L	386455-03-01L	10 649
			DWJS Ścianki 322 L	386122-03-01L	19 829
DWJS 130 pravé	1290-1310	2000	Dveře G 620 R	386455-03-01R	10 649
			DWJS Ścianki 322 R	386122-03-01R	19 829
DWJS 140 levé	1390-1410	2000	Dveře G 720 L	386456-03-01L	11 016
			DWJS Ścianki 322 L	386122-03-01L	19 829
DWJS 140 pravé	1390-1410	2000	Dveře G 720 R	386456-03-01R	11 016
			DWJS Ścianki 322 R	386122-03-01R	19 829
DWJS 150 levé	1490-1510	2000	Dveře G 820 L	386457-03-01L	11 383
			DWJS Ścianki 322 L	386122-03-01L	19 829
DWJS 150 pravé	1490-1510	2000	Dveře G 820 R	386457-03-01R	11 383
			DWJS Ścianki 322 R	386122-03-01R	19 829

Maloobchodní ceny jsou v Kč. Rozměry jsou v mm.

TECHNICKÝ NÁKRES

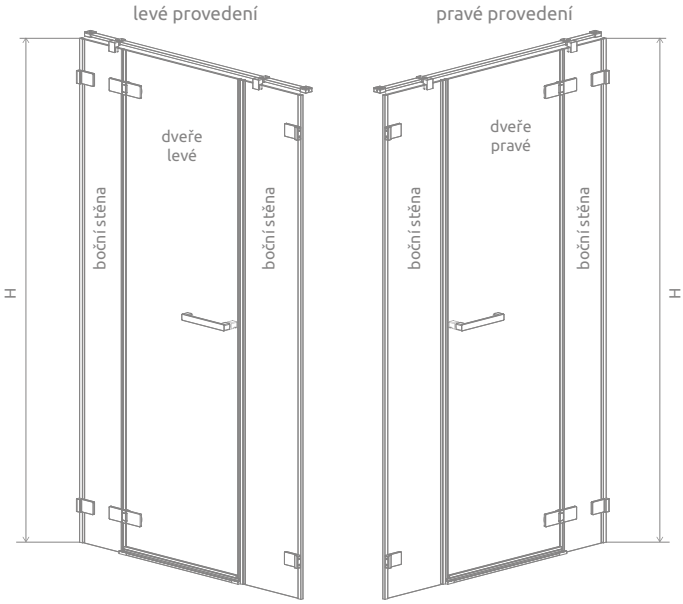

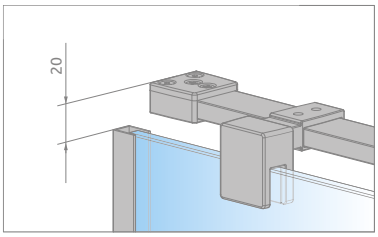

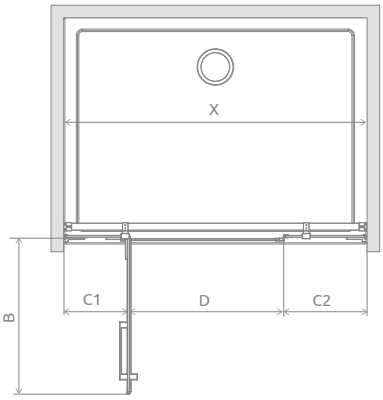

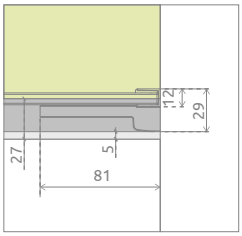

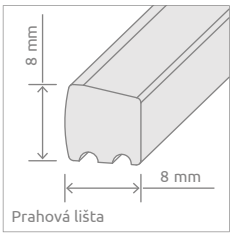

Arta DWJS	X	B	C1	C2	D	H
DWJS 130	1290-1310	620	348	335	610	2000
DWJS 140	1390-1410	720	348	335	710	2000
DWJS 150	1490-1510	820	348	335	810	2000

DALŠÍ MOŽNOSTI

VARIANTY SKLA
str. 6

POVLAK SHOWER GUARD
str. 7

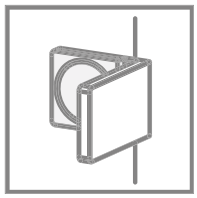

VNITŘNÍ ÚCHYTY
str. 8

SPRCHOVÉ VANIČKY
str. 228

PŘÍSLUŠENSTVÍ
str. 226

PROVEDENÍ

Arta DWB

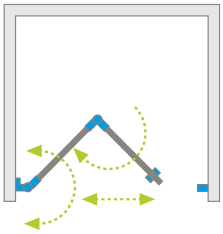

Model	Šířka vstupu (X)	Výška	SKLO TRANSPARENT	
			Kód výrobku	Cena včetně DPH
DWB 90 L	892-906	2000	386151-03-01L	24 235
DWB 90 R	892-906	2000	386151-03-01R	24 235
DWB 100 L	992-1006	2000	386152-03-01L	24 602
DWB 100 R	992-1006	2000	386152-03-01R	24 602

PRAKTICKÉ ÚCHYTY
Můžete vyměnit úchyt za rukojeti s prvky TPE v barvě grafit – kód výrobku 004-400001400. Doba výroby 5 dnů.

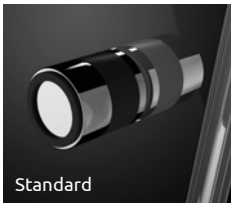

prvky z TPE
v černé barvě

prvky z TPE
v grafitové barvě

Maloobchodní ceny jsou v Kč. Rozměry jsou v mm.

TECHNICKÝ NÁKRES

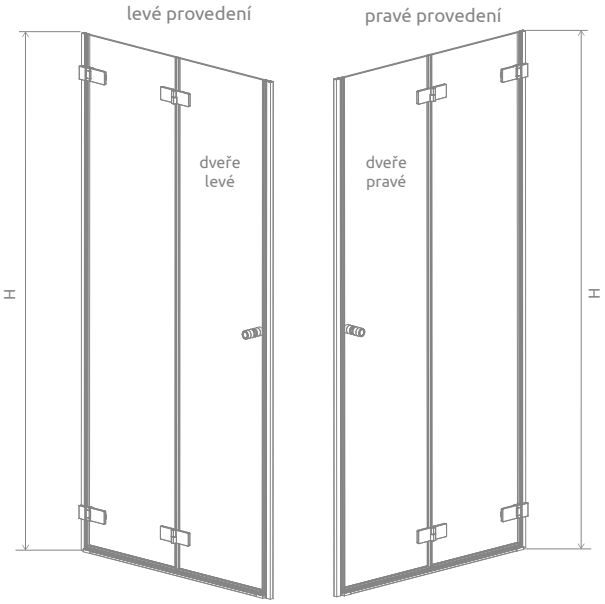

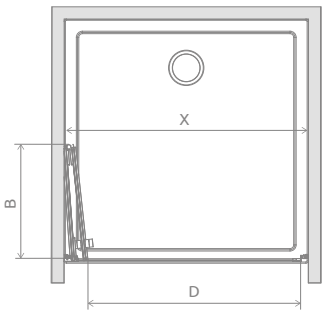

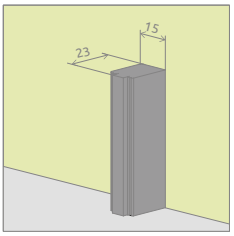

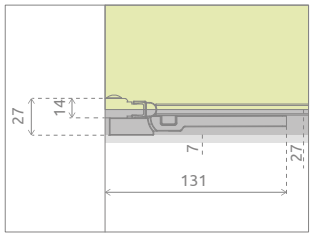

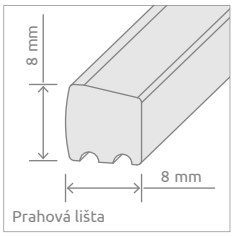

Arta DWB	X	B	D	H
DWB 90	892-906	380	780	2000
DWB 100	992-1006	430	880	2000

DALŠÍ MOŽNOSTI

VARIANTY SKLA
str. 6

POVLAK SHOWER GUARD
str. 7

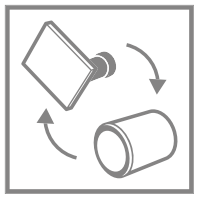

Možnost výměny úchytu
str. 50

SPRCHOVÉ VANIČKY
str. 228

PŘÍSLUŠENSTVÍ
str. 226

PROVEDENÍ

Arta DWD

Sprchový kout se skládá ze dvou částí : pravé a levé. Prosím na objednávce uvádějte kódy obou částí.

Dveře lze objednat ve dvou stejných velikostech nebo s různými rozměry, pokud to situace v koupelně vyžaduje. Na další stránce naleznete možné kombinace velikostí.

ČÁST LEVÁ

Model	Výška	SKLO TRANSPARENT	
		Kód výrobku	Cena včetně DPH
DWD 40 levé	2000	386030-03-01L	14 688
DWD 45 levé	2000	386031-03-01L	14 908
DWD 50 levé	2000	386032-03-01L	15 129
DWD 55 levé	2000	386033-03-01L	15 349
DWD 60 levé	2000	386034-03-01L	15 569

ČÁST PRAVÁ

Model	Výška	SKLO TRANSPARENT	
		Kód výrobku	Cena včetně DPH
DWD 40 pravé	2000	386030-03-01R	14 688
DWD 45 pravé	2000	386031-03-01R	14 908
DWD 50 pravé	2000	386032-03-01R	15 129
DWD 55 pravé	2000	386033-03-01R	15 349
DWD 60 pravé	2000	386034-03-01R	15 569

■ Czas realizacji zamówienia do 5 dni roboczych.

Maloobchodní ceny jsou v Kč. Rozměry jsou v mm.

TECHNICKÝ NÁKRES

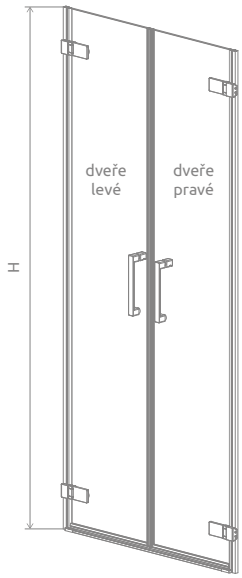

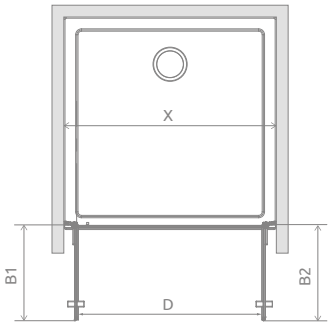

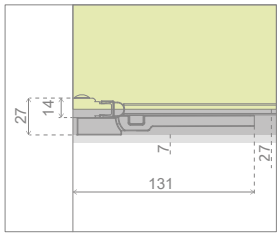

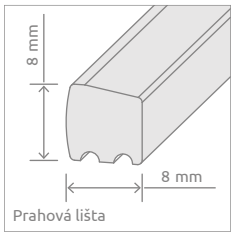

SYMETRICKÝ

Arta DWD	X	B1	B2	D	H
DWD 40L+40R	795-807	355	355	690	2000
DWD 45L+45R	895-907	405	405	790	2000
DWD 50L+50R	995-1007	455	455	890	2000
DWD 55L+55R	1095-1107	505	505	990	2000
DWD 60L+60R	1195-1207	555	555	1090	2000

ASYMETRICKÝ

Arta DWD	X	B1	B2	D	H
DWD 40L+45R	845-857	355	405	740	2000
DWD 40L+50R	895-907	355	455	790	2000
DWD 40L+55R	945-957	355	505	840	2000
DWD 40L+60R	995-1007	355	555	890	2000
DWD 45L+40R	845-857	405	355	740	2000
DWD 45L+50R	945-957	405	455	840	2000
DWD 45L+55R	995-1007	405	505	890	2000
DWD 45L+60R	1045-1057	405	555	940	2000
DWD 50L+40R	895-907	455	355	790	2000
DWD 50L+45R	945-957	455	405	840	2000
DWD 50L+55R	1045-1057	455	505	940	2000
DWD 50L+60R	1095-1107	455	555	990	2000
DWD 55L+40R	945-957	505	355	840	2000
DWD 55L+45R	995-1007	505	405	890	2000
DWD 55L+50R	1045-1057	505	455	940	2000
DWD 55L+60R	1145-1157	505	555	1040	2000
DWD 60L+40R	995-1007	555	355	890	2000
DWD 60L+45R	1045-1057	555	405	940	2000
DWD 60L+50R	1095-1107	555	455	990	2000
DWD 60L+55R	1145-1157	555	505	1040	2000

DALŠÍ MOŽNOSTI

VARIANTY SKLA
str. 6

POVLAK SHOWER GUARD
str. 7

SPRCHOVÉ VANIČKY
str. 228

PŘÍSLUŠENSTVÍ
str. 226

PROVEDENÍ

Všechny skla jsou upraveny v úpravě **EasyClean®**, která pomáhá udržovat sprchové kouty čisté.

Tvrzené bezpečnostní sklo o tloušťce 8 mm, v souladu s EN 12150:1

Produkt je k dispozici ve čtyřech provedeních skla. Podrobnosti na str. 6.

RADAWAY NA MÍRU

K DISPOZICI VE VELIKOSTI
Pokud nemůžete najít sprchový kout vhodný pro vaši koupelnu, pak můžete využít nabídku sprchových koutů na míru. Modely označené piktogramem uvedeným níže můžeme přizpůsobit vašim individuálním potřebám.

DETAIL SÉRIE EUPHORIA

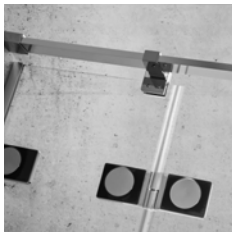

Závěs v jedné linii se sklem **pro snadné** čištění.

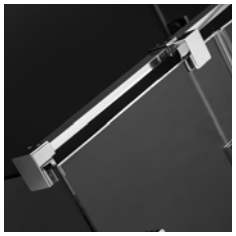

Mosazné stabilizátory zajistí pevné sestavení sprchových koutů

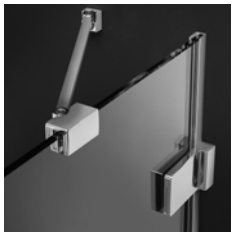

Bezpečností sklo tloušťka 8 mm

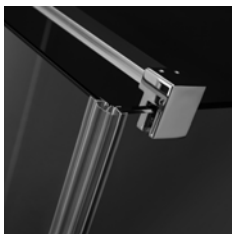

Magnetické těsnění zajišťující **těsnos** sprchového koutu

Těsnící profil umožňující **vyrovnání** stěny asi o 10 mm.

Instalace bez těsnícího profilu možné pouze na dokonale rovné stěny

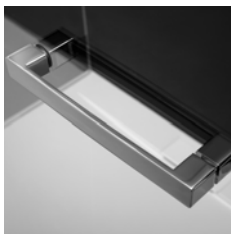

Elegantní choromové detaily

BARVA SKLA

01 Transparent

BARVA PROFILU

01 Chrom

série Euphoria

Euphoria PDD

Čtvrtkruhové sprchové dveře

Easy Clean®

SKLO 8 mm

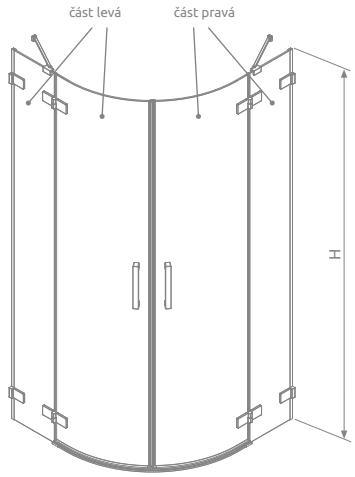

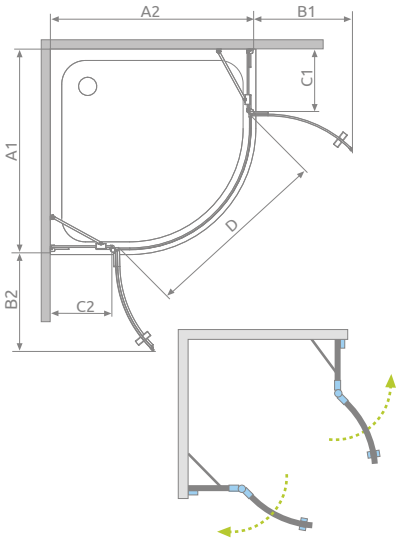

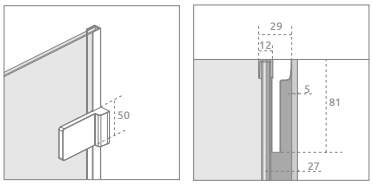

Sprchový kout se skládá ze 2 částí.
Prosím na objednávce uveďte kódy pravé a levé části.

Část levá

Model	Rozměr vaničky	Výška	SKLO TRANSPARENT	
			Kód výrobku	Cena včetně DPH
PDD 80 levá	800	2000	383002-01L	14 530
PDD 90 levá	900	2000	383001-01L	14 887
PDD 100 levá	1000	2000	383003-01L	15 243

Část pravá

Model	Rozměr vaničky	Výška	SKLO TRANSPARENT	
			Kód výrobku	Cena včetně DPH
PDD 80 pravá	800	2000	383002-01R	14 530
PDD 90 pravá	900	2000	383001-01R	14 887
PDD 100 pravá	1000	2000	383003-01R	15 243

Série označené šedou barou – doba výroby min. 2 týdny.

Euphoria PDD	A1	A2	B1	B2	C1	C2	D	H
PDD 80×80	795-805	795-805	440	440	170	170	845	2000
PDD 80×90	795-805	895-905	440	440	170	270	845	2000
PDD 80×100	795-805	995-1005	440	440	170	370	845	2000
PDD 90×90	895-905	895-905	440	440	270	270	845	2000
PDD 90×100	895-905	995-1005	440	440	270	370	845	2000
PDD 100×100	995-1005	995-1005	440	440	370	370	845	2000

Maloobchodní ceny jsou v Kč. Rozměry jsou v mm.

Euphoria KDJ

Sprchový kout obdélníkový, jednodílné dveře

Easy® Clean

SKLO 8 mm

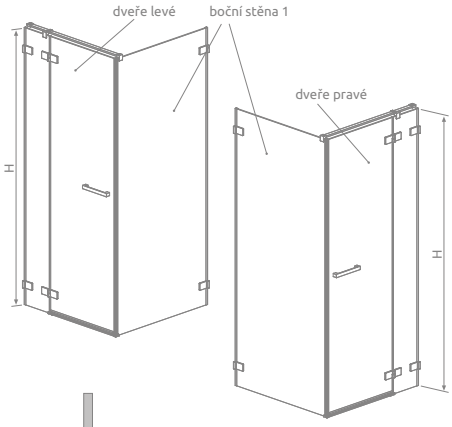

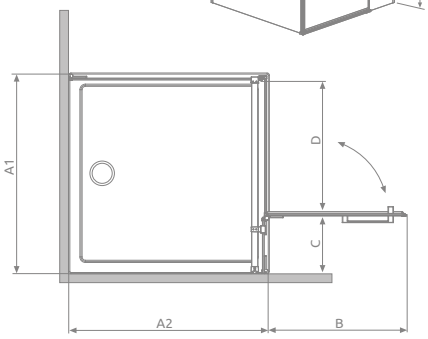

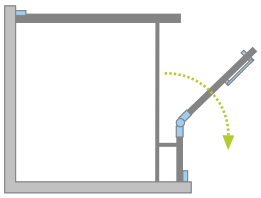

Sprchový kout se skládá z dvou částí: dveře a bočnice.
Prosím na objednávce uveďte kódy obou částí.

Dveře

Model	Rozměr vaničky	Výška	SKLO TRANSPARENT	
			Kód výrobku	Cena včetně DPH
KDJ dveře 80 levé	800	2000	383043-01L	14 887
KDJ dveře 80 pravé	800	2000	383043-01R	14 887
KDJ dveře 90 levé	900	2000	383044-01L	15 243
KDJ dveře 90 pravé	900	2000	383044-01R	15 243
KDJ dveře 100 levé	1000	2000	383040-01L	15 600
KDJ dveře 100 pravé	1000	2000	383040-01R	15 600
KDJ dveře 110 levé	1100	2000	383041-01L	15 956
KDJ dveře 110 pravé	1100	2000	383041-01R	15 956
KDJ dveře 120 levé	1200	2000	383042-01L	16 313
KDJ dveře 120 pravé	1200	2000	383042-01R	16 313

Boční stěna

Model	Rozměr vaničky	Výška	SKLO TRANSPARENT	
			Kód výrobku	Cena včetně DPH
S1 80	800	2000	383051-01	7 758
S1 90	900	2000	383050-01	8 114
S1 100	1000	2000	383052-01	8 471
S1 110	1100	2000	383053-01	9 184
S1 120	1200	2000	383054-01	9 540

Euphoria KDJ	A1	B	C	D	H
KDJ Dveře 80	795-805	520	245	500	2000
KDJ Dveře 90	895-905	620	245	600	2000
KDJ Dveře 100	995-1005	620	345	600	2000
KDJ Dveře 110	1095-1105	820	245	800	2000
KDJ Dveře 120	1195-1205	820	345	800	2000

stěna 1	A2
stěna 80	795-805
stěna 90	895-905
stěna 100	995-1005
stěna 110	1095-1105
stěna 120	1195-1205

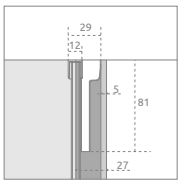

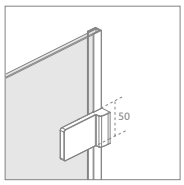

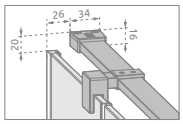

Euphoria KDJ+S

Sprchové dveře jednodílné

Easy® Clean

SKLO 8 mm

Volba! Možnost objednání bez prahové lišty
Podrobnosti na straně 65

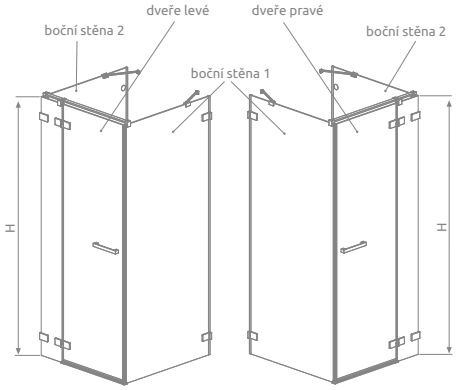

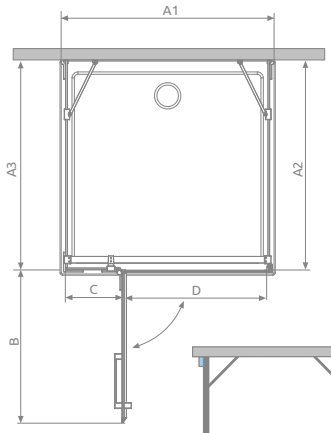

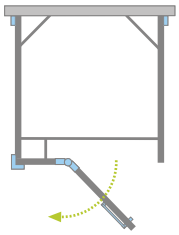

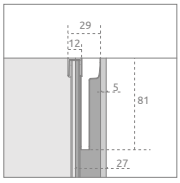

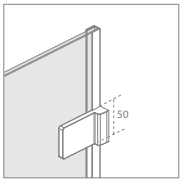

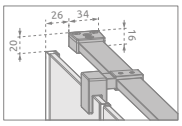

Sprchový kout je složen ze 3 dílů (Dveře a boční stěny S1 a S2).
Prosím na objednávce uvádějte kódy všech částí.

Dveře

Model	Rozměr vaničky	Výška	SKLO TRANSPARENT	
			Kód výrobku	Cena včetně DPH
KDJ+S dveře 80 levé	800	2000	383021-01L	12 748
KDJ+S dveře 80 pravé	800	2000	383021-01R	12 748
KDJ+S dveře 90 levé	900	2000	383020-01L	13 105
KDJ+S dveře 90 pravé	900	2000	383020-01R	13 105
KDJ+S dveře 100 levé	1000	2000	383022-01L	13 461
KDJ+S dveře 100 pravé	1000	2000	383022-01R	13 461
KDJ+S dveře 110 levé	1100	2000	383023-01L	14 174
KDJ+S dveře 110 pravé	1100	2000	383023-01R	14 174
KDJ+S dveře 120 levé	1200	2000	383024-01L	14 530
KDJ+S Dveře 120 pravé	1200	2000	383024-01R	14 530

Boční stěna 1

Model	Rozměr vaničky	Výška	SKLO TRANSPARENT	
			Kód výrobku	Cena včetně DPH
S1 80	800	2000	383051-01	7 758
S1 90	900	2000	383050-01	8 114
S1 100	1000	2000	383052-01	8 471

Boční stěna 2

Model	Rozměr vaničky	Výška	SKLO TRANSPARENT	
			Kód výrobku	Cena včetně DPH
S2 80	800	2000	383031-01	11 322
S2 90	900	2000	383030-01	11 679
S2 100	1000	2000	383032-01	12 392

Série označené šedou barou – doba výroby min. 2 týdny.

Euphoria KDJ+S	A1	B	C	D	H
KDJ Dveře 80	790	520	220	500	2000
KDJ Dveře 90	890	620	220	600	2000
KDJ Dveře 100	990	620	320	600	2000
KDJ Dveře 110	1090	820	220	800	2000
KDJ Dveře 120	1190	820	320	800	2000

stěna 1	A2
stěna 80	776-786
stěna 90	876-886
stěna 100	976-986

stěna 2	A3
stěna 80	778-788
stěna 90	878-888
stěna 100	978-988

Maloobchodní ceny jsou v Kč. Rozměry jsou v mm.

Volba! Možnost objednání bez prahové lišty
Podrobnosti na straně 65

Euphoria KDJ P

Sprchové dveře jednodílné, vchod ze strany

Easy® Clean

SKLO 8 mm

Euphoria

Sprchový kout je složen ze 3 dílů (Dveře a boční stěny S2 a S3).
Prosím na objednávce uvádějte kódy všech částí.

Dveře

Model	Rozměr vaničky	Výška	SKLO TRANSPARENT	
			Kód výrobku	Cena včetně DPH
KDJ dveře 80 levé	800	2000	383043-01L	14 887
KDJ dveře 80 pravé	800	2000	383043-01R	14 887
KDJ dveře 90 levé	900	2000	383044-01L	15 243
KDJ dveře 90 pravé	900	2000	383044-01R	15 243
KDJ dveře 100 levé	1000	2000	383040-01L	15 600
KDJ dveře 100 pravé	1000	2000	383040-01R	15 600

Boční stěna 2

Model	Rozměr vaničky	Výška	SKLO TRANSPARENT	
			Kód výrobku	Cena včetně DPH
S2 80	800	2000	383031-01	11 322
S2 90	900	2000	383030-01	11 679
S2 100	1000	2000	383032-01	12 392

Boční stěna 3

Model	Rozměr vaničky	Výška	SKLO TRANSPARENT	
			Kód výrobku	Cena včetně DPH
S3 80	800	2000	383038-01	4 907
S3 90	900	2000	383035-01	5 263
S3 100	1000	2000	383036-01	5 976
S3 110	1100	2000	383039-01	6 689
S3 120	1200	2000	383037-01	7 045

Série označené šedou barou – doba výroby min. 2 týdny.

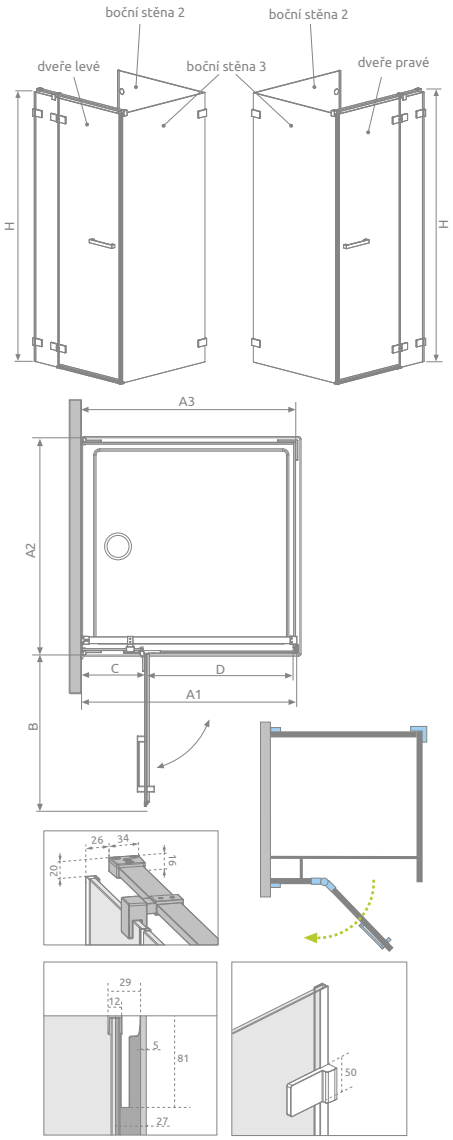

Euphoria KDJ-P	A1	B	C	D	H
KDJ Dveře 80	778-788	520	245	500	2000
KDJ Dveře 90	878-888	620	245	600	2000
KDJ Dveře 100	978-988	620	345	600	2000

stěna 2	A3
stěna 80	778-788
stěna 90	878-888
stěna 100	978-988

stěna 3	A2
stěna 80	790
stěna 90	890
stěna 100	990
stěna 110	1090
stěna 120	1190

Euphoria KDD

Sprchový kout obdelníkový, dvoudílný

Easy® Clean

SKLO 8 mm

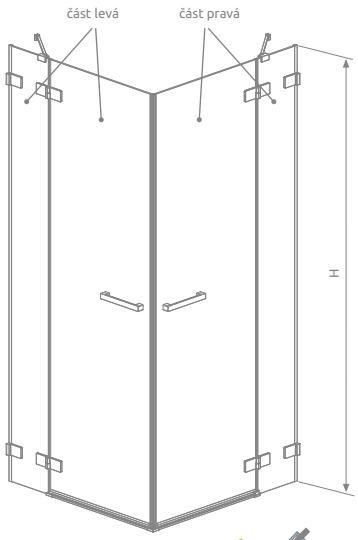

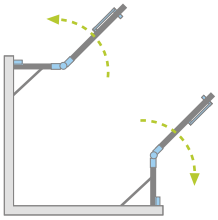

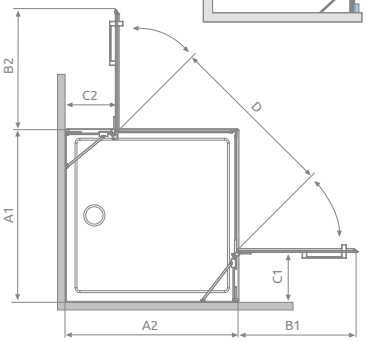

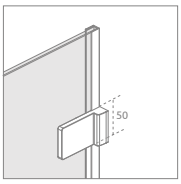

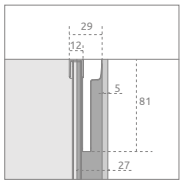

Sprchový kout je složen ze 2 dílů (levá a pravá část).
Prosím na objednávce uvádějte kódy obou částí.

Část levá

Model	Rozměr vaničky	Výška	SKLO TRANSPARENT	
			Kód výrobku	Cena včetně DPH
KDD 80 levá	800	2000	383061-01L	14 174
KDD 90 levá	900	2000	383060-01L	14 530
KDD 100 levá	1000	2000	383062-01L	14 887

Část pravá

Model	Rozměr vaničky	Výška	SKLO TRANSPARENT	
			Kód výrobku	Cena včetně DPH
KDD 80 pravá	800	2000	383061-01R	14 174
KDD 90 pravá	900	2000	383060-01R	14 530
KDD 100 pravá	1000	2000	383062-01R	14 887

Euphoria KDD	A1	A2	B1	B2	C1	C2	D	H
KDD 80×80	795-805	795-805	520	520	245	245	740	2000
KDD 90×80	895-905	795-805	620	520	245	245	805	2000
KDD 80×90	795-805	895-905	520	620	245	245	805	2000
KDD 90×90	895-905	895-905	620	620	245	245	880	2000
KDD 100×80	995-1005	795-805	620	520	345	245	805	2000
KDD 80×100	795-805	995-1005	520	620	245	345	805	2000
KDD 100×90	995-1005	895-905	620	620	345	245	880	2000
KDD 90×100	895-905	995-1005	620	620	245	345	880	2000
KDD 100×100	995-1005	995-1005	620	620	345	345	880	2000

Maloobchodní ceny jsou v Kč. Rozměry jsou v mm.

Euphoria DWJ

Dveře

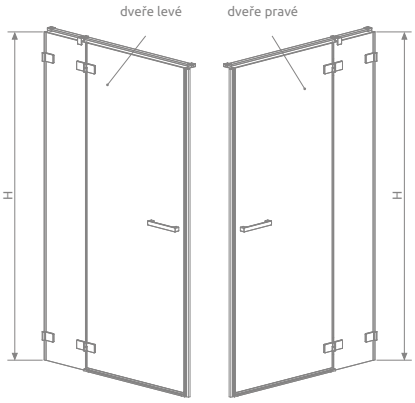

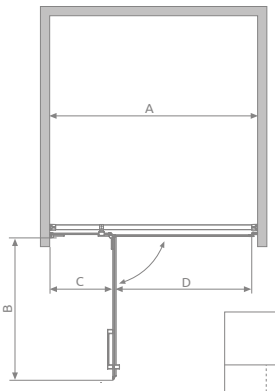

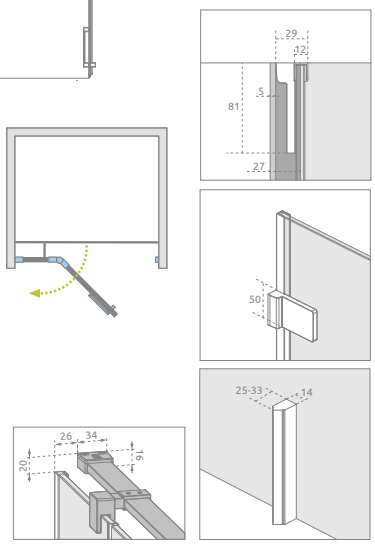

Model	Šířka vstupu	Výška	SKLO TRANSPARENT	
			Kód výrobku	Cena včetně DPH
DWJ 80 levé	794-812	2000	383012-01L	15 600
DWJ 80 pravé	794-812	2000	383012-01R	15 600
DWJ 90 levé	894-912	2000	383013-01L	15 956
DWJ 90 pravé	894-912	2000	383013-01R	15 956
DWJ 100 levé	994-1012	2000	383014-01L	16 313
DWJ 100 pravé	994-1012	2000	383014-01R	16 313
DWJ 110 levé	1094-1112	2000	383015-01L	16 669
DWJ 110 pravé	1094-1112	2000	383015-01R	16 669
DWJ 120 levé	1194-1212	2000	383016-01L	17 382
DWJ 120 pravé	1194-1212	2000	383016-01R	17 382
DWJ 130 levé	1294-1312	2000	383017-01L	17 738
DWJ 130 pravé	1294-1312	2000	383017-01R	17 738

Série označené šedou barou – doba výroby min. 2 týdny.

Euphoria DWJ	A	B	C	D	H
DWJ 80	794-812	520	245	500	2000
DWJ 90	894-912	620	245	600	2000
DWJ 100	994-1012	620	345	600	2000
DWJ 110	1094-1112	820	245	800	2000
DWJ 120	1194-1212	820	345	800	2000
DWJ 130	1294-1312	820	445	800	2000

Tipy pro instalaci řady Euphoria

Instalace na vaničku

Standard mezi výrobci sprchových koutů je rozměr sprchového koutu shodný s rozměrem vaničky, pro který je nastavena. Ve skutečnosti, rozměry vnější strany sprchového koutu jsou menší, protože je nainstalován ve vzdálenosti asi 5 mm od okraje sprchové vaničky.

Montáž přímo na podlahu

V případě bezprofilového koutu nainstalovaného bez tradiční sprchové vaničky je ale velmi důležitý jeden další rozměr, a to vzdálenost od zdi k linii skel. Tento rozměr je menší než vnější rozměr koutu, v závislosti na šířce profilové stěny.

Pokud chceme oddělit sprchový prostor odlišnou barvou dlažby tak, že hranice povede podél sprchového skla, aniž by muselo nastat nestandartní řešení, musíte správně vypočítat vzdálenost od skleněné stěny pomocí vzorce uvedeného dále.

X2 = A1 – 22 mm, Y2 = A2 – 22 mm

A1, A2 – rozměry sprchových koutů, je třeba hledat v tabulkách u technických výkresů modelu.
X2, Y2 – rozměry sprchových koutů k linii skel, to je rozdíl mezi vnějšími rozměry sprchových koutů a ½ šířkou spony.

Následující obrázek ukazuje pozici koutu euforie, když je namontován na vaničku a v případě instalace na podlahu, a rozdíl mezi vnějším rozměrem a rozměry sprchových koutů linii skel.

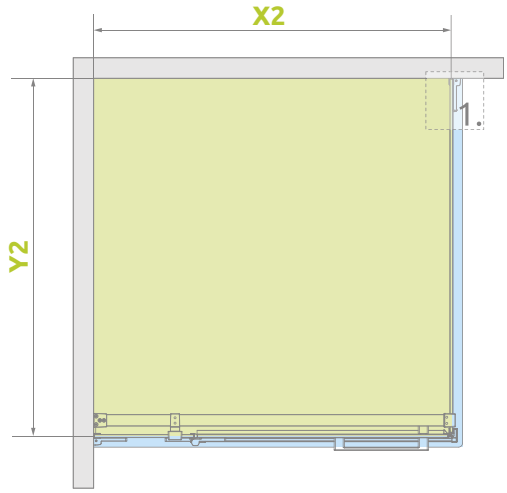

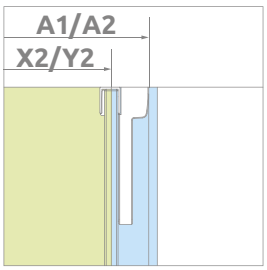

EXTERNÍ SPONY

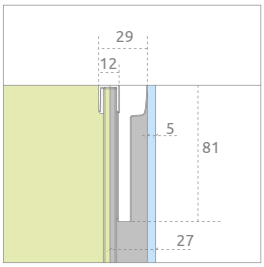

UMÍSTĚNÍ OBVODU

DETAIL 1.

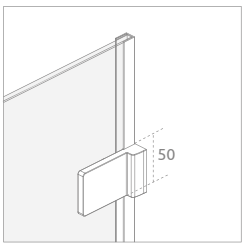

Profil zdi na magnet (model DWJ)

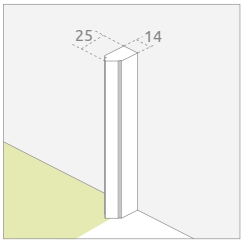

rozměr osy / střed skla

+ rozměr normálního koutu

+ + kout / montáž na vaničku

V případě instalace na podlahu, je zde možnost objednat bez prahové lišty(To by mělo být jasně uvedeno v objednávce. Musí být v tomto případě použito horizontální těsnění, které je vyšší. Cena koutu bez prahové lišty je stejná jako kout s prahovou lištou. Následující obrázky ukazují montáž koutu bez lišty a s prahovou lištou.

fot. 1. Sprchový kout bez prahové lišty

fot. 2. Sprchový kout s prahovou lištou

Nastavení velikosti sprchových koutů

Pokud v nabídce nemůžete najít vhodný sprchový kout do vaší koupelny, pak můžete využít výhodnou nabídku vlastních sprchových koutů.

Pouze modely označené piktogramem jsou k vyhotovení na míru.

Níže jsou uvedeny příklady nestandardního řešení koutu série Euphoria

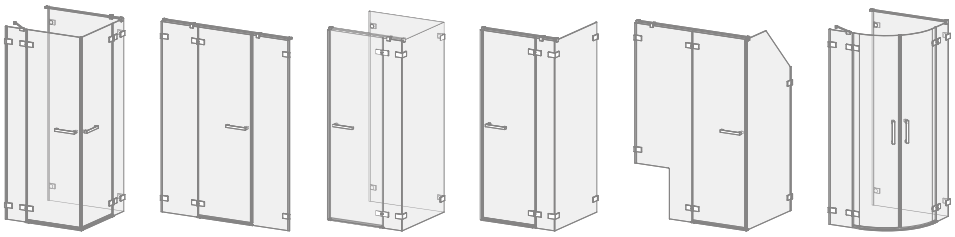

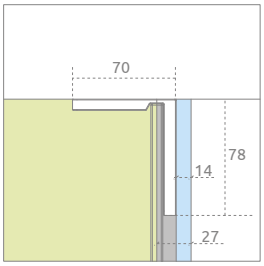

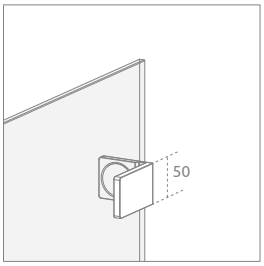

V případě změny standardu můžete upevnit profil, který je možné objednat jako výrobek s vnitřními úchyty. Kout s těmito profily můžete Instalovat pouze na dokonale rovné stěny, protože nemůžete používat profilové těsnění.

Easy Clean®

Všechny skla jsou upraveny v úpravě **EasyClean®**, která pomáhá udržovat sprchové kouty čisté.

SKLO 8 mm

Tvrzené bezpečnostní sklo o tloušťce 8 mm, v souladu s EN 12150:1

Produkt je k dispozici ve čtyřech provedeních skla. Podrobnosti na str. 6.

RADAWAY NA MÍRU

K DISPOZICI VE VELIKOSTI
Pokud nemůžete najít sprchový kout vhodný pro vaši koupelnu, pak můžete využít nabídku sprchových koutů na míru. Modely označené piktogramem uvedeným níže můžeme přizpůsobit vašim individuálním potřebám.

DETAIL SÉRIE ESPERA

Elegantní choromové detaily

Inovativní brzdový systém při otevření dveří

Spodní jezdec, který dveřím zajišťuje tichý chod

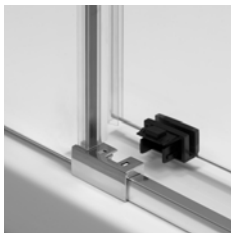

Možnost odpojit dveře pro snadné **čištění** koutu

Stabilní konstrukce koutu

Magnetické těsnění zajišťující **těsnos** sprchového koutu

BARVA SKLA

01 Transparent

71 Zrcadlo

BARVA PROFILU

01 Chrom

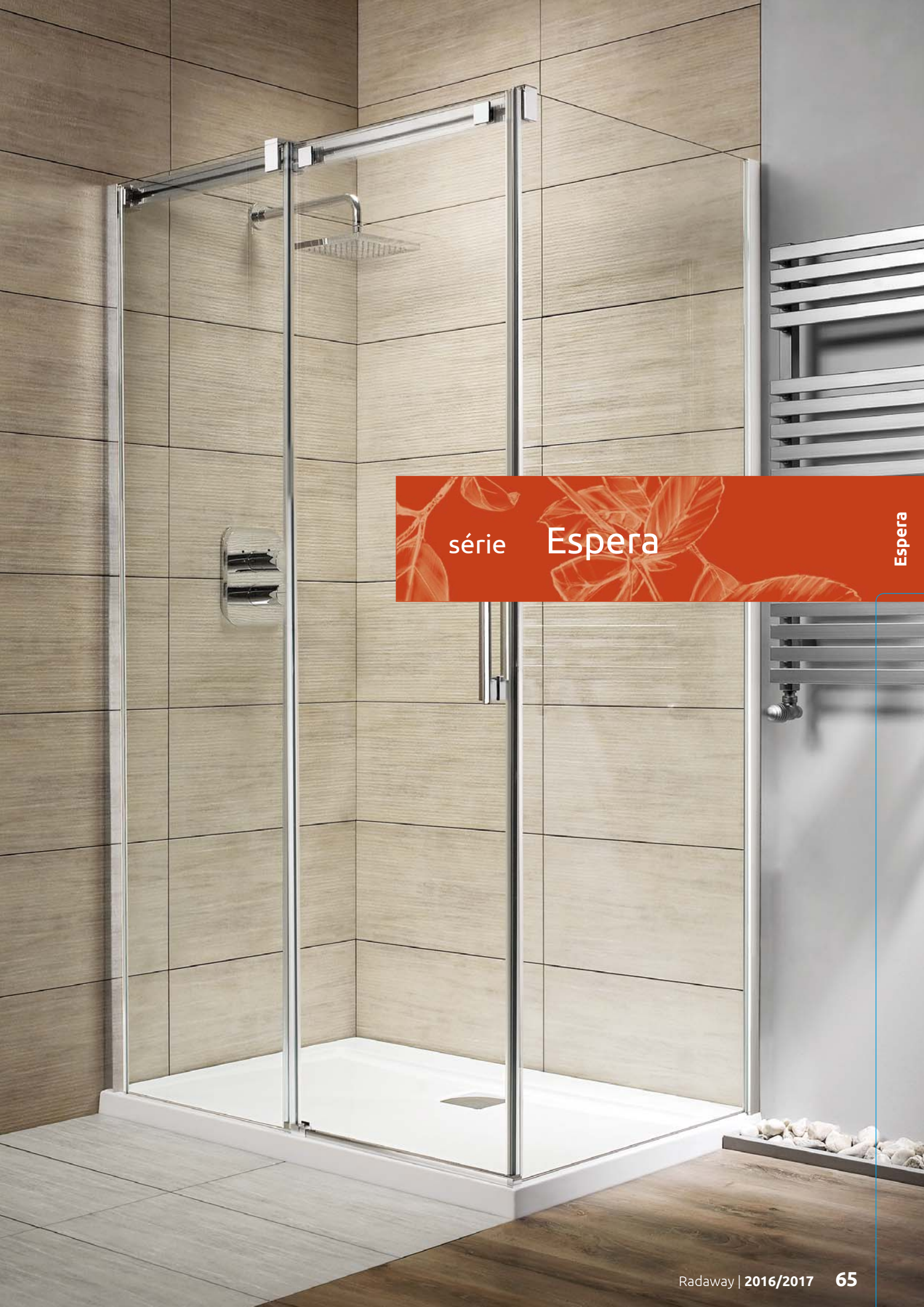

série Espera

Espera KDJ

Sprchový kout s dveřmi z jednoho kusu

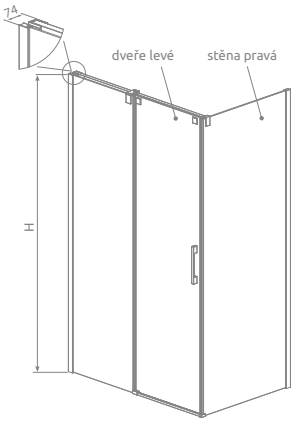

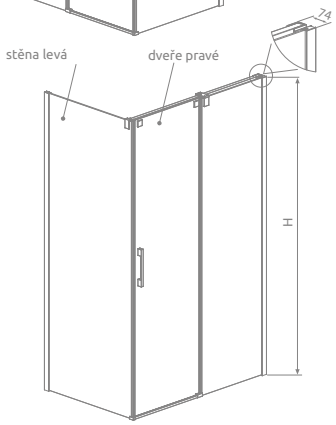

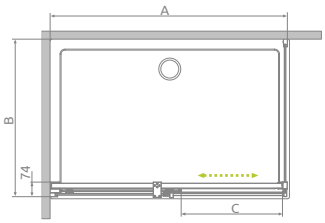

Sprchový kout je složen z dveří a boční stěny.
Prosím na objednávce uveďte kódy obou částí.

Dveře

Model	Rozměr vaničky	Výška	SKLO TRANSPARENT	
			Kód výrobku	Cena včetně DPH
KDJ dveře 100 levé	1000	2000	380130-01L	13 105
KDJ dveře 100 pravé	1000	2000	380130-01R	13 105
KDJ dveře 110 levé	1100	2000	380131-01L	13 461
KDJ dveře 110 pravé	1100	2000	380131-01R	13 461
KDJ dveře 120 levé	1200	2000	380132-01L	14 174
KDJ dveře 120 pravé	1200	2000	380132-01R	14 174
KDJ dveře 140 levé	1400	2000	380134-01L	15 243
KDJ dveře 140 pravé	1400	2000	380134-01R	15 243

Boční stěna

Model	Rozměr vaničky	Výška	SKLO TRANSPARENT	
			Kód výrobku	Cena včetně DPH
S 80 levá	800	2000	380148-01L	5 619
S 80 pravá	800	2000	380148-01R	5 619
S 90 levá	900	2000	380149-01L	5 976
S 90 pravá	900	2000	380149-01R	5 976
S 100 levá	1000	2000	380140-01L	6 689
S 100 pravá	1000	2000	380140-01R	6 689

Espera KDJ – dveře	A	C	H
KDJ Dveře 100	990-1000	410	2000
KDJ Dveře 110	1090-1100	460	2000
KDJ Dveře 120	1190-1200	510	2000
KDJ Dveře 140	1390-1400	610	2000

Espera KDJ – stěna	B
stěna 80	790-800
stěna 90	890-900
stěna 100	990-1000

design dla KONESERA
PIĘKNO INNOWACJA PRESTIŻ 2013

Koutům Espera KDJ byla udělena cena za design

Maloobchodní ceny jsou v Kč. Rozměry jsou v mm.

Espera KDJ Mirror

Pevná stěna koutu
se zrcadlovým sklem *

Easy® Clean

SKLO 8 mm

* Zrcadlové sklo jen v části pevných dveří

Sprchový kout je složen z dveří a boční stěny.
Prosím na objednávce uveďte kódy obou částí.

Dveře

Model	Rozměr vaničky	Výška	SKLO TRANSPARENT	
			Kód výrobku	Cena včetně DPH
KDJ dveře 100 levé	1000	2000	380130-71L	14 887
KDJ dveře 100 pravé	1000	2000	380130-71R	14 887
KDJ dveře 120 levé	1200	2000	380132-71L	15 956
KDJ dveře 120 pravé	1200	2000	380132-71R	15 956
KDJ dveře 140 levé	1400	2000	380134-71L	17 382
KDJ dveře 140 pravé	1400	2000	380134-71R	17 382

Boční stěna

Model	Rozměr vaničky	Výška	SKLO TRANSPARENT	
			Kód výrobku	Cena včetně DPH
S 80 levá	800	2000	380148-01L	5 619
S 80 pravá	800	2000	380148-01R	5 619
S 90 levá	900	2000	380149-01L	5 976
S 90 pravá	900	2000	380149-01R	5 976
S 100 levá	1000	2000	380140-01L	6 689
S 100 pravá	1000	2000	380140-01R	6 689

Série označené šedou barou – doba výroby min. 2 týdny.

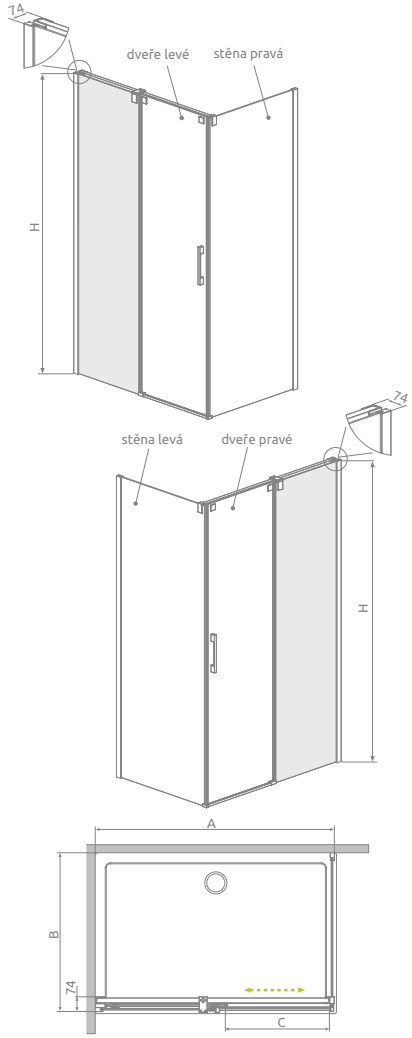

Espera KDJ – stěna	B
stěna 80	790-800
stěna 90	890-900
stěna 100	990-1000

Espera KDJ – dveře	A	C	H
KDJ Dveře 100	990-1000	410	2000
KDJ Dveře 110	1090-1100	460	2000
KDJ Dveře 120	1190-1200	510	2000
KDJ Dveře 140	1390-1400	610	2000

Espera KDD

Sprchový kout s dveřmi z jednoho kusu

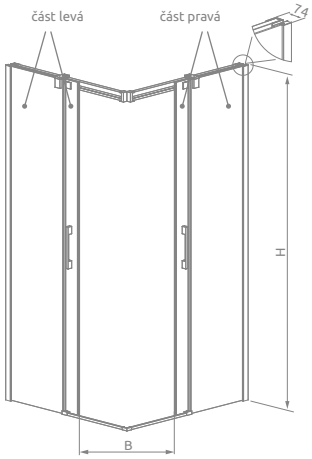

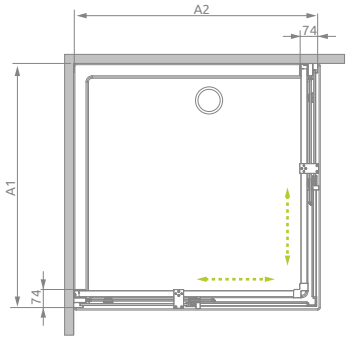

Espera KDD	A1	A2	B	H
KDD 800x800	790-800	790-800	405	2000
KDD 800x900	790-800	890-900	440	2000
KDD 800x1000	790-800	990-1000	475	2000
KDD 800x1200	790-800	1190-1200	545	2000
KDD 900x800	890-900	790-800	440	2000
KDD 900x900	890-900	890-900	475	2000
KDD 900x1000	890-900	990-1000	510	2000
KDD 900x1200	890-900	1190-1200	580	2000
KDD 1000x800	990-1000	790-800	475	2000
KDD 1000x900	990-1000	890-900	510	2000
KDD 1000x1000	990-1000	990-1000	545	2000
KDD 1000x1200	990-1000	1190-1200	615	2000
KDD 1200x800	1190-1200	790-800	545	2000
KDD 1200x900	1190-1200	890-900	580	2000
KDD 1200x1000	1190-1200	990-1000	615	2000
KDD 1200x1200	1190-1200	1190-1200	685	2000

Sprchový kout je složen ze 2 dílů: levý a pravý díl.
Prosím na objednávce uveďte kódy obou částí.

Část levá

Model	Rozměr vaničky	Výška	SKLO TRANSPARENT	
			Kód výrobku	Cena včetně DPH
KDD 80 levá	800	2000	380150-01L	12 035
KDD 90 levá	900	2000	380151-01L	12 748
KDD 100 levá	1000	2000	380152-01L	13 105
KDD 120 levá	1200	2000	380153-01L	13 818

Část pravá

Model	Rozměr vaničky	Výška	SKLO TRANSPARENT	
			Kód výrobku	Cena včetně DPH
KDD 80 pravá	800	2000	380150-01R	12 035
KDD 90 pravá	900	2000	380151-01R	12 748
KDD 100 pravá	1000	2000	380152-01R	13 105
KDD 120 pravá	1200	2000	380153-01R	13 818

Maloobchodní ceny jsou v Kč. Rozměry jsou v mm.

Espera DWJ

Dveře z více kusů

Model	Šířka vstupu	Výška	SKLO Transparent	
			Kód výrobku	Cena včetně DPH
DWJ 100 levé	990-1010	2000	380110-01L	14 174 Kč
DWJ 100 pravé	990-1010	2000	380110-01R	14 174 Kč
DWJ 110 levé	1090-1110	2000	380111-01L	14 530 Kč
DWJ 110 pravé	1090-1110	2000	380111-01R	14 530 Kč
DWJ 120 levé	1190-1210	2000	380112-01L	15 243 Kč
DWJ 120 pravé	1190-1210	2000	380112-01R	15 243 Kč
DWJ 140 levé	1390-1410	2000	380114-01L	16 313 Kč
DWJ 140 pravé	1390-1410	2000	380114-01R	16 313 Kč
DWJ 160 levé	1590-1610	2000	380116-01L	17 026 Kč
DWJ 160 pravé	1590-1610	2000	380116-01R	17 026 Kč

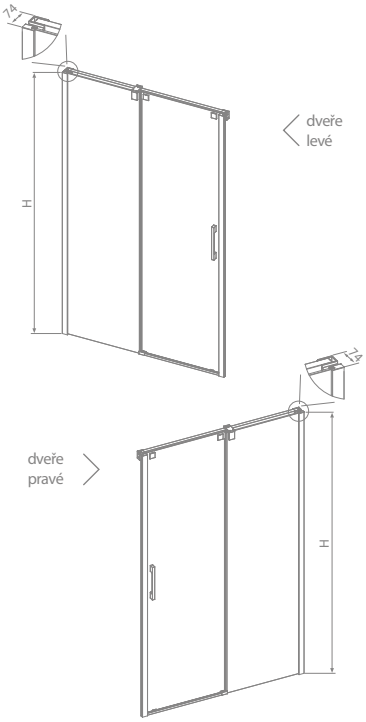

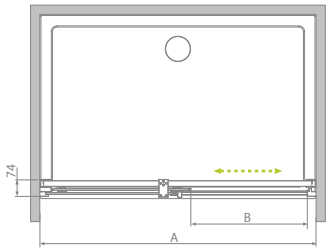

Espera DWJ	A	B	H
DWJ 100	990-1010	410	2000
DWJ 110	1090-1110	460	2000
DWJ 120	1190-1210	510	2000
DWJ 140	1390-1410	610	2000
DWJ 160	1590-1610	710	2000

Espera DWJ Mirror

Dveře do niky
se zrcadlovým sklem *

* Zrcadlové sklo jen v části pevných dveří.

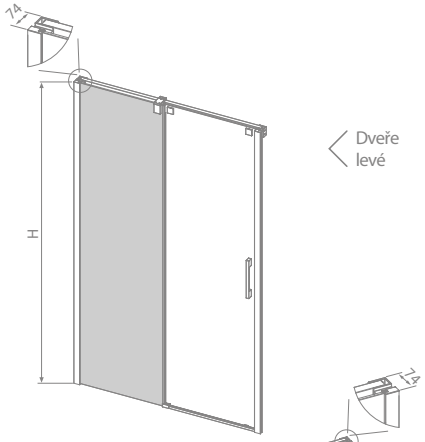

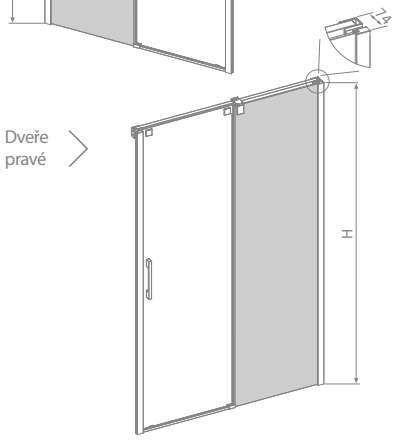

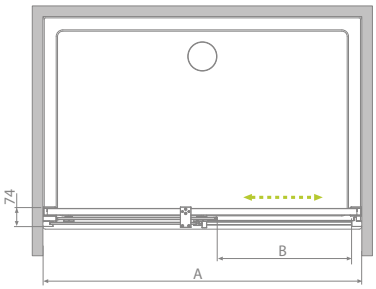

Espera DWJ	A	B	H
DWJ 100	990-1010	410	2000
DWJ 120	1190-1210	510	2000
DWJ 140	1390-1410	610	2000

Model	Šířka vstupu	Výška	SKLO ZRCADLO / TRANSPARENT	
			Kód výrobku	Cena včetně DPH
DWJ 100 levé	990-1010	2000	380110-71L	15 956
DWJ 100 pravé	990-1010	2000	380110-71R	15 956
DWJ 120 levé	1190-1210	2000	380112-71L	17 026
DWJ 120 pravé	1190-1210	2000	380112-71R	17 026
DWJ 140 levé	1390-1410	2000	380114-71L	18 451
DWJ 140 pravé	1390-1410	2000	380114-71R	18 451

Série označené šedou barou – doba výroby min. 2 týdny.

Maloobchodní ceny jsou v Kč. Rozměry jsou v mm.

Espera DWD

Dvoudílné dveře

Model	Šířka vstupu	Výška	SKLO TRANSPARENT	
			Kód výrobku	Cena včetně DPH
DWD 140	1390-1410	2000	380124-01	20 946
DWD 160	1590-1610	2000	380126-01	21 659
DWD 180	1790-1810	2000	380128-01	22 729

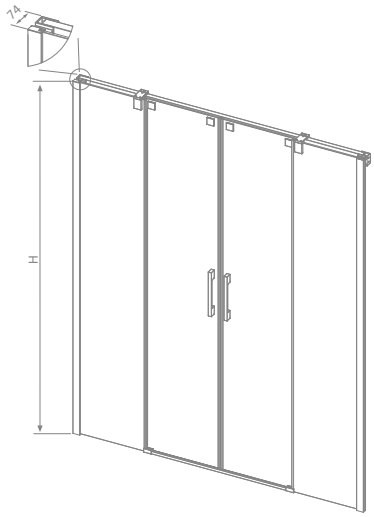

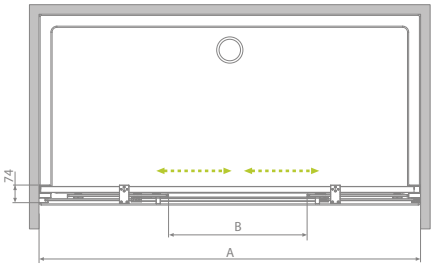

Espera DWD	A	B	H
DWD 140	1390-1410	480	2000
DWD 160	1590-1610	580	2000
DWD 180	1790-1810	680	2000

Tipy pro instalaci řady Espera

Instalace na vaničku

Standard mezi výrobci sprchových koutů je rozměr sprchového koutu shodný s rozměrem vaničky, na který je nastavena. Ve skutečnosti, rozměry vnější strany sprchového koutu jsou menší, protože je nainstalován ve vzdálenosti asi 10 mm od okraje sprchové vaničky.

Montáž přímo na podlahu

V případě bezprofilového sprchového koutu nainstalovaného bez tradiční sprchové vaničky je ale velmi důležitý, jeden rozměr – a to vzdálenost od zdi k linii skel. Tento rozměr je menší než vnější rozměr koutu a je závislý na šířce profilové stěny.

Pokud chceme oddělit sprchový prostor odlišnou barvou dlažby tak, že hranice povede podél sprchového skla, aniž by muselo nastat nestandartní řešení, musíte správně vypočítat vzdálenost od skleněné stěny pomocí vzorce uvedeného dále.

X2 = A1 – 12 mm, Y2 = A2 – 12 mm

A1, A2 – rozměry sprchových koutů, je třeba hledat v tabulkách u technických výkresů modelu.
X2, Y2 – rozměry sprchových koutů k linii skel, to je rozdíl mezi vnějšími rozměry sprchových koutů a asi polovinu šířky stěny profilu.

Následující obrázky znázorňují polohy koutu Espera pro montáž na sprchovou vaničku a v případě montáže na podlahu, a rozdíl mezi vnějším rozměrem a rozměrem koutu v linii skel.

KDJ

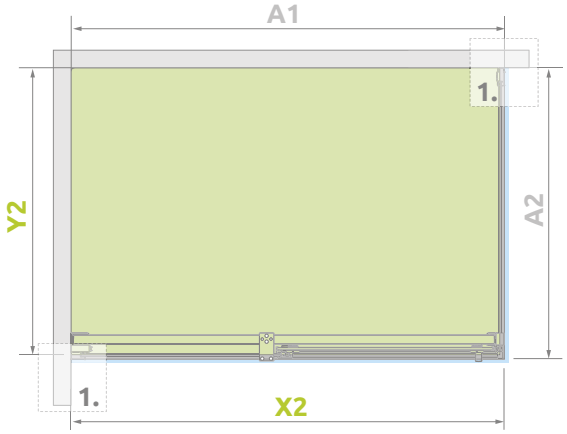

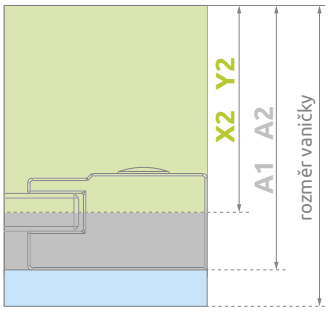

UMÍSTĚNÍ OBVODU

DETAIL 1.
Stěnový profil

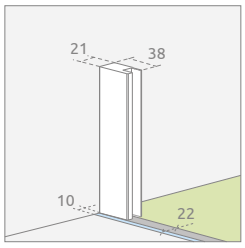

Profil zdi na magnet
(model DWJ)

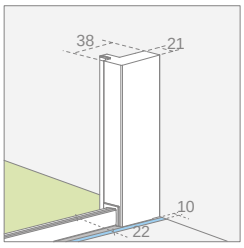

rozměr osy / střed skla

\+ rozměr normálního sprchového koutu

\+ + kout / montáž na vaničku

Nastavení velikosti sprchových koutů

Pokud v nabídce nemůžete najít vhodný sprchový kout do vaší koupelny, pak můžete využít výhodnou nabídku vlastních sprchových koutů.

Pouze modely označené piktogramem jsou k vyhotovení na míru.

Upozornění! Kouty na míru jsou k dispozici pouze se sklem transparentním.

Všechny skla jsou upraveny v úpravě **EasyClean®**, která pomáhá udržovat sprchové kouty čisté.

Tvrzené bezpečnostní sklo o tloušťce 6 mm, v souladu s EN 12150:1

PRODLUŽOVACÍ PROFILY

Produkt je k dispozici ve čtyřech provedeních skla. Podrobnosti na str. 6.

RADAWAY NA MÍRU

K DISPOZICI VE VELIKOSTI
Pokud nemůžete najít sprchový kout vhodný pro vaši koupelnu, pak můžete využít nabídku sprchových koutů na míru. Modely označené piktogramem uvedeným níže můžeme přizpůsobit vašim individuálním potřebám.

DETAIL SÉRIE FUENTA

Nadzvedávání dveří pro lepší funkci dveří

Uchycení v jedné linii se sklem pro **snadné** čištění

Systém, který umožňuje vyrovnání nerovnosti stěn až 10 mm

Horní **profil**

Elegantní chromované detaily

Bezpečnostní sklo-tloušťka 6 mm

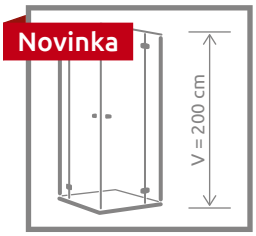

Výška 2000 mm

BARVA SKLA

01 Transparent

BARVA PROFILU

01 Chrom

Chrom Chrom+

Novinka

Chrome+

Vertikální profilové, držáka podpůrné tyče jsou vyrobeny v **Chromu+** Technologie, která zajišťuje vyšší lesk.

Termín výroby v **Chrome+** do 5 pracovních dnů.

Novinka

série Fuenta New

Novinka

Fuenta New PDD

Easy® Clean

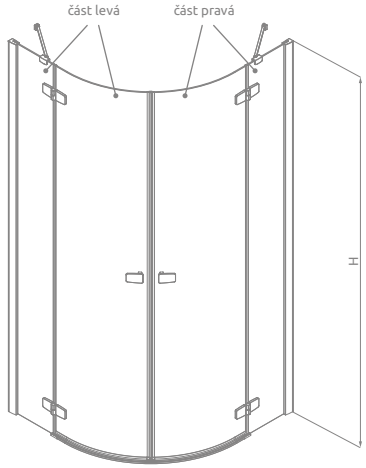

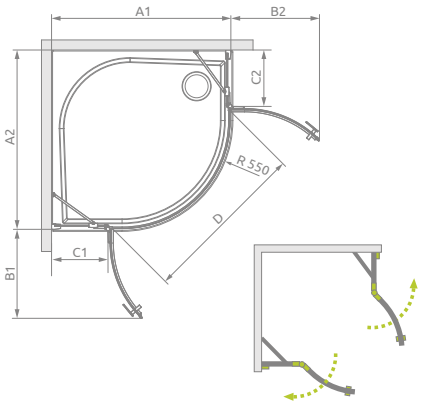

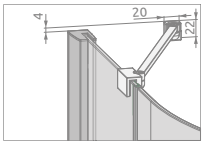

Sprchový kout se skládá ze 2 částí: levé a pravé.
Prosím na objednávce uveďte kódy obou částí.

Část levá

Model	Rozměr vaničky	Výška	SKLO TRANSPARENT	
			Kód výrobku	Cena včetně DPH
PDD 80 levá	800	2000	384002-01-01L	11 322
PDD 90 levá	900	2000	384001-01-01L	11 679
PDD 100 levá	1000	2000	384003-01-01L	12 035

Část pravá

Model	Rozměr vaničky	Výška	SKLO TRANSPARENT	
			Kód výrobku	Cena včetně DPH
PDD 80 pravá	800	2000	384002-01-01R	11 322
PDD 90 pravá	900	2000	384001-01-01R	11 679
PDD 100 pravá	1000	2000	384003-01-01R	12 035

Příplatek za **Chrome+** 2321 Kč k ceně koutu

Fuenta New PDD	A1	A2	B1	B2	C1	C2	D	H
PDD 80×80	785-800	785-800	440	440	185	185	825	2000
PDD 80×90	785-800	885-900	440	440	185	285	825	2000
PDD 80×100	785-800	985-1000	440	440	185	385	825	2000
PDD 90×90	885-900	885-900	440	440	285	285	825	2000
PDD 90×100	885-900	985-1000	440	440	285	385	825	2000
PDD 100×100	985-1000	985-1000	440	440	385	385	825	2000

Nastavitelný profil		Kód výrobku	Cena včetně DPH
	Profil +2 cm	P01-154200001	935
	Profil +4 cm	P01-155200001	1140

Maloobchodní ceny jsou v Kč. Rozměry jsou v mm.

Novinka

Fuenta New KDJ

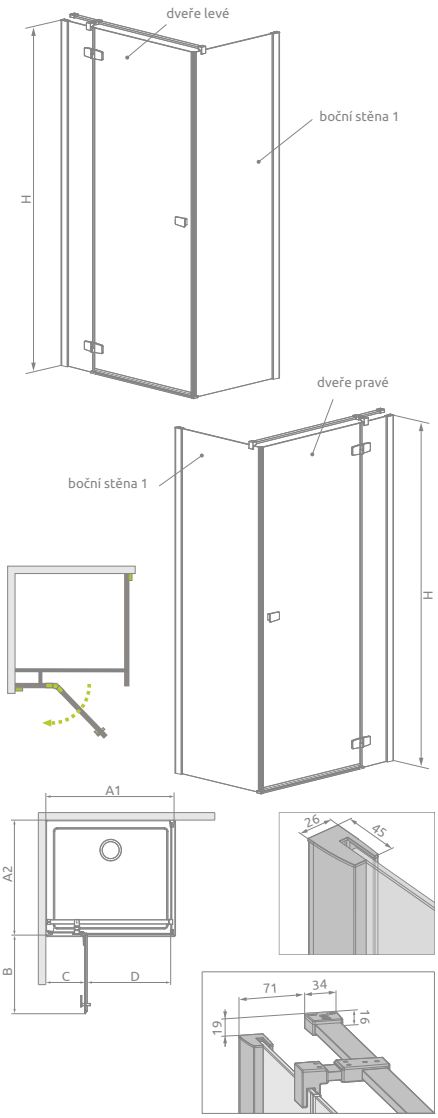

Sprchový kout se skládá ze dvou částí: dveře a bočnice.
Prosím na objednávce uvádějte kódy obou částí.

Dveře

Model	Rozměr vaničky	Výška	SKLO TRANSPARENT	
			Kód výrobku	Cena včetně DPH
KDJ dveře 80 levé	800	2000	384043-01-01L	11 679
KDJ dveře 80 pravé	800	2000	384043-01-01R	11 679
KDJ dveře 90 levé	900	2000	384044-01-01L	12 035
KDJ dveře 90 pravé	900	2000	384044-01-01R	12 035
KDJ dveře 100 levé	1000	2000	384040-01-01L	12 035
KDJ dveře 100 pravé	1000	2000	384040-01-01R	12 035
KDJ dveře 110 levé	1100	2000	384041-01-01L	12 748
KDJ dveře 110 pravé	1100	2000	384041-01-01R	12 748
KDJ dveře 120 levé	1200	2000	384042-01-01L	13 105
KDJ dveře 120 pravé	1200	2000	384042-01-01R	13 105

Boční stěna 1

Model	Rozměr vaničky	Výška	SKLO TRANSPARENT	
			Kód výrobku	Cena včetně DPH
S1 75	750	2000	384049-01-01	5 976
S1 80	800	2000	384051-01-01	5 976
S1 90	900	2000	384050-01-01	5 976
S1 100	1000	2000	384052-01-01	6 689
S1 110	1100	2000	384053-01-01	6 689
S1 120	1200	2000	384054-01-01	7 045

Příplatek za **Chrome+** 3481 Kč k ceně koutu

Série označené šedou barou – doba výroby min. 2 týdny.

Nastavitelný profil		Kód výrobku	Cena včetně DPH
	Profil +2 cm	P01-154200001	935
	Profil +4 cm	P01-155200001	1140

Fuenta New KDJ	A1	B	C	D	H
KDJ Dveře 80	785-800	520	260	505	2000
KDJ Dveře 90	885-900	620	260	605	2000
KDJ Dveře 100	985-1000	620	360	605	2000
KDJ Dveře 110	1085-1100	820	260	805	2000
KDJ Dveře 120	1185-1200	820	360	805	2000

S1	A2
S1 75	735-750
S1 80	785-800
S1 90	885-900
S1 100	985-1000
S1 110	1085-1100
S1 120	1185-1200

Novinka

Fuenta New KDJ+S

Volba! Možnost objednání bez prahové lišty
Podrobnosti na straně 97

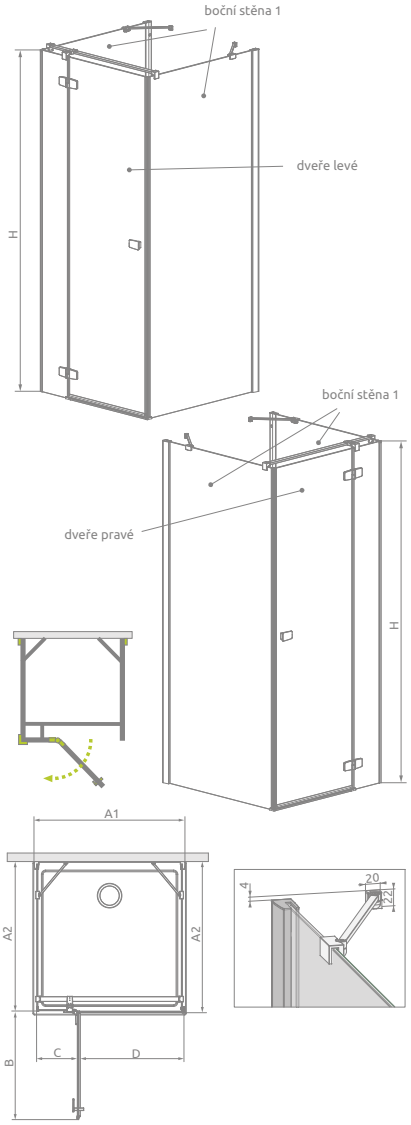

Sprchový kout se skládá ze tří částí: sprchové dveře a dvě stěny S1. Prosíme na objednávce uveďte kódy všech částí.

Dveře

Model	Rozměr vaničky	Výška	SKLO TRANSPARENT	
			Kód výrobku	Cena včetně DPH
KDJ+S Dveře 80 levé	800	2000	384021-01-01L	11 322
KDJ+S Dveře 80 pravé	800	2000	384021-01-01R	11 322
KDJ+S Dveře 90 levé	900	2000	384020-01-01L	11 679
KDJ+S Dveře 90 pravé	900	2000	384020-01-01R	11 679
KDJ+S Dveře 100 levé	1000	2000	384022-01-01L	12 035
KDJ+S Dveře 100 pravé	1000	2000	384022-01-01R	12 035
KDJ+S Dveře 110 levé	1100	2000	384023-01-01L	12 392
KDJ+S Dveře 110 pravé	1100	2000	384023-01-01R	12 392
KDJ+S Dveře 120 levé	1200	2000	384024-01-01L	12 748
KDJ+S Dveře 120 pravé	1200	2000	384024-01-01R	12 748

Boční stěna S1 (Balíček obsahuje jednu boční stěnu. Při objednání je nutné objednat 2 boční stěny)

Model	Rozměr vaničky	Výška	SKLO TRANSPARENT	
			Kód výrobku	Cena včetně DPH
S1 75	750	2000	384049-01-01	5 976
S1 80	800	2000	384051-01-01	5 976
S1 90	900	2000	384050-01-01	5 976
S1 100	1000	2000	384052-01-01	6 689

Příplatek za **Chrome+** 4641 Kč k ceně koutu

Série označené šedou barou – doba výroby min. 2 týdny.

Nastavitelný profil		Kód výrobku	Cena včetně DPH
	Profil +2 cm	P01-154200001	935
	Profil +4 cm	P01-155200001	1140

Fuenta New KDJ+S	A1	B	C	D	H
KDJ+S Dveře 80	785	520	240	505	2000
KDJ+S Dveře 90	885	620	240	605	2000
KDJ+S Dveře 100	985	620	340	605	2000
KDJ+S Dveře 110	1085	820	240	805	2000
KDJ+S Dveře 120	1185	820	340	805	2000

S1	A2
S1 75	725-735
S1 80	775-785
S1 90	875-885
S1 100	975-985

Maloobchodní ceny jsou v Kč. Rozměry jsou v mm.

Volba! Možnost objednání bez prahové lišty
Podrobnosti na straně 97

Novinka

Fuenta New KDD

Sprchový kout se skládá ze dvou částí: pravé a levé.
Prosím na objednávce uvádějte kódy obou částí.

Část levá

Model	Rozměr vaničky	Výška	SKLO TRANSPARENT	
			Kód výrobku	Cena včetně DPH
KDD 80 levá	800	2000	384061-01-01L	10 966
KDD 90 levá	900	2000	384060-01-01L	10 966
KDD 100 levá	1000	2000	384062-01-01L	11 322

Část pravá

Model	Rozměr vaničky	Výška	SKLO TRANSPARENT	
			Kód výrobku	Cena včetně DPH
KDD 80 pravá	800	2000	384061-01-01R	10 966
KDD 90 pravá	900	2000	384060-01-01R	10 966
KDD 100 pravá	1000	2000	384062-01-01R	11 322

Příplatek za **Chrome+** 2321 Kč k ceně koutu

Série označené šedou barou – doba výroby min. 2 týdny.

Nastavitelný profil		Kód výrobku	Cena včetně DPH
	Profil +2 cm	P01-154200001	935
	Profil +4 cm	P01-155200001	1140

Fuenta New KDD	A1	A2	B1	B2	C1	C2	D	H
KDD 80×80	785-800	785-800	520	520	260	260	745	2000
KDD 90×80	885-900	785-800	620	520	260	260	810	2000
KDD 80×90	785-800	885-900	520	620	260	260	810	2000
KDD 90×90	885-900	885-900	620	620	260	260	885	2000
KDD 100×80	985-1000	785-800	620	520	360	260	810	2000
KDD 80×100	785-800	985-1000	520	620	260	360	810	2000
KDD 100×90	985-1000	885-900	620	620	360	260	885	2000
KDD 90×100	885-900	985-1000	620	620	260	360	885	2000
KDD 100×100	985-1000	985-1000	620	620	360	360	885	2000

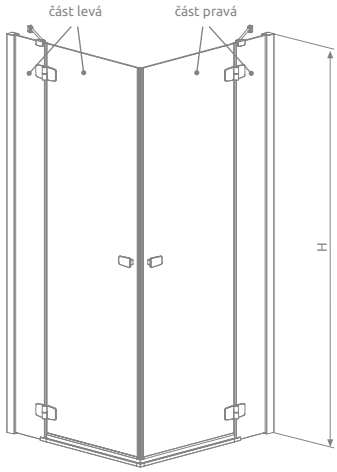

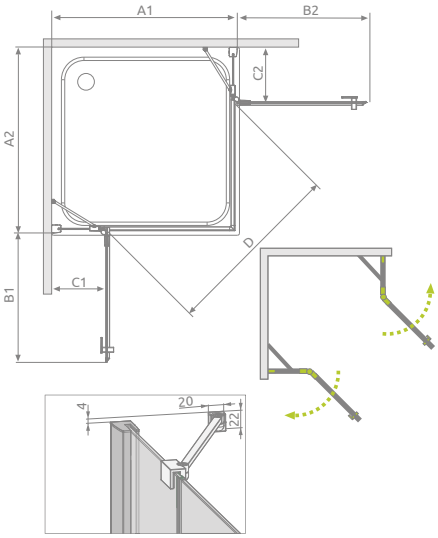

Novinka

Fuenta New KDD-B

Easy® Clean

SKLO mm 6

Produkt vhodný pro osoby se zdravotním postižením

Sprchový kout bez přechodové lišty.

Volba! Možnost objednání bez prahové lišty
Podrobnosti na straně 97

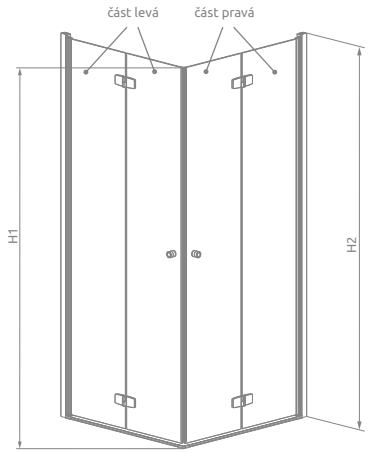

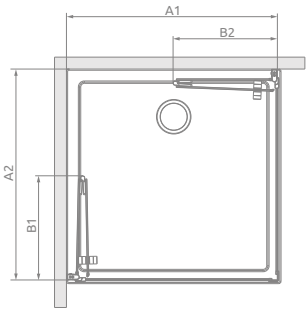

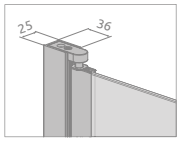

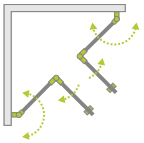

KDD-B	A1	A2	B1	B2	H1	H2
KDD-B 80×80	785-795	785-795	387	387	2000	2020
KDD-B 90×80	885-895	785-795	437	387	2000	2020
KDD-B 80×90	785-795	885-895	387	437	2000	2020
KDD-B 90×90	885-895	885-895	437	437	2000	2020
KDD-B 100×80	985-995	785-795	487	387	2000	2020
KDD-B 80×100	785-795	985-995	387	487	2000	2020
KDD-B 100×90	985-995	885-895	487	437	2000	2020
KDD-B 90×100	885-895	985-995	437	487	2000	2020
KDD-B 100×100	985-995	985-995	487	487	2000	2020

Sprchový kout se skládá ze dvou částí: pravé a levé.
Prosím na objednávce uvádějte kódy obou částí.

Část levá

Model	Rozměr vaničky	Výška	SKLO TRANSPARENT	
			Kód výrobku	Cena včetně DPH
KDD-B 80 levá	800	2000	384070-01-01L	11 322
KDD-B 90 levá	900	2000	384071-01-01L	11 679
KDD-B 100 levá	1000	2000	384072-01-01L	12 035

Část pravá

Model	Rozměr vaničky	Výška	SKLO TRANSPARENT	
			Kód výrobku	Cena včetně DPH
KDD-B 80 pravá	800	2000	384070-01-01R	11 322
KDD-B 90 pravá	900	2000	384071-01-01R	11 679
KDD-B 100 pravá	1000	2000	384072-01-01R	12 035

PRAKTICKÉ ÚCHYTY

prvky z TPE
v černé barvě

prvky z TPE
v grafitové barvě

Můžete vyměnit úchyt za rukojeti s prvky TPE v barvě grafit – kód výrobku 004-400001400. Doba výroby 5 dnů.

Maloobchodní ceny jsou v Kč. Rozměry jsou v mm.

Volba! Možnost objednání bez prahové lišty
Podrobnosti na straně 97

Novinka

Fuenta New DWJ

Model	Šířka vstupu	Výška	SKLO TRANSPARENT	
			Kód výrobku	Cena včetně DPH
DWJ 80 levé	790-810	2000	384012-01-01L	12 035
DWJ 80 pravé	790-810	2000	384012-01-01R	12 035
DWJ 90 levé	890-910	2000	384013-01-01L	12 392
DWJ 90 pravé	890-910	2000	384013-01-01R	12 392
DWJ 100 levé	990-1010	2000	384014-01-01L	12 392
DWJ 100 pravé	990-1010	2000	384014-01-01R	12 392
DWJ 110 levé	1090-1110	2000	384015-01-01L	13 105
DWJ 110 pravé	1090-1110	2000	384015-01-01R	13 105
DWJ 120 levé	1190-1210	2000	384016-01-01L	13 461
DWJ 120 pravé	1190-1210	2000	384016-01-01R	13 461
DWJ 130 levé	1290-1310	2000	384017-01-01L	13 461
DWJ 130 pravé	1290-1310	2000	384017-01-01R	13 461

Příplatek za **Chrome+** 3481 Kč k ceně dveří*.

Série označené šedou barou – doba výroby min. 2 týdny.

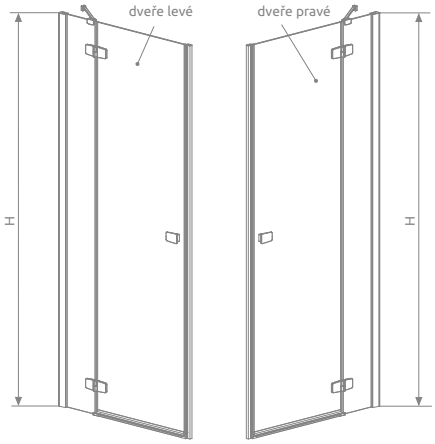

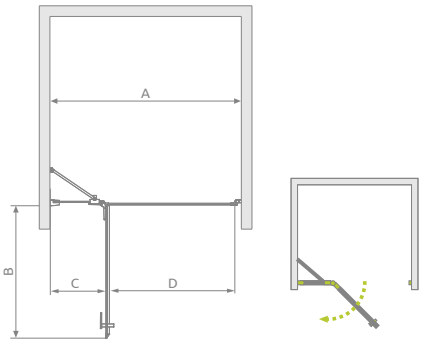

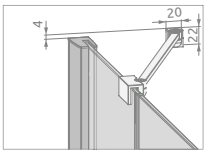

Fuenta New DWJ	A	B	C	D	H
DWJ 80	790-810	520	260	505	2000
DWJ 90	890-910	620	260	605	2000
DWJ 100	990-1010	620	360	605	2000
DWJ 110	1090-1110	820	260	805	2000
DWJ 120	1190-1210	820	360	805	2000
DWJ 130	1290-1310	820	460	805	2000

Nastavitelný profil		Kód výrobku	Cena včetně DPH
	Profil +2 cm	P01-154200001	935
	Profil +4 cm	P01-155200001	1140

Nastavitelný profil lze nainstalovat pouze k pevné zdi.

Novinka

Fuenta New DWJS

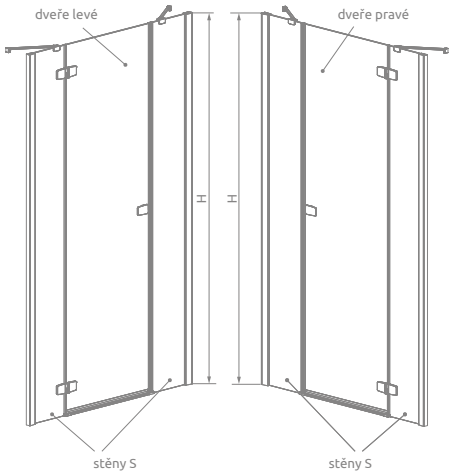

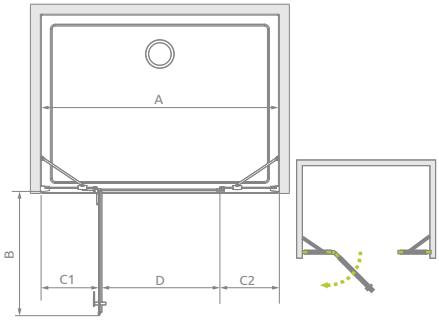

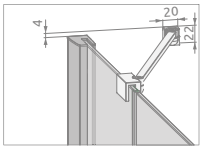

Sprchový kout se skládá ze 2 částí: dveří a pevné stěny S.

Dveře

Model	Šířka vstupu	Výška	SKLO TRANSPARENT	
			Kód výrobku	Cena včetně DPH
DWJS 110 L	1085-1115	2000	384030-01-01L	8 471
DWJS 110 R	1085-1115	2000	384030-01-01R	8 471
DWJS 120 L	1185-1215	2000	384031-01-01L	8 827
DWJS 120 R	1185-1215	2000	384031-01-01R	8 827
DWJS 130 L	1285-1315	2000	384032-01-01L	9 184
DWJS 130 R	1285-1315	2000	384032-01-01R	9 184
DWJS 140 L	1385-1415	2000	384033-01-01L	9 540
DWJS 140 R	1385-1415	2000	384033-01-01R	9 540

Stěny S (komplet 2 stěn)

Model	Výška	SKLO TRANSPARENT	
		Kód výrobku	Cena včetně DPH
S	2000	384090-01-01	6 689

Příplatek za **Chrome+** 2321 Kč k ceně dveří.

Série označené šedou barou – doba výroby min. 2 týdny.

Fuenta New DWJ	A	B	C1	C2	D	H
DWJS 110	1085-1115	520	295	295	495	2000
DWJS 120	1185-1215	620	295	295	595	2000
DWJS 130	1285-1315	720	295	295	695	2000
DWJS 140	1385-1415	820	295	295	795	2000

Nastavitelný profil		Kód výrobku	Cena včetně DPH
	Profil +2 cm	P01-154200001	935
	Profil +4 cm	P01-155200001	1140

Maloobchodní ceny jsou v Kč. Rozměry jsou v mm.

Sprchový
kout na míru
Fuenta New KDJ

Na míru
radaway

Sprchový
kout na míru
Euphoria DWJ

Na míru
radaway

Všechny skla jsou upraveny v úpravě **EasyClean®**, která pomáhá udržovat sprchové kouty čisté.

Tvrzené bezpečnostní sklo o tloušťce 6 mm, v souladu s EN 12150:1

PRODLUŽOVACÍ PROFILY

Produkt je k dispozici ve čtyřech provedeních skla. Podrobnosti na str. 6.

RADAWAY NA MÍRU

K DISPOZICI VE VELIKOSTI
Pokud nemůžete najít sprchový kout vhodný pro vaši koupelnu, pak můžete využít nabídku sprchových koutů na míru. Modely označené piktogramem uvedeným níže můžeme přizpůsobit vašim individuálním potřebám.

DETAIL SÉRIE ESSENZA

Nadzvednutí dveří při otvírání

Závěs v jedné linii se sklem pro **snadné** čistění

Systém, který umožňuje vyrovnání zakřivení stěn až 15 mm

Horní **profil**

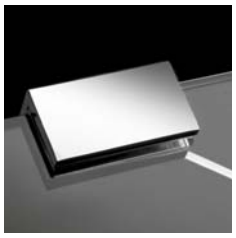

Elegantní choromové detaily

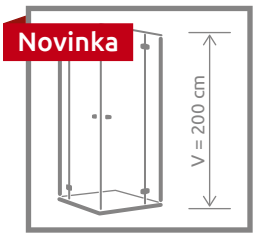

Výška 2000 mm

BARVA SKLA

01 Transparent

BARVA PROFILU

01 Chrom

Chrom Chrom+

Novinka

Chrome+

Vertikální profilové, držáky podpůrné tyče jsou vyrobeny v **Chromu+**
Technologie, která zajišťuje vyšší lesk.

Termín výroby v **Chrome+** do 5 pracovních dnů.

Novinka

série **Essenza New**

Novinka

Essenza New PDD

Easy® Clean

SKLO mm 6

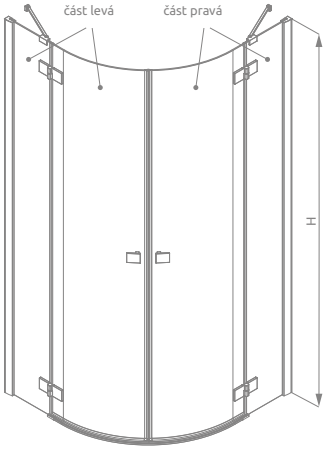

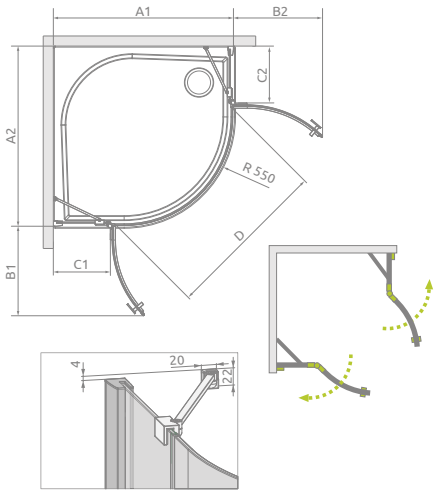

Sprchový kout se skládá ze 2 částí: levé a pravé.
Prosím na objednávce uveďte kódy obou částí.

Část levá

Model	Rozměr vaničky	Výška	SKLO TRANSPARENT	
			Kód výrobku	Cena včetně DPH
PDD 80 levá	800	2000	385002-01-01L	11 322
PDD 90 levá	900	2000	385001-01-01L	11 679
PDD 100 levá	1000	2000	385003-01-01L	12 035

Část pravá

Model	Rozměr vaničky	Výška	SKLO TRANSPARENT	
			Kód výrobku	Cena včetně DPH
PDD 80 pravá	800	2000	385002-01-01R	11 322
PDD 90 pravá	900	2000	385001-01-01R	11 679
PDD 100 pravá	1000	2000	385003-01-01R	12 035

Příplatek za **Chrome+** 2321 Kč k ceně koutu

Nastavitelný profil		Kód výrobku	Cena včetně DPH
	Profil +2 cm	P01-154200001	1 067
	Profil +4 cm	P01-155200001	1 403

Essenza New PDD	A1	A2	B1	B2	C1	C2	D	H
PDD 80×80	785-800	785-800	440	440	185	185	825	2000
PDD 80×90	785-800	885-900	440	440	185	285	825	2000
PDD 80×100	785-800	985-1000	440	440	185	385	825	2000
PDD 90×90	885-900	885-900	440	440	285	285	825	2000
PDD 90×100	885-900	985-1000	440	440	285	385	825	2000
PDD 100×100	985-1000	985-1000	440	440	385	385	825	2000

Maloobchodní ceny jsou v Kč. Rozměry jsou v mm.

Novinka

Essenza New KDJ

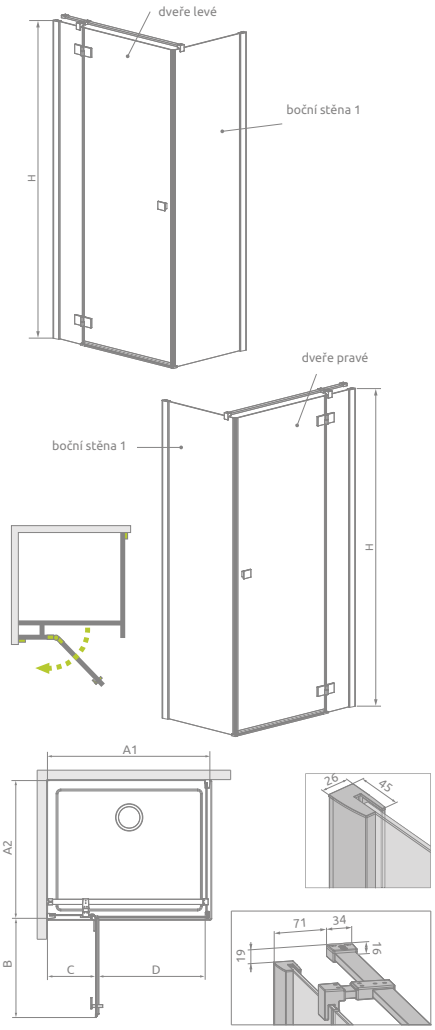

Sprchový kout se skládá ze dvou částí: dveře a pevná stěna. Prosím na objednávce uveďte kódy obou částí.

Dveře

Model	Rozměr vaničky	Výška	SKLO TRANSPARENT	
			Kód výrobku	Cena včetně DPH
KDJ dveře 80 levé	800	2000	385043-01-01L	11 679
KDJ dveře 80 pravé	800	2000	385043-01-01R	11 679
KDJ dveře 90 levé	900	2000	385044-01-01L	12 035
KDJ dveře 90 pravé	900	2000	385044-01-01R	12 035
KDJ dveře 100 levé	1000	2000	385040-01-01L	12 035
KDJ dveře 100 pravé	1000	2000	385040-01-01R	12 035
KDJ dveře 110 levé	1100	2000	385041-01-01L	12 748
KDJ dveře 110 pravé	1100	2000	385041-01-01R	12 748
KDJ dveře 120 levé	1200	2000	385042-01-01L	13 105
KDJ dveře 120 pravé	1200	2000	385042-01-01R	13 105

Boční stěna S1

Model	Rozměr vaničky	Výška	SKLO TRANSPARENT	
			Kód výrobku	Cena včetně DPH
S1 75	750	2000	384049-01-01	5 976
S1 80	800	2000	384051-01-01	5 976
S1 90	900	2000	384050-01-01	5 976
S1 100	1000	2000	384052-01-01	6 689
S1 110	1100	2000	384053-01-01	6 689
S1 120	1200	2000	384054-01-01	7 045

Příplatek za **Chrome+** 3481 Kč k ceně koutu

Série označené šedou barou – doba výroby min. 2 týdny.

Nastavitelný profil		Kód výrobku	Cena včetně DPH
	Profil +2 cm	P01-154200001	1 067
	Profil +4 cm	P01-155200001	1 403

Essenza New KDJ	A1	B	C	D	H
KDJ Dveře 80	785-800	520	260	505	2000
KDJ Dveře 90	885-900	620	260	605	2000
KDJ Dveře 100	985-1000	620	360	605	2000
KDJ Dveře 110	1085-1100	820	260	805	2000
KDJ Dveře 120	1185-1200	820	360	805	2000

S1	A2
S1 75	735-750
S1 80	785-800
S1 90	885-900
S1 100	985-1000
S1 110	1085-1100
S1 120	1185-1200

Novinka

Essenza New KDJ+S

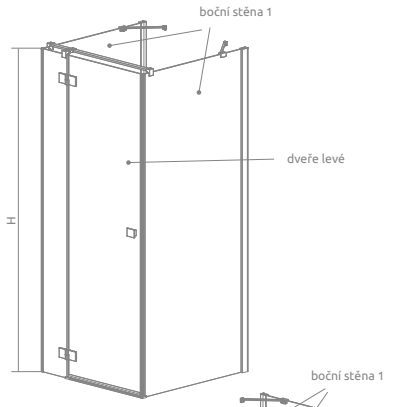

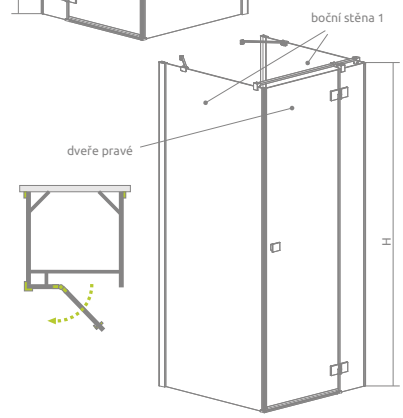

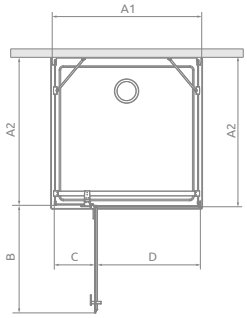

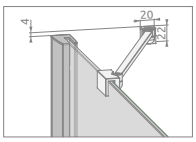

Sprchový kout se skládá ze tří částí: dveře a dvě pevné stěny S1. Prosím na objednávce uveďte kódy obou částí.

Dveře

Model	Rozměr vaničky	Výška	SKLO TRANSPARENT	
			Kód výrobku	Cena včetně DPH
KDJ+S dveře 80 levé	800	2000	385021-01-01L	11 322
KDJ+S dveře 80 pravé	800	2000	385021-01-01R	11 322
KDJ+S dveře 90 levé	900	2000	385020-01-01L	11 679
KDJ+S dveře 90 pravé	900	2000	385020-01-01R	11 679
KDJ+S dveře 100 levé	1000	2000	385022-01-01L	12 035
KDJ+S dveře 100 pravé	1000	2000	385022-01-01R	12 035
KDJ+S dveře 110 levé	1100	2000	385023-01-01L	12 392
KDJ+S dveře 110 pravé	1100	2000	385023-01-01R	12 392
KDJ+S dveře 120 levé	1200	2000	385024-01-01L	12 748
KDJ+S dveře 120 pravé	1200	2000	385024-01-01R	12 748

Boční stěna S1 (Balíček obsahuje jednu boční stěnu, při objednávce je nutné objednat 2 boční stěny)

Model	Rozměr vaničky	Výška	SKLO TRANSPARENT	
			Kód výrobku	Cena včetně DPH
S1 75	750	2000	384049-01-01	5 976
S1 80	800	2000	384051-01-01	5 976
S1 90	900	2000	384050-01-01	5 976
S1 100	1000	2000	384052-01-01	6 689

Příplatek za **Chrome+** 4641 Kč k ceně koutu

Série označené šedou barou – doba výroby min. 2 týdny.

Essenza New KDJ+S	A1	B	C	D	H
KDJ+S Dveře 80	785	520	240	505	2000
KDJ+S Dveře 90	885	620	240	605	2000
KDJ+S Dveře 100	985	620	340	605	2000
KDJ+S Dveře 110	1085	820	240	805	2000
KDJ+S Dveře 120	1185	820	340	805	2000

S1	A2
S1 75	725-735
S1 80	775-785
S1 90	875-885
S1 100	975-985

Nastavitelný profil		Kód výrobku	Cena včetně DPH
	Profil +2 cm	P01-154200001	1 067
	Profil +4 cm	P01-155200001	1 403

Maloobchodní ceny jsou v Kč. Rozměry jsou v mm.

Novinka

Essenza New KDD

Sprchový kout se skládá ze 2 částí: levé a pravé.
Prosím na objednávce uveďte kódy obou částí.

Část levá

Model	Rozměr vaničky	Výška	SKLO TRANSPARENT	
			Kód výrobku	Cena včetně DPH
KDD 80 levá	800	2000	385061-01-01L	10 966
KDD 90 levá	900	2000	385060-01-01L	10 966
KDD 100 levá	1000	2000	385062-01-01L	11 322

Část pravá

Model	Rozměr vaničky	Výška	SKLO TRANSPARENT	
			Kód výrobku	Cena včetně DPH
KDD 80 pravá	800	2000	385061-01-01R	10 966
KDD 90 pravá	900	2000	385060-01-01R	10 966
KDD 100 pravá	1000	2000	385062-01-01R	11 322

Příplatek za **Chrome+** 2321 Kč k ceně koutu

Série označené šedou barou – doba výroby min. 2 týdny.

Nastavitelný profil		Kód výrobku	Cena včetně DPH
	Profil U +2 cm	P01-154200001	1 067
	Profil U +4 cm	P01-155200001	1 403

Essenza New KDD	A1	A2	B1	B2	C1	C2	D	H
KDD 80×80	785-800	785-800	520	520	260	260	745	2000
KDD 90×80	885-900	785-800	620	520	260	260	810	2000
KDD 80×90	785-800	885-900	520	620	260	260	810	2000
KDD 90×90	885-900	885-900	620	620	260	260	885	2000
KDD 100×80	985-1000	785-800	620	520	360	260	810	2000
KDD 80×100	785-800	985-1000	520	620	260	360	810	2000
KDD 100×90	985-1000	885-900	620	620	360	260	885	2000
KDD 90×100	885-900	985-1000	620	620	260	360	885	2000
KDD 100×100	985-1000	985-1000	620	620	360	360	885	2000

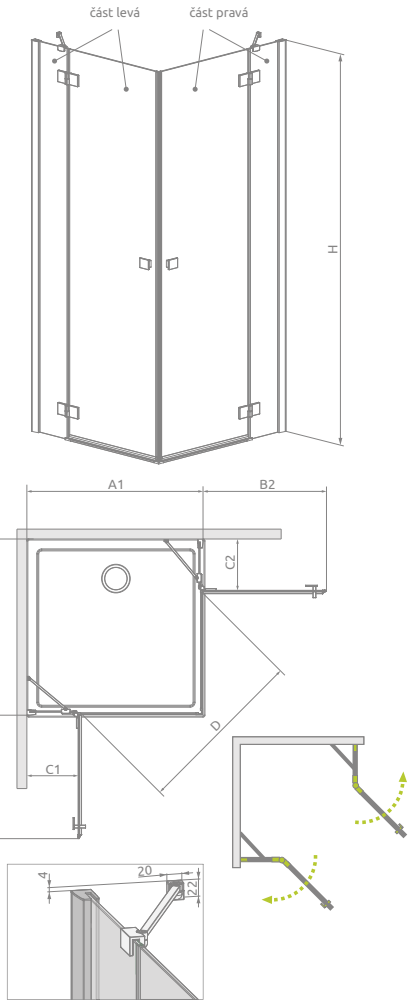

Novinka

Essenza New KDD-B

Easy® Clean

SKLO 6 mm

Produkt vhodný pro osoby se zdravotním postižením

Sprchový kout bez přechodové lišty.

Volba! Možnost objednání bez prahové lišty
Podrobnosti na straně 97

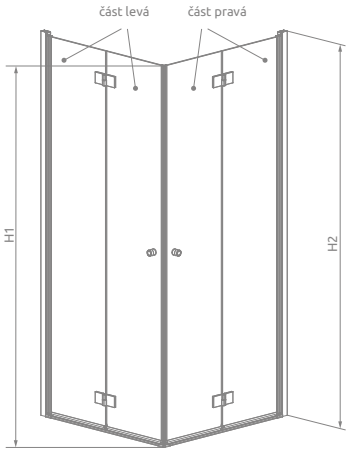

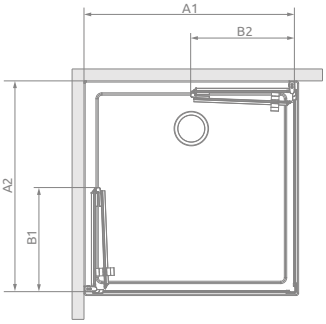

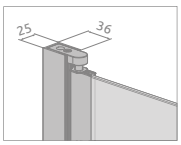

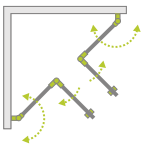

KDD-B	A1	A2	B1	B2	H1	H2
KDD-B 80×80	785-795	785-795	387	387	2000	2020
KDD-B 90×80	885-895	785-795	437	387	2000	2020
KDD-B 80×90	785-795	885-895	387	437	2000	2020
KDD-B 90×90	885-895	885-895	437	437	2000	2020
KDD-B 100×80	985-995	785-795	487	387	2000	2020
KDD-B 80×100	785-795	985-995	387	487	2000	2020
KDD-B 100×90	985-995	885-895	487	437	2000	2020
KDD-B 90×100	885-895	985-995	437	487	2000	2020
KDD-B 100×100	985-995	985-995	487	487	2000	2020

Sprchový kout se skládá ze 2 částí: levé a pravé.
Prosím na objednávce uveďte kódy obou částí.

Část levá

Model	Rozměr vaničky	Výška	SKLO TRANSPARENT	
			Kód výrobku	Cena včetně DPH
KDD-B 80 levá	800	2000	385070-01-01L	11 322
KDD-B 90 levá	900	2000	385071-01-01L	11 679
KDD-B 100 levá	1000	2000	385072-01-01L	12 035

Část pravá

Model	Rozměr vaničky	Výška	SKLO TRANSPARENT	
			Kód výrobku	Cena včetně DPH
KDD-B 80 pravá	800	2000	385070-01-01R	11 322
KDD-B 90 pravá	900	2000	385071-01-01R	11 679
KDD-B 100 pravá	1000	2000	385072-01-01R	12 035

PRAKTICKÉ ÚCHYTY

prvky z TPE
v černé barvě

prvky z TPE
v grafitové barvě

Můžete vyměnit úchyt za rukojeti s prvky TPE v barvě grafit – kód výrobku 004-400001400. Doba výroby 5 dnů.

Maloobchodní ceny jsou v Kč. Rozměry jsou v mm.

Novinka

Essenza New PTJ

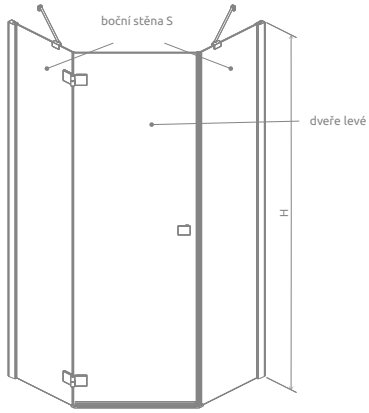

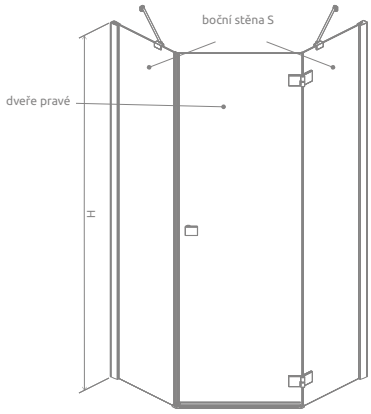

Sprchový kout se skládá ze dvou částí: dveře a bočnice S.
Prosím na objednávce uveďte kódy obou částí.

Dveře

Model	Rozměr vaničky	Šířka vztupu (Y1)	Výška	SKLO TRANSPARENT	
				Kód výrobku	Cena včetně DPH
dveře levé	900	867-882	2000	385010-01-01L	9 327
dveře pravé	900	867-882	2000	385010-01-01R	9 327

Boční stěna S (sada 2 stěn)

Model	Výška	SKLO TRANSPARENT	
		Kód výrobku	Cena včetně DPH
S	2000	385050-01-01	9 327

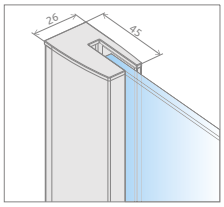

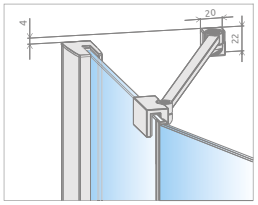

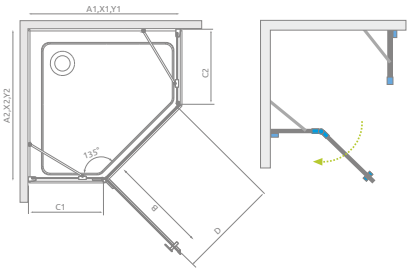

Nastavitelný profil		Kód výrobku	Cena včetně DPH
	Profil +2 cm	P01-154200001	1 067
	Profil +4 cm	P01-155200001	1 403

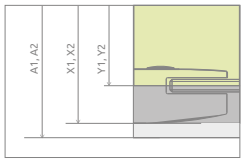

Essenza New PTJ	X1	X2	Y1	Y2	B	C1	C2	D	H
PTJ	885-900	885-900	867-882	867-882	620	435	431	600	2000

Novinka

Essenza New DWJ

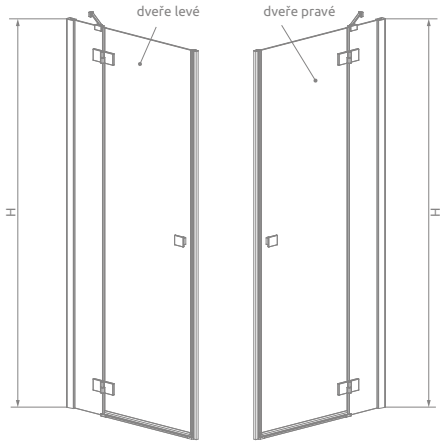

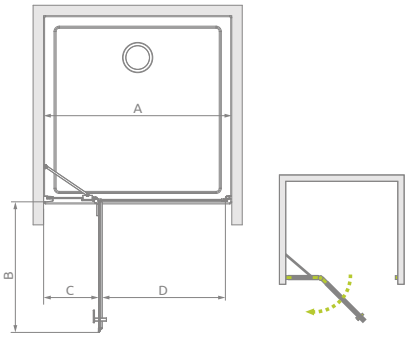

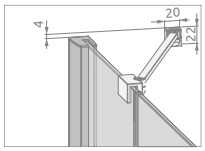

Model	Rozměr vaničky	Výška	SKLO TRANSPARENT	
			Kód výrobku	Cena včetně DPH
DWJ 80 levé	790-810	2000	385012-01-01L	12 035
DWJ 80 pravé	790-810	2000	385012-01-01R	12 035
DWJ 90 levé	890-910	2000	385013-01-01L	12 392
DWJ 90 pravé	890-910	2000	385013-01-01R	12 392
DWJ 100 levé	990-1010	2000	385014-01-01L	12 392
DWJ 100 pravé	990-1010	2000	385014-01-01R	12 392
DWJ 110 levé	1090-1110	2000	385015-01-01L	13 105
DWJ 110 pravé	1090-1110	2000	385015-01-01R	13 105
DWJ 120 levé	1190-1210	2000	385016-01-01L	13 461
DWJ 120 pravé	1190-1210	2000	385016-01-01R	13 461
DWJ 130 levé	1290-1310	2000	385017-01-01L	13 461
DWJ 130 pravé	1290-1310	2000	385017-01-01R	13 461

Příplatek za **Chrome+** 3481 Kč k ceně dveří.

Série označené šedou barou – doba výroby min. 2 týdny.

Essenza New DWJ	A	B	C	D	H
DWJ 80	790-810	520	260	505	2000
DWJ 90	890-910	620	260	605	2000
DWJ 100	990-1010	620	360	605	2000
DWJ 110	1090-1110	820	260	805	2000
DWJ 120	1190-1210	820	360	805	2000
DWJ 130	1290-1310	820	460	805	2000

Nastavitelný profil		Kód výrobku	Cena včetně DPH
	Profil +2 cm	P01-154200001	1 067
	Profil +4 cm	P01-155200001	1 403

Nastavitelný profil lze nainstalovat pouze k pevné zdi.

Maloobchodní ceny jsou v Kč. Rozměry jsou v mm.

Novinka

Essenza New DWJS

Sprchové dveře se skládají ze dvou částí: dveře a pevná stěna. Prosím na objednávce uveďte kódy obou částí.

Dveře

Model	Šířka vstupu	Výška	SKLO TRANSPARENT	
			Kód výrobku	Cena včetně DPH
DWJS 110 L	1085-1115	2000	385030-01-01L	8 471
DWJS 110 R	1085-1115	2000	385030-01-01R	8 471
DWJS 120 L	1185-1215	2000	385031-01-01L	8 827
DWJS 120 R	1185-1215	2000	385031-01-01L	8 827
DWJS 130 L	1285-1315	2000	385032-01-01L	9 184
DWJS 130 R	1285-1315	2000	385032-01-01R	9 184
DWJS 140 L	1385-1415	2000	385033-01-01L	9 540
DWJS 140 R	1385-1415	2000	385033-01-01R	9 540

Boční stěny S (komplet 2 stěn)

Model	Výška	SKLO TRANSPARENT	
		Kód výrobku	Cena včetně DPH
S	2000	384090-01-01	6 689

Příplatek za **Chrome+** 2321 Kč k ceně koutu

Série označené šedou barou – doba výroby min. 2 týdny.

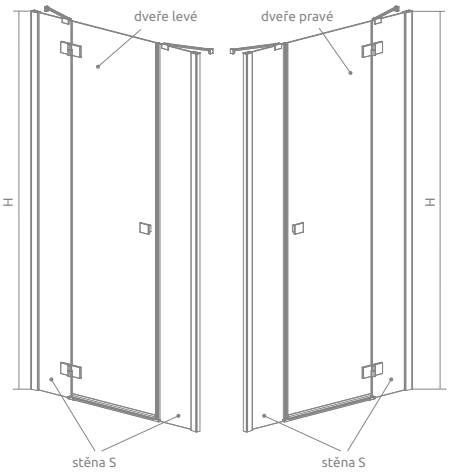

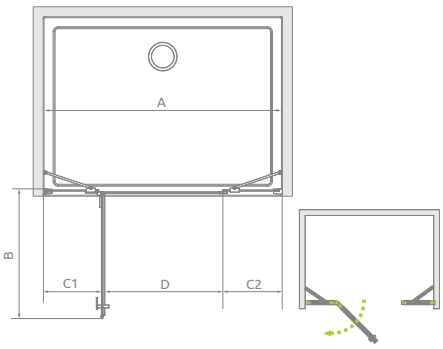

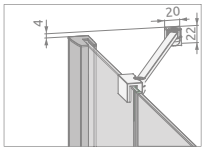

DWJS	A	B	C1	C2	D	H
DWJS 110	1085-1115	520	295	295	495	2000
DWJS 120	1185-1215	620	295	295	595	2000
DWJS 130	1285-1315	720	295	295	695	2000
DWJS 140	1385-1415	820	295	295	795	2000

Nastavitelný profil		Kód výrobku	Cena včetně DPH
	Profil +2 cm	P01-154200001	1 067
	Profil +4 cm	P01-155200001	1 403

Tipy pro instalaci série Fuenta New i Essenza New

Montáž na vaničku

Standard mezi výrobci sprchových koutů je rozměr sprchového koutu shodný s rozměrem vaničky, na který je nastavena. Ve skutečnosti, rozměry vnější strany sprchového koutu jsou menší, protože je nainstalován ve vzdálenosti asi 10 mm od okraje sprchové vaničky.

Montáž přímo na podlahu

1. Chcete-li vnější okraj profilu u sprchového koutu instalovat na okraj dlaždice / prosím pročtěte si rozměry A1 a A2 z tabulek umístěných na montážním nákresu modelu koutu.

2. Pokud chceme oddělit sprchový prostor odlišnou barvou dlažby tak, že hranice povede podél sprchového skla, musíte správně vypočítat vzdálenost od skleněné stěny pomocí vzorce:

X2 = A1 – 20 mm, Y2 = A2 – 20 mm

Pro model KDJ+S: X2 = A1 – 37 mm, Y2 = A2 – 5 mm
Pro model KDD-B: X2 = A1 – 13 mm, Y2= A2 – 13 mm
A1, A2 – rozměry sprchových koutů, je třeba hledat v tabulkách u technických výkresů modelu.
X2, Y2 – rozměry sprchového koutu k linii skel, to je rozdíl mezi vnějšími rozměry a rozměry koutu o 2/3šířky profilu od zdi.

Následující obrázek ukazuje pozici koutu Fuenta new a Essenza new, když je namontován na vaničku a v případě instalace na podlahu, a rozdíl mezi vnějším rozměrem a rozměry sprchových koutů k linii skel.

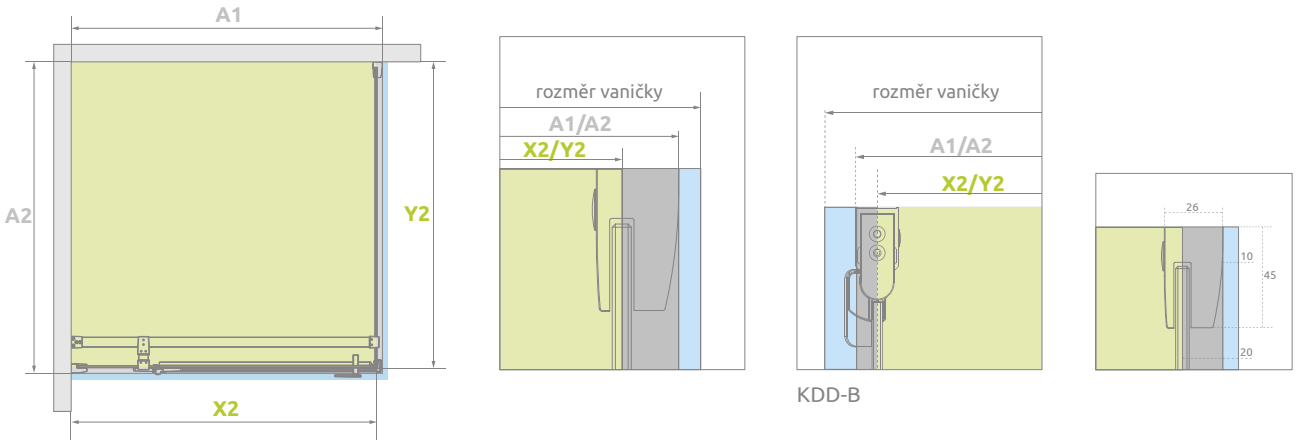

rozměr osy / střed skla + rozměr normálního sprchového koutu + + kout / montáž na vaničku

UMÍSTĚNÍ OBVODU

Profil zdi na magnet
(model DWJ)

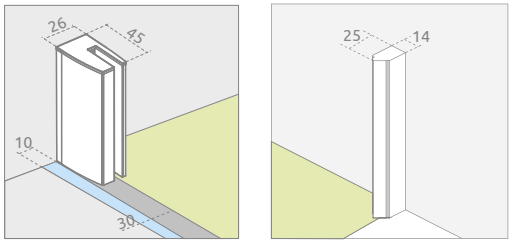

Profil otočný
(model KDD-B)

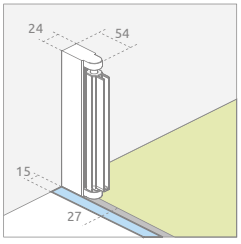

Při instalaci přímo na podlahu, je možnost objednat přechodovou lištou (To by mělo být jasně uvedeno v objednávce), v tom případě je horizontální těsnění vyšší. Cena koutu bez prahové lišty je stejná jako kout s prahovou lištou. Následující obrázky ukazují kout bez lišty a s prahovou lištou.

fot. 1. Sprchový kout bez prahové lišty

fot. 2. Sprchový kout s prahovou lištou

Nastavení sprchových koutů na míru

V případě, že v nabídce nemůžete najít sprchový kout nebo dveře vhodné pro vaši koupelnu, pak můžete Použití nastavitelný profil, který zvýší rozměr na každou stranu koutu nebo dveří o 20 nebo 40 mm.

Nastavitelný profil		Kód výrobku	Cena včetně DPH
	Profil +2 cm	P01-154200001	935
	Profil +4 cm	P01-155200001	1140

Pokud stavitelný profil neumožňuje dosáhnout požadované velikosti koutu, můžete využít vyhotovení na míru

Pouze modely označené piktogramem jsou k vyhotovení na míru.

Níže jsou uvedeny příklady nestandardního řešení koutu na míru

serie Fuenta New i Essenza New

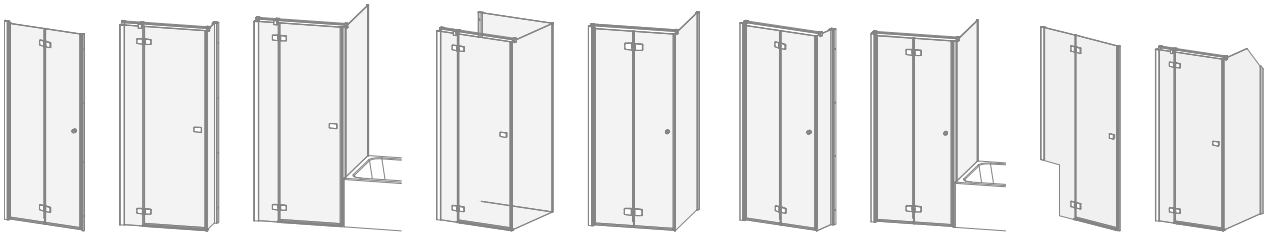

Všechny skla jsou upraveny v úpravě **EasyClean**®, která pomáhá udržovat sprchové kouty čisté.

Tvrzené bezpečnostní sklo o tloušťce 6 mm, v souladu s EN 12150:1

PRODLUŽOVACÍ PROFILY nelze instalovat na straně závěsu

Produkt je k dispozici ve čtyřech provedeních skla. Podrobnosti na str. 6.

RADAWAY NA MÍRU

K DISPOZICI VE VELIKOSTI
Pokud nemůžete najít sprchový kout vhodný pro vaši koupelnu, pak můžete využít nabídku sprchových koutů na míru. Modely označené piktogramem uvedeným níže můžeme přizpůsobit vašim individuálním potřebám.

DETAIL SÉRIE CARENA

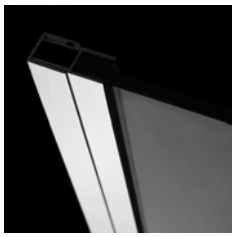

Systém, který umožňuje vyrovnání zakřivení stěn až 6 mm

Těsnění pro **utěsnění** sprchových koutů

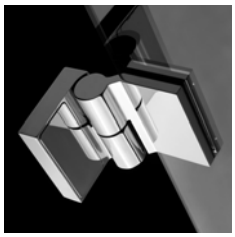

Nadzvedávání **pantů** při otevírání dveří

Elegantní choromové detaily

Relingový úchyt

BARVA SKLA

01 Transparent

08 Hnědé

BARVA PROFILU

01 Chrom

série Carena

Carena KDJ

Sprchový kout s dveřmi z jednoho kusu

Model	Rozměr vaničky	Výška	SKLO TRANSPARENT		BAREVNÉ SKLO	
			Kód výrobku	Cena včetně DPH	Hnědé Kód výrobku	Cena včetně DPH
KDJ 90 levá*×90	900×900	1950	34402-01-01NL	17 738	34402-01-08NL	18 451
KDJ 90 pravá*×90	900×900	1950	34402-01-01NR	17 738	34402-01-08NR	18 451
KDJ 100 levá*×80	1000× 800	1950	34432-01-01NL	17 382	34432-01-08NL	18 095
KDJ 100 pravá*×80	1000×800	1950	34432-01-01NR	17 382	34432-01-08NR	18 095
KDJ 100 levá*×90	1000×900	1950	34444-01-01NL	18 095	34444-01-08NL	18 808
KDJ 100 pravá*×90	1000×900	1950	34444-01-01NR	18 095	34444-01-08NR	18 808
KDJ 120 levá*×80	1200×800	1950	34442-01-01NL	18 095	34442-01-08NL	18 808
KDJ 120 pravá*×80	1200×800	1950	34442-01-01NR	18 095	34442-01-08NR	18 808
KDJ 120 levá*×90	1200×900	1950	34443-01-01NL	18 451	34443-01-08NL	19 164
KDJ 120 pravá*×90	1200×900	1950	34443-01-01NR	18 451	34443-01-08NR	19 164

Série označené šedou barou – doba výroby min. 2 týdny.

* rozměr dveří

levé provedení

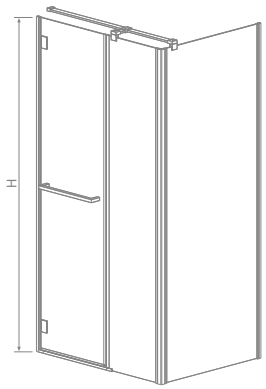

pravé provedení

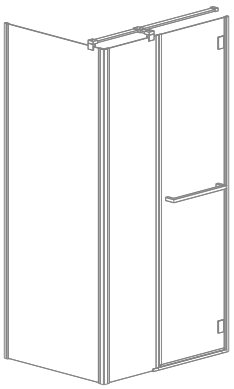

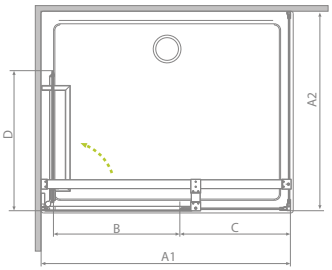

Carena KDJ	A1	A2	B	C	D	H
KDJ 90×90	890-900	890-900	505	335	550	1950
KDJ 100×80	990-1000	790-800	505	435	550	1950
KDJ 100×90	990-1000	890-900	505	435	550	1950
KDJ 120×80	1190-1200	790-800	505	635	550	1950
KDJ 120×90	1190-1200	890-900	505	635	550	1950

Nastavitelný profil**		Kód výrobku	Cena včetně DPH
	Profil U + 1 cm	001-132195001	865
	Profil U + 2 cm	001-133195001	933

** Prodlužovací profily nemohou být namontovány na straně závěsů

Maloobchodní ceny jsou v Kč. Rozměry jsou v mm.

Carena DWJ

Dveře

Model	Šířka vstupu	Výška	SKLO TRANSPARENT		BAREVNÉ SKLO	
			Kód výrobku	Cena včetně DPH	Hnědé Kód výrobku	Cena včetně DPH
DWJ 90 levé	893-905	1950	34302-01-01NL	12 748	34302-01-08NL	13 105
DWJ 90 pravé	893-905	1950	34302-01-01NR	12 748	34302-01-08NR	13 105
DWJ 100 levé	993-1005	1950	34322-01-01NL	13 105	34322-01-08NL	13 461
DWJ 100 pravé	993-1005	1950	34322-01-01NR	13 105	34322-01-08NR	13 461
DWJ 110 levé	1093-1105	1950	34333-01-01NL	13 461	×	×
DWJ 110 pravé	1093-1105	1950	34333-01-01NR	13 461	×	×
DWJ 120 levé	1193-1205	1950	34332-01-01NL	13 461	34332-01-08NL	14 174
DWJ 120 pravé	1193-1205	1950	34332-01-01NR	13 461	34332-01-08NR	14 174

Série označené šedou barou – doba výroby min. 2 týdny.

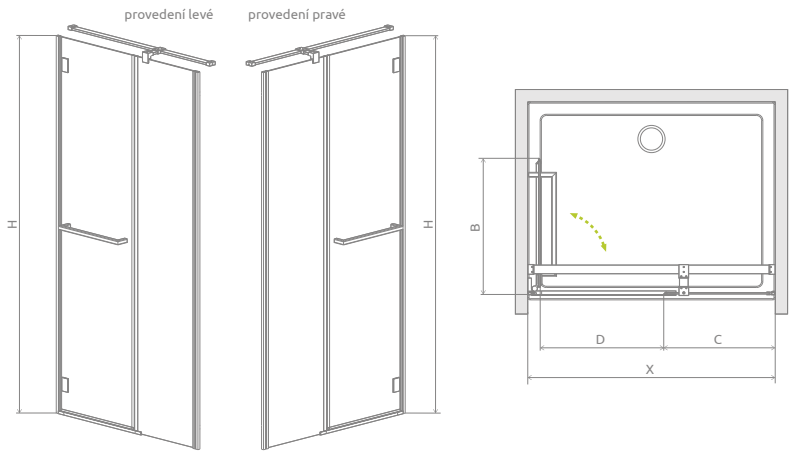

Carena DWJ	A	B	C	D	H
DWJ 90	893-905	505	345	550	1950
DWJ 100	993-1005	505	445	550	1950
DWJ 110	1093-1105	505	545	550	1950
DWJ 120	1193-1205	505	645	550	1950

Nastavitelný profil*		Kód výrobku	Cena včetně DPH
	Profil U + 1 cm	001-132195001	865
	Profil U + 2 cm	001-133195001	933

* Prodlužovací profily nemohou být namontovány na straně závěsů

Carena

Carena DWB

Dveře skládané

Model	Šířka vstupu	Výška	SKLO TRANSPARENT		BAREVNÉ SKLO	
			Kód výrobku	Cena včetně DPH	Hnědé Kód výrobku	Cena včetně DPH
DWB 70 levé	693-705	1950	34582-01-01NL	14 174	34582-01-08NL	14 530
DWB 70 pravé	693-705	1950	34582-01-01NR	14 174	34582-01-08NR	14 530
DWB 80 levé	793-805	1950	34512-01-01NL	14 530	34512-01-08NL	14 887
DWB 80 pravé	793-805	1950	34512-01-01NR	14 530	34512-01-08NR	14 887
DWB 90 levé	893-905	1950	34502-01-01NL	14 887	34502-01-08NL	15 243
DWB 90 pravé	893-905	1950	34502-01-01NR	14 887	34502-01-08NR	15 243

Série označené šedou barou – doba výroby min. 2 týdny.

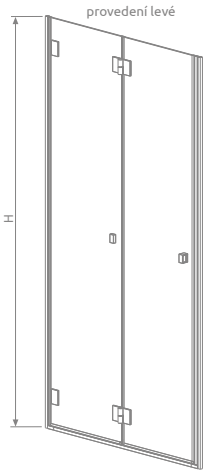

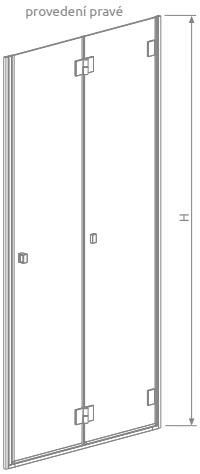

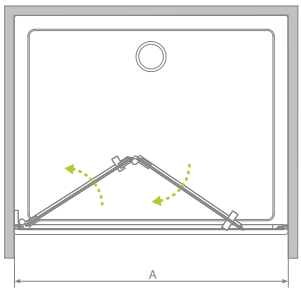

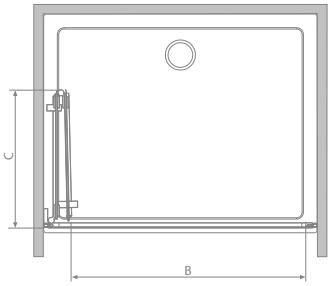

Nastavitelný profil*		Kód výrobku	Cena včetně DPH
	Profil U + 1 cm	001-132195001	865
	Profil U + 2 cm	001-133195001	933

* Prodlužovací profily nemohou být namontovány na straně závěsů

Carena DWB	A	B	C	H
DWB 70	693-705	565	350	1950
DWB 80	793-805	665	400	1950
DWB 90	893-905	765	450	1950

Maloobchodní ceny jsou v Kč. Rozměry jsou v mm.

Tipy pro instalaci řady Carena

Instalace na vaničku

Standard mezi výrobci sprchových koutů je rozměr sprchového koutu shodný s rozměrem vaničky, na který je nastavena. Ve skutečnosti, rozměry vnější strany sprchového koutu jsou menší, protože je nainstalován ve vzdálenosti asi 10 mm od okraje sprchové vaničky.

Montáž přímo na podlahu

V případě bezprofilového sprchového koutu nainstalovaného bez tradiční sprchové vaničky je ale velmi důležitý, jeden rozměr, a to vzdálenost od zdi k linii skel. Tento rozměr je menší než vnější rozměr koutu a je závislý na šířce profilové stěny.

Pokud chceme oddělit sprchový prostor odlišnou barvou dlažby tak, že hranice povede podél sprchového skla, aniž by muselo nastat nestandartní řešení, musíte správně vypočítat vzdálenost od skleněné stěny pomocí vzorce uvedeného dále.

X2 = A1 – 6 mm, Y2 = A2 – 6 mm

A1, A2 – rozměry sprchových koutů, je třeba hledat v tabulkách u technických výkresů modelu.
X2, Y2 – rozměry sprchových koutů k linii skel, to je rozdíl mezi vnějšími rozměry sprchových koutů a asi polovinou šířky stěny profilu.

Následující obrázky znázorňují polohy koutu Carena pro instalaci na vaničku a v případě instalace přímo na podlaze, a rozdíl mezi vnějším rozměrem a rozměrem stěny skla.

KDJ

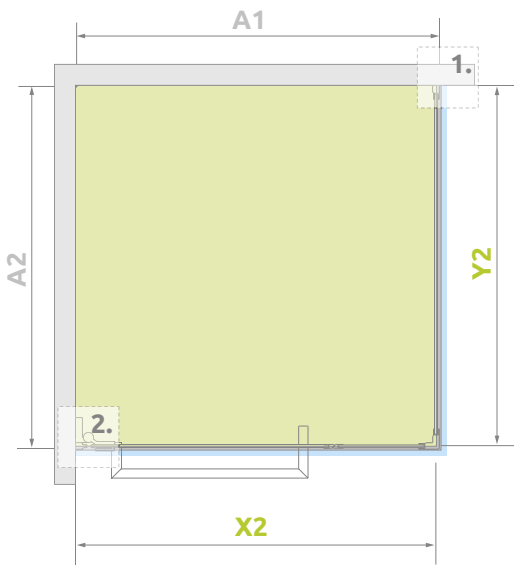

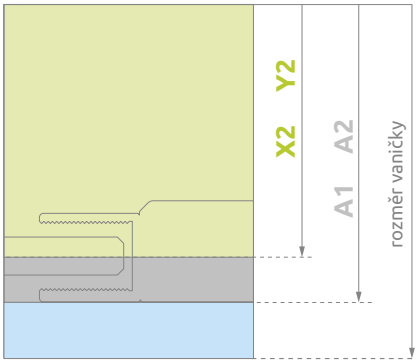

UMÍSTĚNÍ OBVODU

DETAIL 1.
Stěnový profil

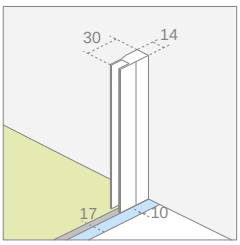

DETAIL 2.
Profil pod těsněním

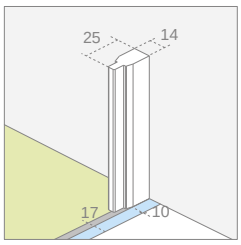

rozměr osy / střed skla

+ rozměr normálního sprchového koutu

+ + kout / montáž na vaničku

Nastavení velikosti sprchových koutů

Jestliže nemůžete najít v nabídce vhodnou stěnu nebo dveře do vaší koupelnu, pak můžete použít nastavitelný profil. Rozšíření zvýší základní stěnu nebo dveře o 10 mm nebo 20 mm. Nastavitelný profil nemůže být namontován na straně závěsu.

Nastavitelný profil		Kód výrobku	Cena včetně DPH
	Profil U + 1 cm	001-132195001	865
	Profil U + 2 cm	001-133195001	933

Pokud nastavitelný profil neumožňuje dosáhnout požadované velikost koutu, můžete využít vyhotovení na míru.

Pouze modely označené piktogramem jsou k vyhotovení na míru.

Upozornění! Kouty na míru jsou k dispozici pouze se sklem transparentním.

Níže jsou uvedeny příklady nestandardního řešení koutu série Carena

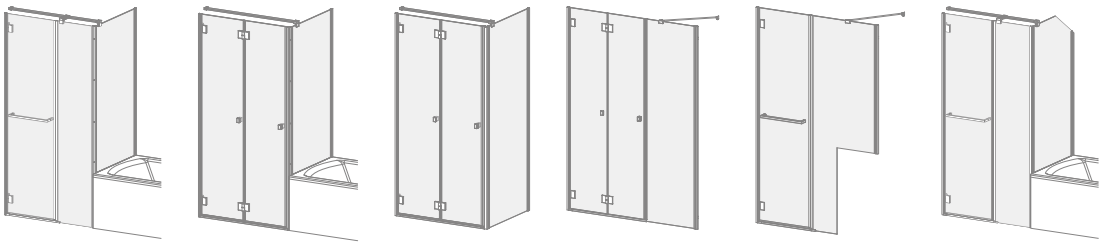

Sprchový kout
na míru
Carena DWJ

Na míru
radaway

Carena KDJ

Carena

Všechny skla jsou upraveny v úpravě **EasyClean®**, která pomáhá udržovat sprchové kouty čisté.

Tvrzené bezpečnostní sklo o tloušťce 6 mm, v souladu s EN 12150:1

PRODLUŽOVACÍ PROFILY

Produkt je k dispozici ve čtyřech provedeních skla. Podrobnosti na str. 6.

RADAWAY NA MÍRU

K DISPOZICI VE VELIKOSTI
Pokud nemůžete najít sprchový kout vhodný pro vaši koupelnu, pak můžete využít nabídku sprchových koutů na míru. Modely označené piktogramem uvedeným níže můžeme přizpůsobit vašim individuálním potřebám.

DETAIL SÉRIE ALMATEA

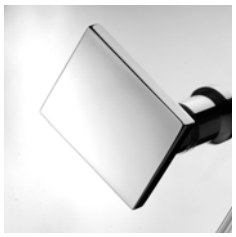

Elegantní chromované detaily

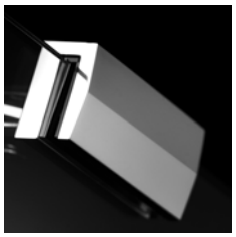

Síla **bezpečnostního** skla je 6 mm

Systém, který umožňuje vyrovnání nerovností stěn až 10 mm

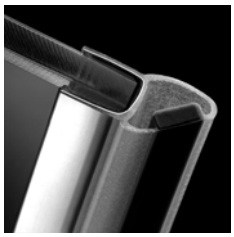

Nadzvednutí dveří při otvírání

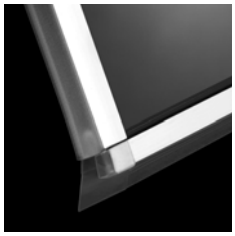

Těsnění pro **utěsnění** sprchových koutů

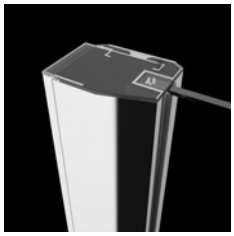

Horní **profil**

BARVA SKLA

01 Transparent

05 Grafit

08 Hnědé

12 Intimato

BARVA PROFILU

01 Chrom

09 Gold

série Almatea

Almatea PDD

Sprchový kout s dveřmi dvoukřídlovými

Easy® Clean

SKLO mm 6

Asymetrické kouty jsou univerzální, Můžete nainstalovat jako verze levé nebo pravé.

Kouty symetrické

Model	Rozměr vaničky	Výška	SKLO TRANSPARENT		BAREVNÉ SKLO		
			Kód výrobku	Cena včetně DPH	Grafit Kód výrobku	Hnědé Kód výrobku	Cena včetně DPH
PDD 80	800×800	1950	30512-01-01N	18 808	30512-01-05N	30512-01-08N	19 521
PDD 90	900×900	1950	30502-01-01N	19 521	30502-01-05N	30502-01-08N	20 233
PDD 100	1000×1000	1950	30522-01-01N	19 877	30522-01-05N	30522-01-08N	20 946

Kouty asymetrické

Model	Rozměr vaničky	Výška	SKLO TRANSPARENT		BAREVNÉ SKLO		
			Kód výrobku	Cena včetně DPH	Grafit Kód výrobku	Hnědé Kód výrobku	Cena včetně DPH
PDD E 90×80	900×800	1950	30532-01-01N	19 164	30532-01-05N	30532-01-08N	19 877
PDD E 100*80	1000×800	1950	30542-01-01N	19 521	30542-01-05N	30542-01-08N	20 233

Série označené šedou barou – doba výroby min. 2 týdny.

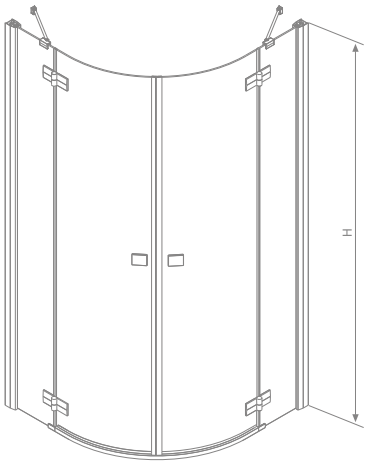

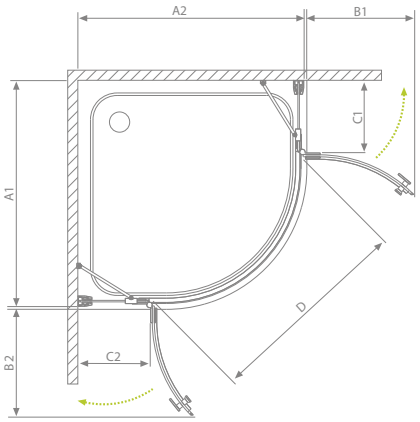

Almatea PDD	A1	A2	B1	B2	C1	C2	D	H
PDD 80×80	795-810	795-810	430	430	180	180	800	1950
PDD 80×90	795-810	895-910	430	430	180	280	800	1950
PDD 90×90	895-910	895-910	430	430	280	280	800	1950
PDD 80×100	795-810	995-1010	430	430	180	380	800	1950
PDD 100×100	995-1010	995-1010	430	430	380	380	800	1950

Maloobchodní ceny jsou v Kč. Rozměry jsou v mm.

Almatea PDJ

Sprchové dveře jednokřídlové

Easy Clean®

SKLO 6 mm

Model	Rozměr vaničky	Výška	SKLO TRANSPARENT		BAREVNÉ SKLO		
			Kód výrobku	Cena včetně DPH	Grafit Kód výrobku	Hnědé Kód výrobku	Cena včetně DPH
PDJ 90 levá	900×900	1950	30602-01-01N	16 313	30602-01-05N	30602-01-08N	17 026
PDJ 90 pravá	900×900	1950	30702-01-01N	16 313	30702-01-05N	30702-01-08N	17 026

Série označené šedou barou – doba výroby min. 2 týdny.

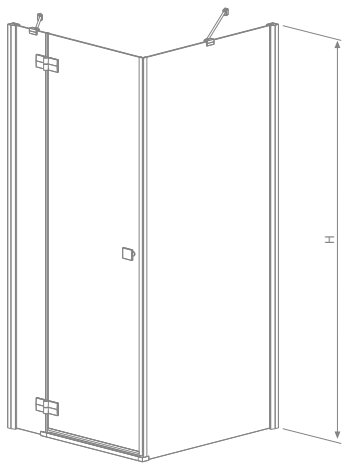

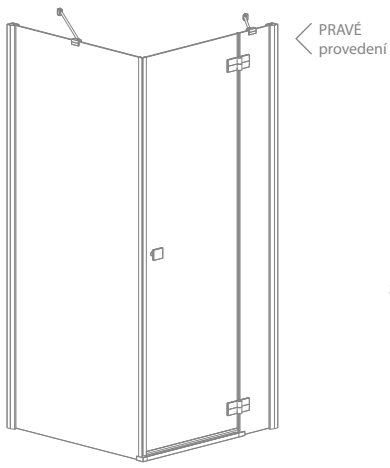

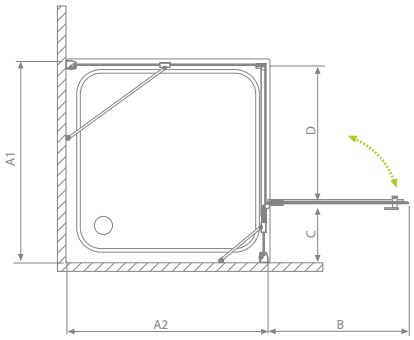

Almatea PDJ	A1	A2	B	C1	C2	D	H
PDJ 90×90	895-910	895-910	600	280	330	785	1950

Almatea P

Sprchový kout ke zdi
s dvoukřídlovými dveřmi

Easy® Clean

SKLO mm 6

Model	Rozměr vaničky	Výška	SKLO TRANSPARENT		BAREVNÉ SKLO	
			Kód výrobku	Cena včetně DPH	Grafit Kód výrobku	Cena včetně DPH
P	1000×900	1950	30722-01-01N	23 441	30722-01-05N	24 511

Série označené šedou barou – doba výroby min. 2 týdny.

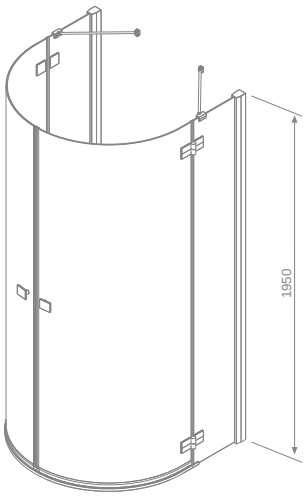

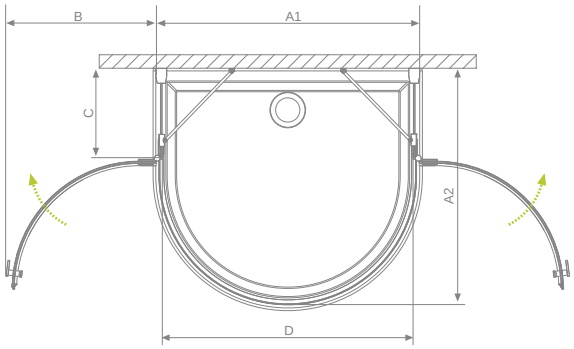

Almatea P	A1	A2	B	C	D	H
P 100×90	980	880	560	330	930	1950

Maloobchodní ceny jsou v Kč. Rozměry jsou v mm.

Almatea KDD

Sprchový kout obdelníkový, dvoudílný

Model	Rozměr vaničky	Výška	SKLO TRANSPARENT		BAREVNÉ SKLO				
			Kód výrobku	Cena včetně DPH	Grafit	Hnědé	Cena včetně DPH	Intimato	Cena včetně DPH
					Kód výrobku	Kód výrobku		Kód výrobku	
KDD 80L×80P	800×800	1950	32162-01-01N	16 313	32162-01-05N	32162-01-08N	17 026	32162-01-12N	18 095
KDD 90L×75P	750×900	1950	32184-01-01N	16 669	32184-01-05N	–	17 382	–	–
KDD 75L×90R	750×900	1950	32185-01-01N	16 669	32185-01-05N	–	17 382	–	–
KDD 90L×80P	900×800	1950	32186-01-01N	16 669	32186-01-05N	32186-01-08N	17 382	32186-01-12N	18 451
KDD 80L×90P	900×800	1950	32187-01-01N	16 669	32187-01-05N	32187-01-08N	17 382	32187-01-12N	18 451
KDD 90L×90P	900×900	1950	32152-01-01N	17 026	32152-01-05N	32152-01-08N	17 738	32152-01-12N	18 808
KDD 100L×80P	1000×800	1950	32180-01-01N	17 026	32180-01-05N	32180-01-08N	17 738	32180-01-12N	18 808
KDD 80L×100P	1000×800	1950	32181-01-01N	17 026	32181-01-05N	32181-01-08N	17 738	32181-01-12N	18 808
KDD 100L×90P	1000×900	1950	32182-01-01N	17 382	32182-01-05N	32182-01-08N	18 095	32182-01-12N	19 164
KDD 90L×100P	1000×900	1950	32183-01-01N	17 382	32183-01-05N	32183-01-08N	18 095	32183-01-12N	19 164
KDD 100L×100P	1000×1000	1950	32172-01-01N	17 382	32172-01-05N	32172-01-08N	18 095	32172-01-12N	19 164

Série označené šedou barou – doba výroby min. 2 týdny.

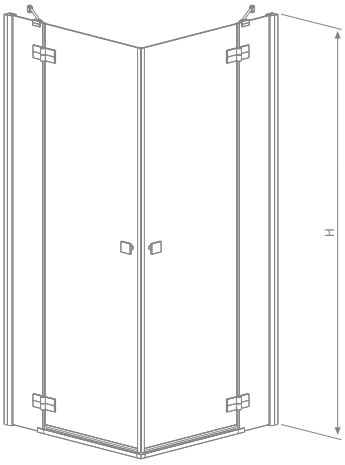

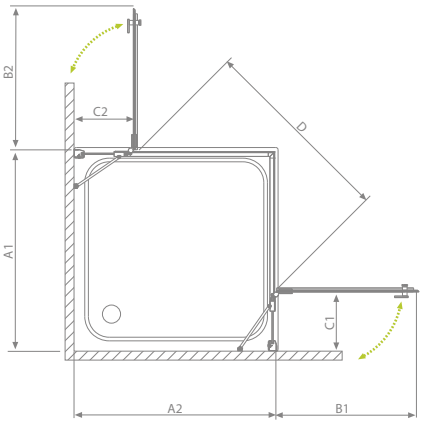

Almatea KDD	A1	A2	B1	B2	C1	C2	D	H
KDD 80L×80P	790-800	790-800	520	520	245	245	740	1950
KDD 90L×75P	890-900	740-750	620	520	245	195	775	1950
KDD 75L×90P	740-750	890-900	520	620	195	245	775	1950
KDD 90L×80P	890-900	790-800	620	520	245	245	805	1950
KDD 80L×90P	790-800	890-900	520	620	245	245	805	1950
KDD 90L×90P	890-900	890-900	620	620	245	245	880	1950
KDD 100L×80P	990-1000	790-800	620	520	345	245	805	1950
KDD 80L×100P	790-800	990-1000	520	620	245	345	805	1950
KDD 100L×90P	990-1000	890-900	620	620	345	245	880	1950
KDD 90L×100P	890-900	990-1000	620	620	245	345	880	1950
KDD 100L×100P	990-1000	990-1000	620	620	345	345	880	1950

Nastavitelný profil	Kód výrobku	Cena včetně DPH
Profil U + 2 cm	001-110195001	1 000
Profil U + 4 cm	001-111195001	1 403

Almatea KDJ

Sprchový kout s dveřmi z jednoho kusu

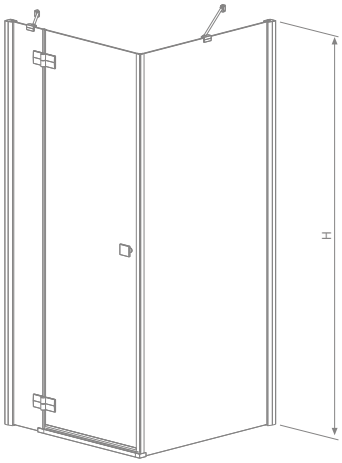

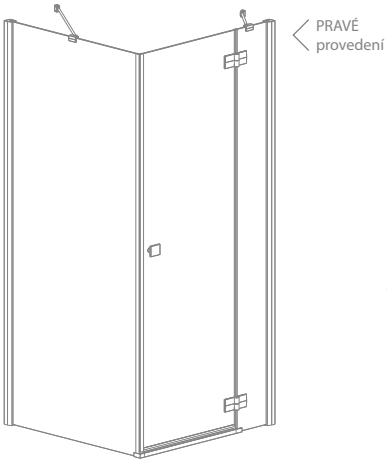

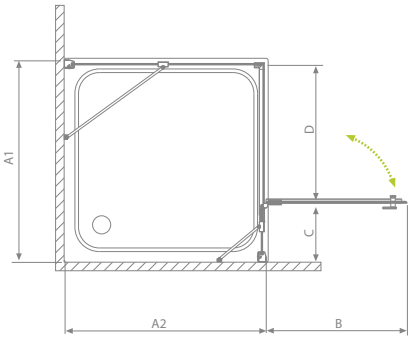

Almatea KDJ	A1	A2	B	C	D	H
KDJ 80×80	790-800	790-800	520	245	505	1950
KDJ 80×90	790-800	890-900	520	245	505	1950
KDJ 80×100	790-800	990-1000	520	245	505	1950
KDJ 90×75	890-900	740-750	620	245	605	1950
KDJ 90×80	890-900	790-800	620	245	605	1950
KDJ 90×90	890-900	890-900	620	245	605	1950
KDJ 90×100	890-900	990-1000	620	245	605	1950
KDJ 100×75	990-1000	740-750	620	345	605	1950
KDJ 100×80	990-1000	790-800	620	345	605	1950
KDJ 100×90	990-1000	890-900	620	345	605	1950
KDJ 100×100	990-1000	990-1000	620	345	605	1950
KDJ 120×80	1190-1200	790-800	820	345	805	1950
KDJ 120×90	1190-1200	890-900	820	345	805	1950

Nastavitelný profil		Kód výrobku	Cena včetně DPH
	Profil U + 2 cm	001-110195001	1 000
	Profil U + 4 cm	001-111195001	1 403

Maloobchodní ceny jsou v Kč. Rozměry jsou v mm.

Model	Rozměr vaničky	Výška	SKLO Transparent		BAREVNÉ SKLO				
			Kód výrobku	Cena včetně DPH	Grafit	Hnědé	Cena včetně DPH	Intimato	Cena včetně DPH
					Kód výrobku	Kód výrobku		Kód výrobku	
KDJ 80 levá×80	800×800	1950	32112-01-01NL	13 105	32112-01-05NL	32112-01-08NL	13 818	32112-01-12NL	14 887
KDJ 80 pravá×80	800×800	1950	32112-01-01NR	13 105	32112-01-05NR	32112-01-08NR	13 818	32112-01-12NR	14 887
KDJ 80 levá*×90	800×900	1950	32146-01-01NL	13 461	32146-01-05NL	32146-01-08NL	14 174	32146-01-12NL	15 243
KDJ 80 pravá*×90	800×900	1950	32146-01-01NR	13 461	32146-01-05NR	32146-01-08NR	14 174	32146-01-12NR	15 243
KDJ 80 levá*×100**	800×1000	1950	32149-01-01NL	13 818	32149-01-05NL	32149-01-08NL	14 530	32149-01-12NL	15 600
KDJ 80 pravá*100**	800×1000	1950	32149-01-01NR	13 818	32149-01-05NR	32149-01-08NR	14 530	32149-01-12NR	15 600
KDJ 90 levá×90	900×900	1950	32102-01-01NL	13 461	32102-01-05NL	32102-01-08NL	14 174	32102-01-12NL	15 243
KDJ 90 pravá×90	900×900	1950	32102-01-01NR	13 461	32102-01-05NR	32102-01-08NR	14 530	32102-01-12NR	15 243
KDJ 90 levá*×75	900×750	1950	32147-01-01NL	13 105	32147-01-05NL	–	13 818	–	
KDJ 90 pravá*×75	900×750	1950	32147-01-01NR	13 105	32147-01-05NR	–	13 818	–	
KDJ 90 levá*×80	900×800	1950	32148-01-01NL	13 461	32148-01-05NL	32148-01-08NL	14 174	32148-01-12NL	15 243
KDJ 90 pravá*×80	900×800	1950	32148-01-01NR	13 461	32148-01-05NR	32148-01-08NR	14 174	32148-01-12NR	15 243
KDJ 90 levá*×100**	900×1000	1950	32151-01-01NL	14 174	32151-01-05NL	32151-01-08NL	14 887	32151-01-12NL	15 956
KDJ 90 pravá*×100**	900×1000	1950	32151-01-01NR	14 174	32151-01-05NR	32151-01-08NR	14 887	32151-01-12NR	15 956
KDJ 100 levá*×75	1000×750	1950	32145-01-01NL	13 461	32145-01-05NL	–	14 174	–	
KDJ 100 pravá*×75	1000×750	1950	32145-01-01NR	13 461	32145-01-05NR	–	14 174	–	
KDJ 100 levá*×80	1000×800	1950	32142-01-01NL	13 461	32142-01-05NL	32142-01-08NL	14 174	32142-01-12NL	15 243
KDJ 100 pravá*×80	1000×800	1950	32142-01-01NR	13 461	32142-01-05NR	32142-01-08NR	14 174	32142-01-12NR	15 243
KDJ 100 levá*×90	1000×900	1950	32143-01-01NL	13 818	32143-01-05NL	32143-01-08NL	14 530	32143-01-12NL	15 600
KDJ 100 pravá*×90	1000×900	1950	32143-01-01NR	13 818	32143-01-05NR	32143-01-08NR	14 530	32143-01-12NR	15 600
KDJ 100 levá*×100**	1000×1000	1950	32150-01-01NL	14 530	32150-01-05NL	32150-01-08NL	15 243	32150-01-12NL	16 313
KDJ 100 pravá*×100**	1000×1000	1950	32150-01-01NR	14 530	32150-01-05NR	32150-01-08NR	15 243	32150-01-12NR	16 313
KDJ 120 levá*×80	1200×800	1950	32141-01-01NL	14 530	32141-01-05NL	32141-01-08NL	15 243	32141-01-12NL	16 313
KDJ 120 pravá*×80	1200×800	1950	32141-01-01NR	14 530	32141-01-05NR	32141-01-08NR	15 243	32141-01-12NR	16 313
KDJ 120 levá*×90	1200×900	1950	32144-01-01NL	14 530	32144-01-05NL	32144-01-08NL	15 243	32144-01-12NL	16 313
KDJ 120 pravá*×90	1200×900	1950	32144-01-01NR	14 530	32144-01-05NR	32144-01-08NR	15 243	32144-01-12NR	16 313

Série označené šedou barou – doba výroby min. 2 týdny.

* rozměr dveří

** rozměr boční stěny > 1000 mm kout má příčný držák.

Můžete koupit konzolový kříž k ostatním rozměrům koutu KDJ. Více informací na 227.

Straně 228

RadaDrain

Podlahové žlaby

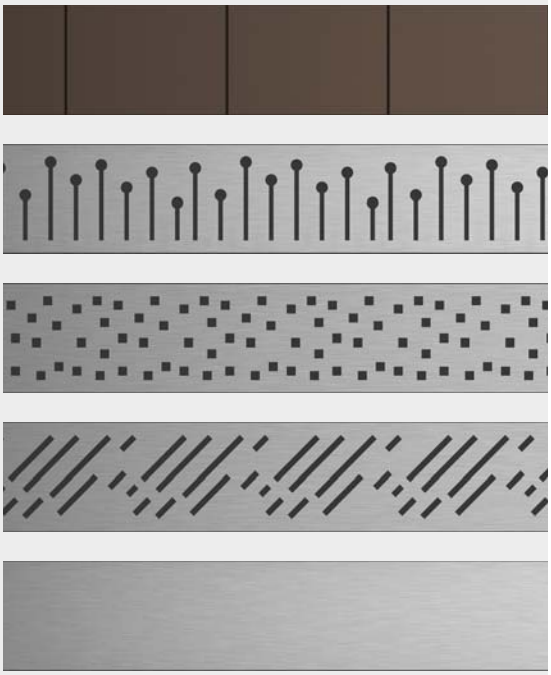

Almatea KDJ+S

Sprchové dveře jednodílné

levé provedení

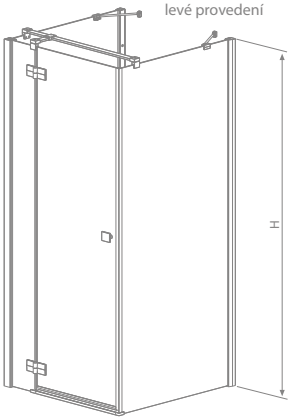

pravé provedení

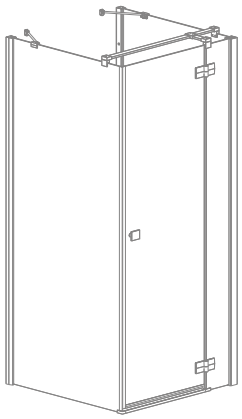

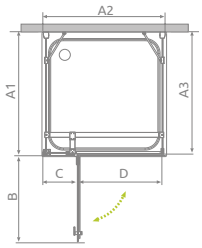

Almatea KDJ+S	A1	A2	A3	B	C	D	H
KDJ+S 80×80×80	790-800	780	780-790	520	230	505	1950
KDJ+S 90×80×90	890-900	780	880-890	520	230	505	1950
KDJ+S 80×90×80	790-800	880	780-790	620	230	605	1950
KDJ+S 90×90×90	890-900	880	880-890	620	230	605	1950
KDJ+S 80×100×80	790-800	980	780-790	620	330	605	1950
KDJ+S 90×100×90	890-900	980	880-890	620	330	605	1950
KDJ+S 80×120×80	790-800	1180	780-790	820	330	805	1950
KDJ+S 90×120×90	890-900	1180	880-890	820	330	805	1950

Nastavitelný profil		Kód výrobku	Cena včetně DPH
	Profil U + 2 cm	001-110195001	1 000
	Profil U + 4 cm	001-111195001	1 403

Model	Rozměr vaničky	Výška	SKLO TRANSPARENT		
			Kód výrobku	Cena včetně DPH	
KDJ+S 80×80 levá*×80	800×800 levá×800	1950	31532-01-01L1	12 035	18 724
			31532-01-01L2	6 689	
KDJ+S 80×80 pravá*×80	800×800 pravá×800	1950	31532-01-01R1	12 035	18 724
			31532-01-01R2	6 689	
KDJ+S 90×80 levá*×90	900×800 levá×900	1950	31555-01-01L1	12 392	19 437
			31555-01-01L2	7 045	
KDJ+S 90×80 pravá*×90	900×800 pravá×900	1950	31555-01-01R1	12 392	19 437
			31555-01-01R2	7 045	
KDJ+S 80×90 levá*×80	800×900 levá×800	1950	31556-01-01L1	12 035	19 080
			31556-01-01L2	7 045	
KDJ+S 80×90 pravá*×80	800×900 pravá×800	1950	31556-01-01R1	12 035	19 080
			31556-01-01R2	7 045	
KDJ+S 90×90 levá*×90	900×900 levá×900	1950	31522-01-01L1	12 392	19 793
			31522-01-01L2	7 402	
KDJ+S 90×90 pravá*×90	900×900 pravá×900	1950	31522-01-01R1	12 392	19 793
			31522-01-01R2	7 402	
KDJ+S 80×100 levá*×80	800×1000 levá×800	1950	31552-01-01L1	12 392	19 437
			31552-01-01L2	7 045	
KDJ+S 80×100 pravá*×80	800×1000 pravá×800	1950	31552-01-01R1	12 392	19 437
			31552-01-01R2	7 045	
KDJ+S 90×100 levá*×90	900×1000 levá×900	1950	31554-01-01L1	12 748	20 150
			31554-01-01L2	7 402	
KDJ+S 90×100 pravá*×90	900×1000 pravá×900	1950	31554-01-01R1	12 748	20 150
			31554-01-01R2	7 402	
KDJ+S 80×120 levá*×80	800×1200 levá×800	1950	31542-01-01L1	11 322	19 437
			31542-01-01L2	8 114	
KDJ+S 80×120 pravá*×80	800×1200 pravá×800	1950	31542-01-01R1	11 322	19 437
			31542-01-01R2	8 114	
KDJ+S 90×120 levá*×90	900×1200 levá×900	1950	31553-01-01L1	11 322	20 150
			31553-01-01L2	8 827	
KDJ+S 90×120 pravá*×90	900×1200 pravá×900	1950	31553-01-01R1	11 322	20 150
			31553-01-01R2	8 827	

Série označené šedou barou – doba výroby min. 2 týdny.

*rozměr dveří

Maloobchodní ceny jsou v Kč. Rozměry jsou v mm.

Almatea DWJ

Dveře

Model	Šířka vstupu	Výška	SKLO TRANSPARENT		BAREVNÉ SKLO				
			Kód výrobku	Cena včetně DPH	Grafit Kód výrobku	Hnědé Kód výrobku	Cena včetně DPH	Intimato Kód výrobku	Cena včetně DPH
DWJ 80 levé	790-810	1950	30802-01-01N	9 897	30802-01-05N	30802-01-08N	**10 253**	30802-01-12N	10 966
DWJ 80 pravé	790-810	1950	30902-01-01N	9 897	30902-01-05N	30902-01-08N	**10 253**	30902-01-12N	10 966
DWJ 90 levé	890-910	1950	31002-01-01N	10 253	31002-01-05N	31002-01-08N	**10 610**	31002-01-12N	11 322
DWJ 90 pravé	890-910	1950	31102-01-01N	10 253	31102-01-05N	31102-01-08N	**10 610**	31102-01-12N	11 322
DWJ 100 levé	990-1010	1950	31202-01-01N	10 610	31202-01-05N	31202-01-08N	**10 966**	31202-01-12N	11 679
DWJ 100 pravé	990-1010	1950	31302-01-01N	10 610	31302-01-05N	31302-01-08N	**10 966**	31302-01-12N	11 679
DWJ 110 levé	1090-1110	1950	31212-01-01N	10 966	31212-01-05N	–	**11 322**	31212-01-12N	12 035
DWJ 110 pravé	1090-1110	1950	31312-01-01N	10 966	31312-01-05N	–	**11 322**	31312-01-12N	12 035
DWJ 120 levé	1190-1210	1950	31402-01-01N	11 322	31402-01-05N	–	**11 679**	31402-01-12N	12 392
DWJ 120 pravé	1190-1210	1950	31502-01-01N	11 322	31502-01-05N	–	**11 679**	31502-01-12N	12 392
DWJ 130 levé	1290-1310	1950	31403-01-01N	11 679	–	–	–	–	–
DWJ 130 pravé	1290-1310	1950	31503-01-01N	11 679	–	–	–	–	–

Série označené šedou barou – doba výroby min. 2 týdny.

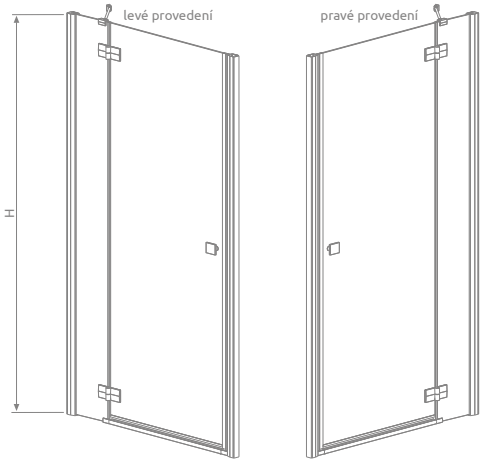

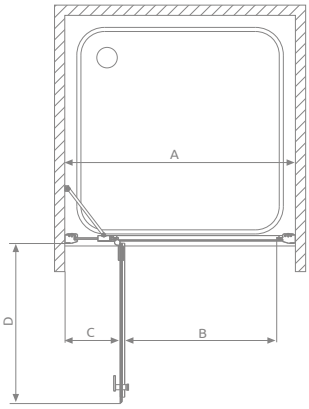

Almatea DWJ	A	B	C	D	H
DWJ 80	790-810	505	195	520	1950
DWJ 90	890-910	605	195	620	1950
DWJ 100	990-1010	605	295	620	1950
DWJ 110	1090-1110	805	195	820	1950
DWJ 120	1190-1210	805	295	820	1950
DWJ 130	1290-1310	805	395	820	1950

Nastavitelný profil		Kód výrobku	Cena včetně DPH
	Profil U + 2 cm	001-110195001	1 000
	Profil U + 4 cm	001-111195001	1 403

Almatea Gold

Série Almatea
s profily a kováním
ve zlatě

Almatea PDD Gold

SKLO mm 6 | Easy Clean®

Kouty symetrické

Model	Rozměr vaničky	Výška	Barva profilu	SKLO TRANSPARENT		BAREVNÉ SKLO		
				Kód výrobku	Cena včetně DPH	Grafit Kód výrobku	Hnědé Kód výrobku	Cena včetně DPH
PDD 80	800×800	1950	gold	30512-09-01N	22 729	30512-09-05N	30512-09-08N	23 441
PDD 90	900×900	1950	gold	30502-09-01N	23 441	30502-09-05N	30502-09-08N	24 154
PDD 100	1000×1000	1950	gold	30522-09-01N	23 798	30522-09-05N	30522-09-08N	24 511

Kouty asymetrické

Model	Rozměr vaničky	Výška	Barva profilu	SKLO Transparent		BAREVNÉ SKLO		
				Kód výrobku	Cena včetně DPH	Grafit Kód výrobku	Hnědé Kód výrobku	Cena včetně DPH
PDD E 90×80	900×800	1950	gold	30532-09-01N	23 085	30532-09-05N	30532-09-08N	23 798
PDD E 100×80	1000×800	1950	gold	30542-09-01N	23 441	30542-09-05N	30542-09-08N	24 154

Série označené šedou barou – doba výroby min. 2 týdny.

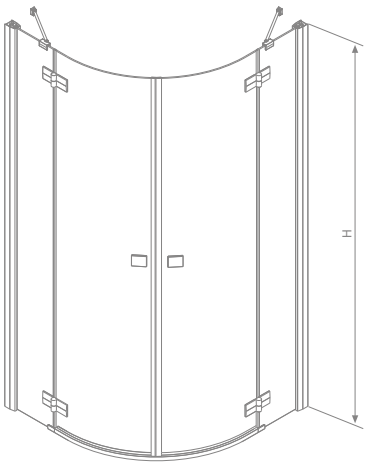

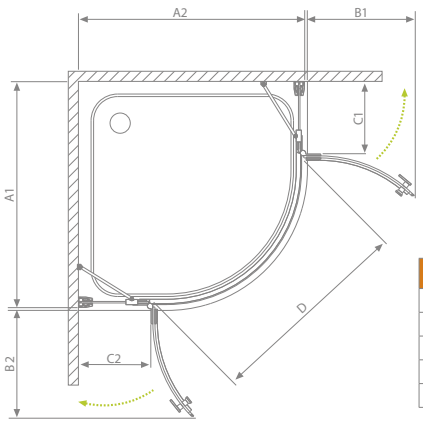

Almatea PDD	A1	A2	B1	B2	C1	C2	D	H
PDD 80×80	795-810	795-810	430	430	180	180	800	1950
PDD 80×90	795-810	895-910	430	430	180	280	800	1950
PDD 90×90	895-910	895-910	430	430	280	280	800	1950
PDD 80×100	795-810	995-1010	430	430	180	380	800	1950
PDD 100×100	995-1010	995-1010	430	430	380	380	800	1950

Maloobchodní ceny jsou v Kč. Rozměry jsou v mm.

Almatea PDJ Gold

SKLO 6 mm | Easy Clean®

Model	Rozměr vaničky	Výška	Barva profilu	SKLO TRANSPARENT		BAREVNÉ SKLO		
				Kód výrobku	Cena včetně DPH	Grafit Kód výrobku	Hnědé Kód výrobku	Cena včetně DPH
PDJ 90 levá	900×900	1950	gold	30602-09-01N	18 808	30602-09-05N	30602-09-08N	19 521
PDJ 90 pravá	900×900	1950	gold	30702-09-01N	18 808	30702-09-05N	30702-09-08N	19 521

Série označené šedou barou – doba výroby min. 2 týdny.

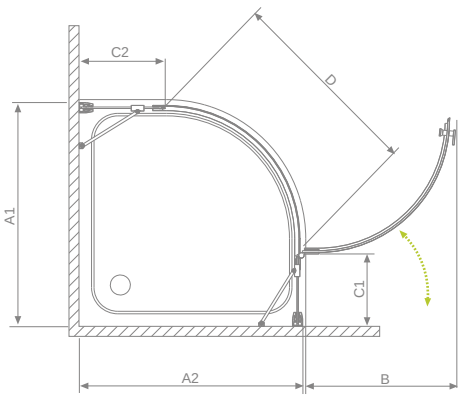

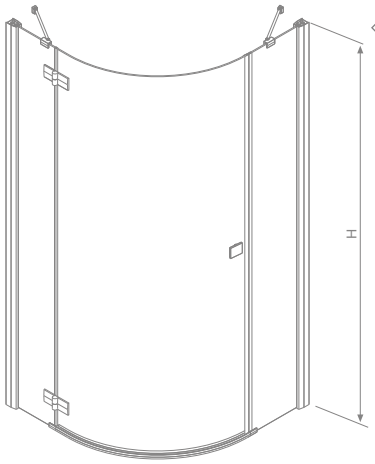

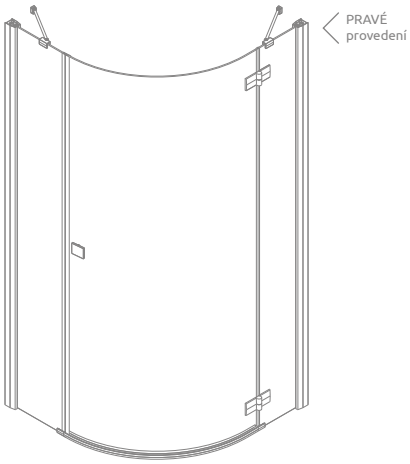

Almatea PDJ	A1	A2	B	C1	C2	D	H
PDJ 90×90	895-910	895-910	600	280	330	785	1950

Almatea P Gold

SKLO 6 mm | Easy Clean®

Model	Rozměr vaničky	Výška	Barva profilu	SKLO TRANSPARENT		BAREVNÉ SKLO	
				Kód výrobku	Cena včetně DPH	Grafit Kód výrobku	Cena včetně DPH
P	1000×900	1950	gold	30722-09-01N	27 719	30722-09-05N	28 432

Série označené šedou barou – doba výroby min. 2 týdny.

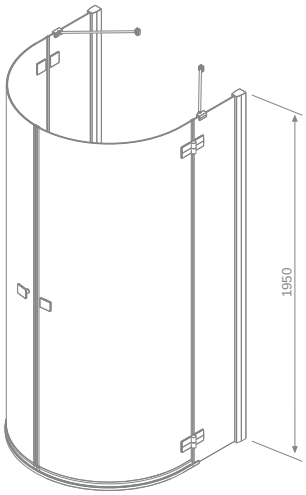

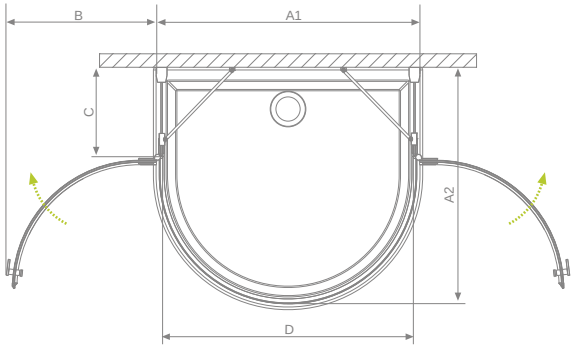

Almatea P	A1	A2	B	C	D	H
P 100×90	980	880	560	330	930	1950

Almatea KDJ Gold

Model	Rozměr vaničky	Výška	Barva profilu	SKLO TRANSPARENT		BAREVNÉ SKLO				
				Kód výrobku	Cena včetně DPH	Grafit	Hnědé	Cena včetně DPH	Intimato	Cena včetně DPH
						Kód výrobku	Kód výrobku		Kód výrobku	
KDJ 80 levá*×80	800×800	1950	gold	32112-09-01NL	15 956	32112-09-05NL	32112-09-08NL	16 669	32112-09-12NL	17 382
KDJ 80 pravá*×80	800×800	1950	gold	32112-09-01NR	15 956	32112-09-05NR	32112-09-08NR	16 669	32112-09-12NR	17 382
KDJ 80 levá*×90	800×900	1950	gold	32146-09-01NL	16 313	32146-09-05NL	32146-09-08NL	17 026	32146-09-12NL	17 738
KDJ 80 pravá*×90	800×900	1950	gold	32146-09-01NR	16 313	32146-09-05NR	32146-09-08NR	17 026	32146-09-12NR	17 738
KDJ 90 levá*×90	900×900	1950	gold	32102-09-01NL	16 313	32102-09-05NL	32102-09-08NL	17 026	32102-09-12NL	17 738
KDJ 90 pravá*×90	900×900	1950	gold	32102-09-01NR	16 313	32102-09-05NR	32102-09-08NR	17 026	32102-09-12NR	17 738
KDJ 90 levá*×75	900×750	1950	gold	32147-09-01NL	16 313	32147-09-05NL	–	17 026	–	
KDJ 90 pravá*×75	900×750	1950	gold	32147-09-01NR	16 313	32147-09-05NR	–	17 026	–	
KDJ 90 levá*×80	900×800	1950	gold	32148-09-01NL	16 313	32148-09-05NL	32148-09-08NL	17 026	32148-09-12NL	17 738
KDJ 90 pravá*×80	900×800	1950	gold	32148-09-01NR	16 313	32148-09-05NR	32148-09-08NR	17 026	32148-09-12NR	17 738
KDJ 100 levá*×75	1000×750	1950	gold	32145-09-01NL	16 313	32145-09-05NL	–	17 026	–	
KDJ 100 pravá*×75	1000×750	1950	gold	32145-09-01NR	16 313	32145-09-05NR	–	17 026	–	
KDJ 100 levá*×80	1000×800	1950	gold	32142-09-01NL	16 313	32142-09-05NL	32142-09-08NL	17 026	32142-09-12NL	17 738
KDJ 100 pravá*×80	1000×800	1950	gold	32142-09-01NR	16 313	32142-09-05NR	32142-09-08NR	17 026	32142-09-12NR	17 738
KDJ 100 levá*×90	1000×900	1950	gold	32143-09-01NL	16 669	32143-09-05NL	32143-09-08NL	17 382	32143-09-12NL	18 095
KDJ 100 pravá*×90	1000×900	1950	gold	32143-09-01NR	16 669	32143-09-05NR	32143-09-08NR	17 382	32143-09-12NR	18 095
KDJ 120 levá*×80	1200×800	1950	gold	32141-09-01NL	16 669	32141-09-05NL	32141-09-08NL	17 382	32141-09-12NL	18 095
KDJ 120 pravá*×80	1200×800	1950	gold	32141-09-01NR	16 669	32141-09-05NR	32141-09-08NR	17 382	32141-09-12NR	18 095
KDJ 120 levá*×90	1200×900	1950	gold	32144-09-01NL	17 026	32144-09-05NL	32144-09-08NL	17 738	32144-09-12NL	18 451
KDJ 120 pravá*×90	1200×900	1950	gold	32144-09-01NR	17 026	32144-09-05NR	32144-09-08NR	17 738	32144-09-12NR	18 451

* rozměr dveří

Série označené šedou barou – doba výroby min. 2 týdny.

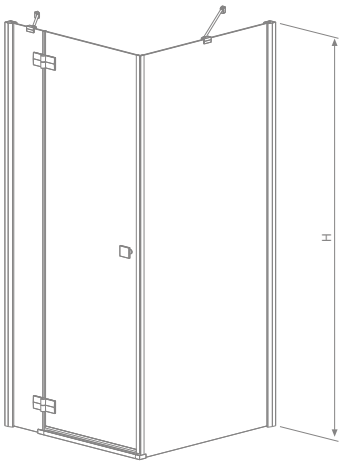

LEVÉ provedení

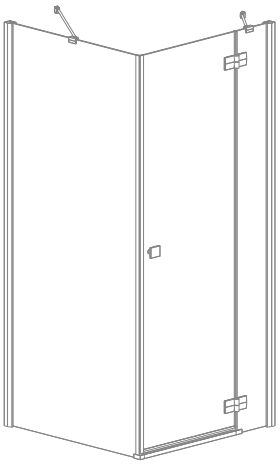

PRAVÉ provedení

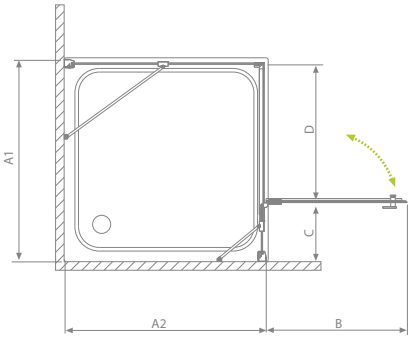

Almatea KDJ	A1	A2	B	C	D	H
KDJ 80×80	790-800	790-800	520	245	505	1950
KDJ 80×90	790-800	890-900	520	245	505	1950
KDJ 90×75	890-900	740-750	620	245	605	1950
KDJ 90×80	890-900	790-800	620	245	605	1950
KDJ 90×90	890-900	890-900	620	245	605	1950
KDJ 100×75	990-1000	740-750	620	345	605	1950
KDJ 100×80	990-1000	790-800	620	345	605	1950
KDJ 100×90	990-1000	890-900	620	345	605	1950
KDJ 120×80	1190-1200	790-800	820	345	805	1950
KDJ 120×90	1190-1200	890-900	820	345	805	1950

Maloobchodní ceny jsou v Kč. Rozměry jsou v mm.

Almatea KDD Gold

Easy Clean ® | SKLO 6 mm

Model	Rozměr vaničky	Výška	Barva profilu	SKLO Transparent		BAREVNÉ SKLO				
				Kód výrobku	Cena včetně DPH	Grafit	Hnědé	Cena včetně DPH	Intimato	Cena včetně DPH
						Kód výrobku	Kód výrobku		Kód výrobku	
KDD 90L×75P	750×900	1950	gold	32184-09-01N	20 590	32184-09-05N	–	21 303	–	
KDD 75L×90P	750×900	1950	gold	32185-09-01N	20 590	32185-09-05N	–	21 303	–	
KDD 80L×80P	800×800	1950	gold	32162-09-01N	20 590	32162-09-05N	32162-09-08N	21 303	32162-09-12N	22 372
KDD 80L×90P	900×800	1950	gold	32187-09-01N	20 590	32187-09-05N	32187-09-08N	21 303	32187-09-12N	21 303
KDD 80L×100P	1000×800	1950	gold	32181-09-01N	21 303	32181-09-05N	32181-09-08N	22 016	32181-09-12N	22 729
KDD 90L×80P	900×800	1950	gold	32186-09-01N	20 590	32186-09-05N	32186-09-08N	21 303	32186-09-12N	21 303
KDD 90L×90P	900×900	1950	gold	32152-09-01N	21 303	32152-09-05N	32152-09-08N	22 016	32152-09-12N	22 729
KDD 100L×80P	1000×800	1950	gold	32180-09-01N	21 303	32180-09-05N	32180-09-08N	22 016	32180-09-12N	22 729
KDD 100L×90P	1000×900	1950	gold	32182-09-01N	21 303	32182-09-05N	32182-09-08N	22 016	32182-09-12N	22 729
KDD 90L×100P	1000×900	1950	gold	32183-09-01N	21 303	32183-09-05N	32183-09-08N	22 016	32183-09-12N	22 729
KDD 100L×100P	1000×1000	1950	gold	32172-09-01N	21 659	32172-09-05N	32172-09-08N	22 372	32172-09-12N	23 085

Série označené šedou barou – doba výroby min. 2 týdny.

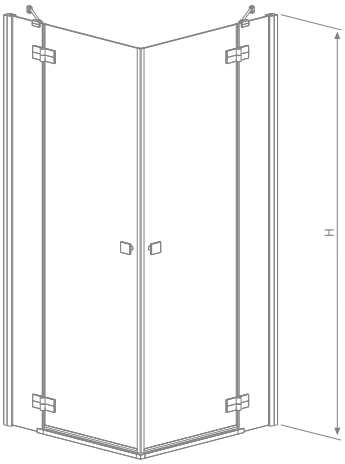

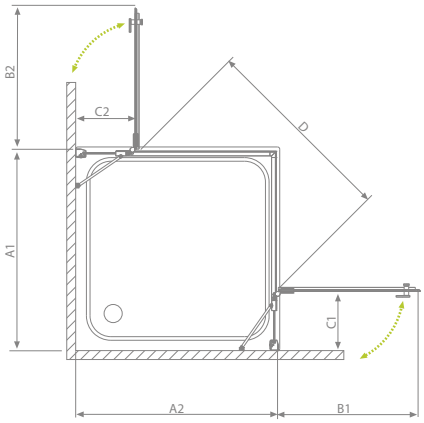

Almatea KDD	A1	A2	B1	B2	C1	C2	D	H
KDD 80L×80P	790-800	790-800	520	520	245	245	740	1950
KDD 90L×75P	890-900	740-750	620	520	245	195	775	1950
KDD 75L×90P	740-750	890-900	520	620	195	245	775	1950
KDD 90L×80P	890-900	790-800	620	520	245	245	805	1950
KDD 80L×90P	790-800	890-900	520	620	245	245	805	1950
KDD 90L×90P	890-900	890-900	620	620	245	245	880	1950
KDD 100L×80P	990-1000	790-800	620	520	345	245	805	1950
KDD 80L×100P	790-800	990-1000	520	620	245	345	805	1950
KDD 100L×90P	990-1000	890-900	620	620	345	245	880	1950
KDD 90L×100P	890-900	990-1000	620	620	245	345	880	1950
KDD 100L×100P	990-1000	990-1000	620	620	345	345	880	1950

Almatea DWJ Gold

Easy Clean ® | SKLO 6 mm

Model	Šířka vstupu	Výška	Barva profilu	SKLO TRANSPARENT		BAREVNÉ SKLO				
				Kód výrobku	Cena včetně DPH	Grafit	Hnědé	Cena včetně DPH	Intimato	Cena včetně DPH
						Kód výrobku	Kód výrobku		Kód výrobku	
DWJ 80 levé	790-810	1950	gold	30802-09-01N	12 392	30802-09-05N	30802-09-08N	12 748	30802-09-12N	13 105
DWJ 80 pravé	790-810	1950	gold	30902-09-01N	12 392	30902-09-05N	30902-09-08N	12 748	30902-09-12N	13 105
DWJ 90 levé	890-910	1950	gold	31002-09-01N	12 748	31002-09-05N	31002-09-08N	13 105	31002-09-12N	13 818
DWJ 90 pravé	890-910	1950	gold	31102-09-01N	12 748	31102-09-05N	31102-09-08N	13 105	31102-09-12N	13 818
DWJ 100 levé	990-1010	1950	gold	31202-09-01N	13 105	31202-09-05N	31202-09-08N	13 461	31202-09-12N	14 174
DWJ 100 pravé	990-1010	1950	gold	31302-09-01N	13 105	31302-09-05N	31302-09-08N	13 461	31302-09-12N	14 174
DWJ 110 levé	1090-1110	1950	gold	31212-09-01N	13 461	31212-09-05N	–	13 818	31212-09-12N	14 530
DWJ 110 pravé	1090-1110	1950	gold	31312-09-01N	13 461	31312-09-05N	–	13 818	31312-09-12N	14 530
DWJ 120 levé	1190-1210	1950	gold	31402-09-01N	13 818	31402-09-05N	–	14 174	31402-09-12N	14 887
DWJ 120 pravé	1190-1210	1950	gold	31502-09-01N	13 818	31502-09-05N	–	14 174	31502-09-12N	14 887

Série označené šedou barou – doba výroby min. 2 týdny.

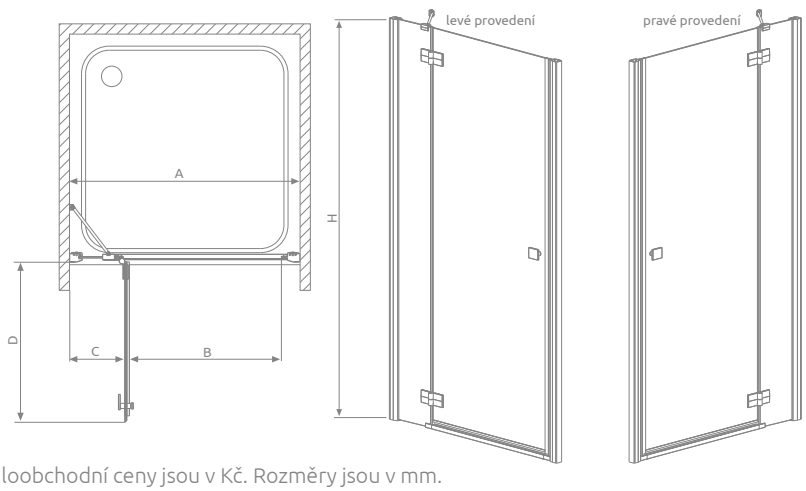

Almatea DWJ	A	B	C	D	H
DWJ 80	790-810	505	195	520	1950
DWJ 90	890-910	605	195	620	1950
DWJ 100	990-1010	605	295	620	1950
DWJ 110	1090-1110	805	195	820	1950
DWJ 120	1190-1210	805	295	820	1950

Tipy pro instalaci řady Almatea

Instalace na vaničku

Standard mezi výrobci sprchových koutů je rozměr vaničky shodný s rozměrem sprchového koutu, na který je nastavena. Ve skutečnosti, rozměry vnější strany sprchového koutu jsou menší, protože je nainstalován ve vzdálenosti asi 10 mm od okraje sprchové vaničky.

Montáž přímo na podlahu

V případě bezprofilového sprchového koutu nainstalovaného bez tradiční sprchové vaničky je ale velmi důležitý, jeden rozměr, a to vzdálenost od zdi k linii skel. Tento rozměr je menší než vnější rozměr koutu a je závislý na šířce profilové stěny.

Pokud chceme oddělit sprchový prostor odlišnou barvou dlažby tak, že hranice povede podél sprchového skla, aniž by muselo nastat nestandartní řešení, musíte správně vypočítat vzdálenost od skleněné stěny pomocí vzorce uvedeného dále.

X2 = A1 – 20 mm, Y2 = A2 – 20 mm

A1, A2 – rozměry sprchových koutů, je třeba hledat v tabulkách u technických výkresů modelu.

X2, Y2 – rozměry sprchových koutů k linii skel, to je rozdíl mezi vnějšími rozměry sprchových koutů a ½ šířka spony.

Následující obrázek znázorňuje polohu sprchových koutů Almatea v případě instalace na sprchovou vaničku a v případě montáže přímo na podlahu, a rozdíl mezi vnějším rozměrem a rozměrem koutu na lince.

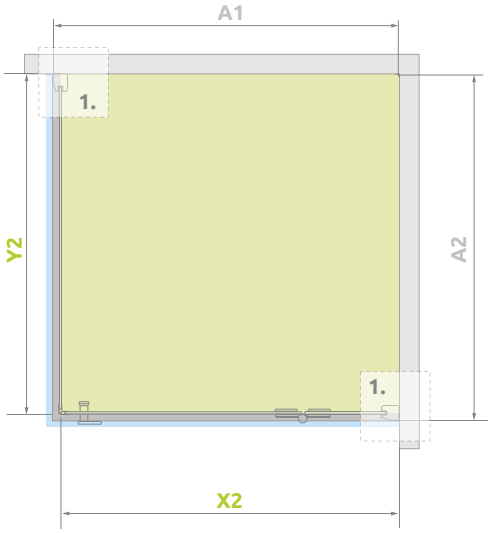

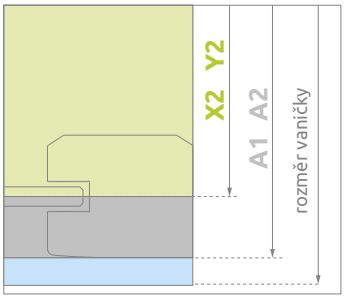

UMÍSTĚNÍ OBVODU

DETAIL 1.
Stěnový profil

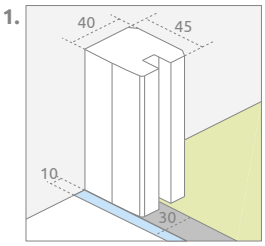

Profil zdi na magnet
(model DWJ)

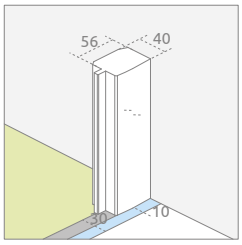

rozměr osy / střed skla

+ rozměr normálního sprchového koutu

+ + kout / montáž na vaničku

Nastavení velikosti sprchových koutů

Jestliže nemůžete najít v nabídce vhodnou stěnu nebo dveře do vaší koupelny, pak můžete použít nastavitelný profil rozšíření zvýší základní stěnu nebo dveře o 20 mm nebo 40 mm.

Almatea

Nastavitelný profil		Kód výrobku	Cena včetně DPH
	Profil U + 2 cm	001-110195001	1 000
	Profil U + 4 cm	001-111195001	1 403

Pokud nastavitelný profil neumožňuje dosáhnout požadované velikost koutu, můžete využít vyhotovení na míru.

Pouze modely označené piktogramem jsou k vyhotovení na míru.

Upozornění! Kouty na míru jsou k dispozici pouze se sklem transparentním.

Níže jsou uvedeny příklady řešení koutu na míru

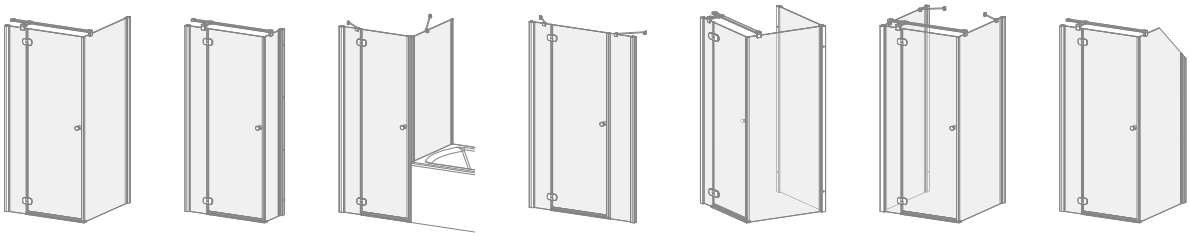

Všechny skla jsou upraveny v úpravě EasyClean®, která pomáhá udržovat sprchové kouty čisté.

Tvrzené bezpečnostní sklo o tloušťce 6 mm, v souladu s EN 12150:1

PRODLUŽOVACÍ PROFILY

Produkt je k dispozici ve čtyřech provedeních skla. Podrobnosti na str. 6.

RADAWAY NA MÍRU

K DISPOZICI VE VELIKOSTI
Pokud nemůžete najít sprchový kout vhodný pro vaši koupelnu, pak můžete využít nabídku sprchových koutů na míru. Modely označené piktogramem uvedeným níže můžeme přizpůsobit vašim individuálním potřebám.

DETAIL SÉRIE EOS

Mosazné stabilizátory zajistí stabilní strukturu koutu

Bezpečné sklo-tloušťka 6 mm

Závěsné profily s **inovativní** polohou dveří

Systém, který umožňuje vyrovnání nerovnost stěn až 10 mm

Těsnění pro **utěsnění** sprchových koutů

Elegantní choromové detaily

Tvar prahu **umožňuje odtok** vody uvnitř sprchových koutů

BARVA SKLA

01 Transparent

12 Intimato

BARVA PROFILU

01 Chrom

VÝBĚR DOPLŇKŮ

Možnost změny rukojeti. cena 334 Kč za 1 kus. Při objednávce je třeba jasně poznamenat kód výrobku.

Kód výrobku
004-400001401

Kód výrobku
004-400001400

Kód výrobku
004-400000301

série Eos

Eos PDD

Sprchový kout
s dvoudílnými dveřmi

Easy® Clean

+2 cm

SKLO mm 6

Produkt vhodný pro osoby
se zdravotním postižením

Volba! Možnost objednání bez prahové lišty
Podrobnosti na straně 146

Model	Rozměr vaničky	Výška	SKLO TRANSPARENT		BAREVNÉ SKLO	
			Kód výrobku	Cena včetně DPH	Intimato Kód výrobku	Cena včetně DPH
PDD 80	800×800	1 970	37613-01-01N	15 243	37613-01-12N	16 669
PDD 90	900×900	1 970	37603-01-01N	16 313	37603-01-12N	17 738
PDD 100	1000×1000	1 970	37623-01-01N	17 382	37623-01-12N	19 164

Série označené šedou barou – doba výroby min. 2 týdny.

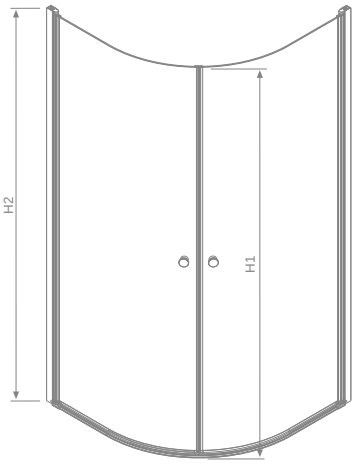

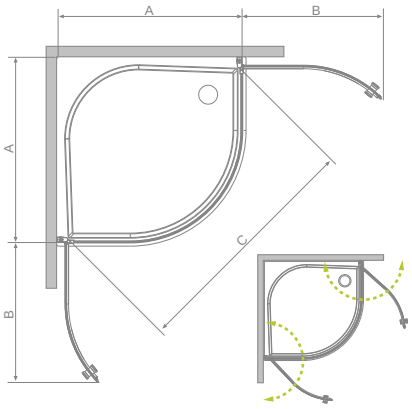

Eos PDD	A	B	C	H1	H2
PDD 80×80	780-790	565	1010	1950	1970
PDD 90×90	880-890	665	1152	1950	1970
PDD 100×100	980-990	765	1294	1950	1970

Nastavitelný profil		Kód výrobku	Cena včetně DPH
	Profil U + 2 cm	001-137197001	1 873

Maloobchodní ceny jsou v Kč. Rozměry jsou v mm.

Eos KDJ

Obdélníkový sprchový kout s otvíráním dovnitř i ven

Easy® Clean

+2÷4 cm

SKLO mm 6

Volba! Možnost objednání bez prahové lišty
Podrobnosti na straně 146

Model	Rozměr vaničky	Výška	SKLO TRANSPARENT		BAREVNÉ SKLO	
			Kód výrobku	Cena včetně DPH	Intimato Kód výrobku	Cena včetně DPH
KDJ 80 levá	800×800	1970	37513-01-01NL	11 679	37513-01-12NL	13 461
KDJ 80 pravá	800×800	1970	37513-01-01NR	11 679	37513-01-12NR	13 461
KDJ 90 levá	900×900	1970	37503-01-01NL	12 392	37503-01-12NL	14 530
KDJ 90 pravá	900×900	1970	37503-01-01NR	12 392	37503-01-12NR	14 530
KDJ 100 levá	1000×1000	1970	37523-01-01NL	13 105	37523-01-12NL	15 243
KDJ 100 pravá	1000×1000	1970	37523-01-01NR	13 105	37523-01-12NR	15 243
KDJ 80 levá*×100	800×1000	1970	37543-01-01NL	12 392	37543-01-12NL	14 530
KDJ 80 pravá*×100	800×1000	1970	37543-01-01NR	12 392	37543-01-12NR	14 530

* rozměr dveří

Série označené šedou barou – doba výroby min. 2 týdny.

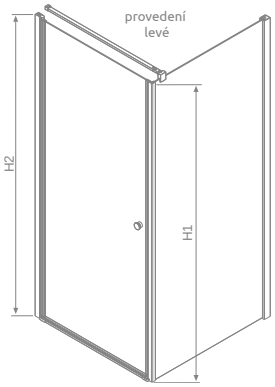

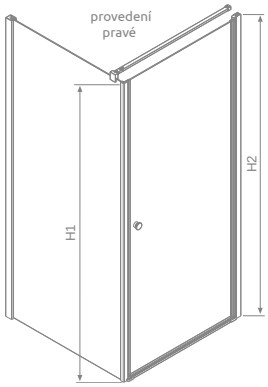

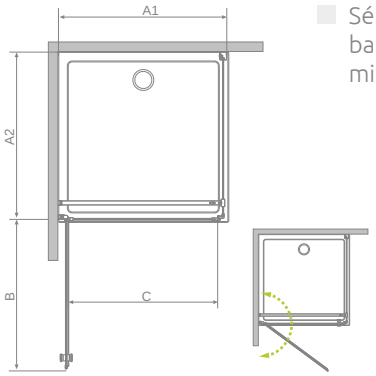

	Nastavitelný profil	Kód výrobku	Cena včetně DPH
	Profil U + 2 cm – lze instalovat pouze na straně lištového závěsu	001-137197001	1 873
	Profil U + 2 cm – může být instalován pouze po straně bočnice	001-110195001	1 000
	Profil U + 4 cm – může být instalován pouze po straně bočnice	001-111195001	1 403

Eos KDJ	A1	A2	B	C	H1	H2
KDJ 80×80	790-800	785-795	685	690	1950	1970
KDJ 90×90	890-900	885-895	785	790	1950	1970
KDJ 100×100	990-1000	985-995	885	890	1950	1970
KDJ 80×100	790-800	985-995	685	690	1950	1970

Eos KDS

Obdélníkový sprchový kout s otvíráním doavnitř i ven

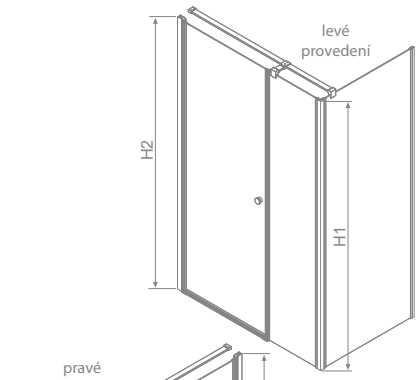

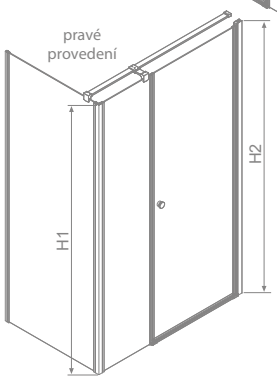

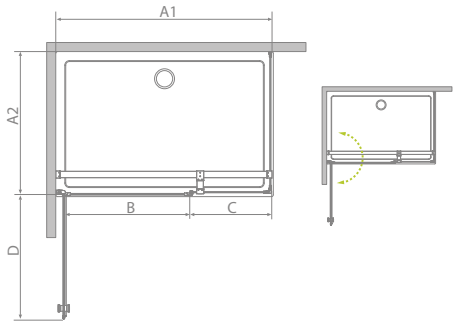

Model	Rozměr vaničky	Výška	SKLO TRANSPARENT	
			Kód výrobku	Cena včetně DPH
KDS 100 levá*×80	1000×800	1970	37550-01-01NL	13 818
KDS 100 pravá*×80	1000×800	1970	37550-01-01NR	13 818
KDS 100 levá*×90	1000×900	1970	37551-01-01NL	14 174
KDS 100 pravá*×90	1000×900	1970	37551-01-01NR	14 174
KDS 100 levá*×100	1000×1000	1970	37552-01-01NL	14 530
KDS 100 pravá*×100	1000×1000	1970	37552-01-01NR	14 530
KDS 120 levá*×80	1200×800	1970	37553-01-01NL	14 530
KDS 120 pravá*×80	1200×800	1970	37553-01-01NR	14 530
KDS 120 levá*×90	1200×900	1970	37554-01-01NL	14 887
KDS 120 pravá*×90	1200×900	1970	37554-01-01NR	14 887
KDS 120 levá*×100	1200×1000	1970	37555-01-01NL	15 243
KDS 120 pravá*×100	1200×1000	1970	37555-01-01NR	15 243
KDS 140 levá*×80	1400×800	1970	37556-01-01NL	15 243
KDS 140 pravá*×80	1400×800	1970	37556-01-01NR	15 243
KDS 140 levá*×90	1400×900	1970	37557-01-01NL	15 600
KDS 140 pravá*×90	1400×900	1970	37557-01-01NR	15 600
KDS 140 levá*×100	1400×1000	1970	37558-01-01NL	15 956
KDS 140 pravá*×100	1400×1000	1970	37558-01-01NR	15 956

Série označené šedou barou – doba výroby min. 2 týdny.

* rozměr dveří

Eos KDS	A1	A2	B	C	D	H1	H2
KDS 100×80	990-1000	790-800	590	350	585	1950	1970
KDS 100×90	990-1000	890-900	590	350	585	1950	1970
KDS 100×100	990-1000	990-1000	590	350	585	1950	1970
KDS 120×80	1190-1200	790-800	690	450	685	1950	1970
KDS 120×90	1190-1200	890-900	690	450	685	1950	1970
KDS 120×100	1190-1200	990-1000	690	450	685	1950	1970
KDS 140×80	1390-1400	790-800	690	650	685	1950	1970
KDS 140×90	1390-1400	890-900	690	650	685	1950	1970
KDS 140×100	1390-1400	990-1000	690	650	685	1950	1970

Nastavitelný profil		Kód výrobku	Cena včetně DPH
	Profil U + 2 cm – lze instalovat pouze na straně lištového závěsu	001-137197001	1 873
	Profil U + 1 cm – může být instalován pouze po straně bočnice	001-132195001	865
	Profil U + 2 cm – může být instalován pouze po straně bočnice	001-133195001	933

Maloobchodní ceny jsou v Kč. Rozměry jsou v mm.

Eos KDJ-B

Obdelníkový sprchový kout s typem dvoudílných dveří

Easy Clean®

+2÷4 cm

SKLO 6 mm

Model	Rozměr vaničky	Výška	SKLO TRANSPARENT		BAREVNÉ SKLO	
			Kód výrobku	Cena včetně DPH	Intimato Kód výrobku	Cena včetně DPH
KDJ-B 80 levá	800×800	1970	37413-01-01NL	13 818	37413-01-12NL	15 600
KDJ-B 80 pravá	800×800	1970	37413-01-01NR	13 818	37413-01-12NR	15 600
KDJ-B 90 levá	900×900	1970	37403-01-01NL	14 887	37403-01-12NL	16 669
KDJ-B 90 pravá	900×900	1970	37403-01-01NR	14 887	37403-01-12NR	16 669
KDJ-B 80 levá*×100	800×1000	1970	37443-01-01NL	14 530	37443-01-12NL	16 669
KDJ-B 80 pravá*×100	800×1000	1970	37443-01-01NR	14 530	37443-01-12NR	16 669

Série označené šedou barou – doba výroby min. 2 týdny.

* rozměr dveří

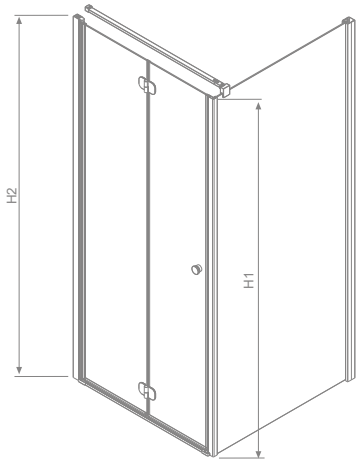

LEVÉ provedení

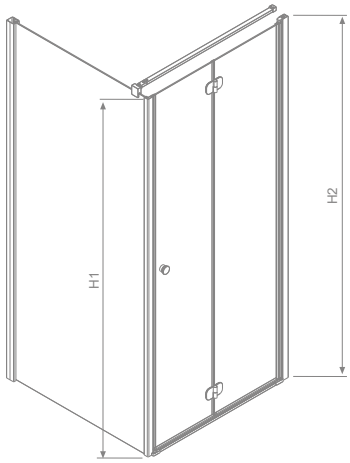

PRAVÉ provedení

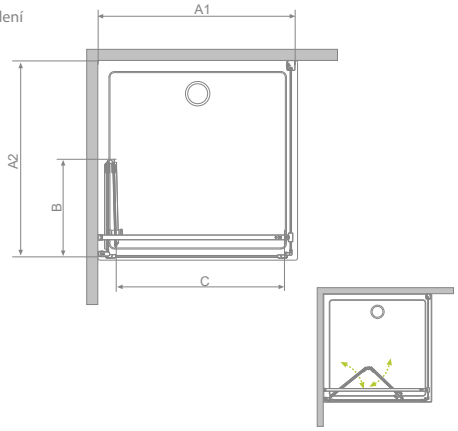

Nastavitelný profil		Kód výrobku	Cena včetně DPH
	Profil U + 2 cm – lze instalovat pouze na straně lištového závěsu	001-137197001	1 873
	Profil U + 2 cm – může být instalován pouze po straně bočnice	001-110195001	1000
	Profil U + 4 cm – může být instalován pouze po straně bočnice	001-111195001	1403

Eos KDJ-B	A1	A2	B	C	H1	H2
KDJ-B 80×80	790-800	785-795	387	655	1950	1970
KDJ-B 90×90	890-900	885-895	437	755	1950	1970
KDJ-B 80×100	790-800	985-995	387	655	1950	1970

Eos KDD

Čtvercový sprchový kout s typem dvoudílných dveří

Produkt vhodný pro osoby se zdravotním postižením

Model	Rozměr vaničky	Výška	SKLO TRANSPARENT		BAREVNÉ SKLO	
			Kód výrobku	Cena včetně DPH	Intimato Kód výrobku	Cena včetně DPH
KDD 80	800×800	1970	37213-01-01N	12 392	37213-01-12N	14 174
KDD 90	900×900	1970	37203-01-01N	12 748	37203-01-12N	14 887
KDD 100	1000×1000	1970	37223-01-01N	13 818	37223-01-12N	15 956

Série označené šedou barou – doba výroby min. 2 týdny.

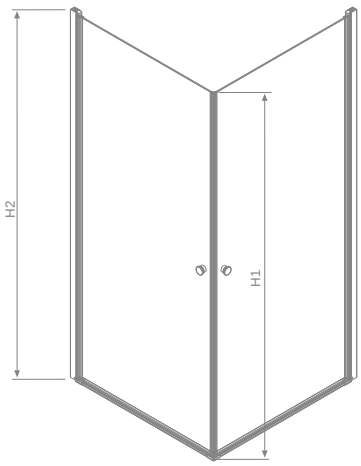

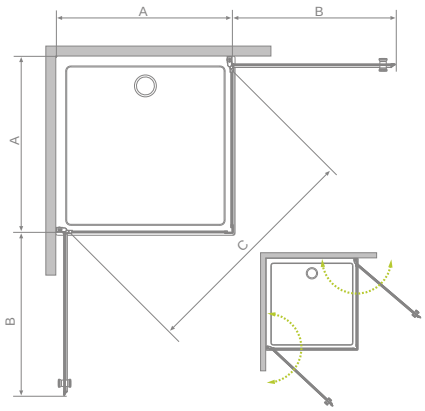

Eos KDD	A	B	C	H1	H2
KDD 80×80	785-795	720	1015	1950	1970
KDD 90×90	885-895	820	1155	1950	1970
KDD 100×100	985-995	920	1295	1950	1970

Nastavitelný profil		Kód výrobku	Cena včetně DPH
	Profil U + 2 cm	001-137197001	1 873

Maloobchodní ceny jsou v Kč. Rozměry jsou v mm.

Sprchový kout bez přechodové lišty, podrobnosti na straně 129.

Eos KDD-B

Obdelníkový sprchový kout s typem dvoudílných dveří

Produkt vhodný pro osoby se zdravotním postižením

Univerzální sprchový kout, lze nainstalovat jako verzi levou nebo pravou.

Sprchové kouty série Eos lze instalovat jak na sprchové vaničky tak na podlahy. Pro montáž přímo na podlahu si přečtěte montážní návod k sprchovému koutu na straně 71.

Pro montáž přímo na podlahu, je možnost objednat sprchový kout bez prahové lišty(mělo by to být jasně uvedeno v objednávce), ve které je vyšší těsnění. Cena koutu bez prahu je stejná jako kout s prahovou lištou. Následující obrázky zobrazují instalaci koutu bez lišty a s přechodovou lištou.

Doba výroby koutu bez prahové lišty je min. dva týdny.

Model	Rozměr vaničky	Výška	SKLO TRANSPARENT		BAREVNÉ SKLO	
			Kód výrobku	Cena včetně DPH	Intimato Kód výrobku	Cena včetně DPH
KDD-B 80	800×800	1970	37313-01-01N	16 669	–	–
KDD-B 80×90	800×900	1970	37343-01-01N	17 026	–	–
KDD-B 90	900×900	1970	37303-01-01N	17 026	37303-01-12N	19 164
KDD-B 100	1000×1000	1970	37323-01-01N	17 738	37323-01-12N	19 877
KDD-B 100×90	1000×900	1970	37353-01-01N	17 382	37353-01-12N	19 521

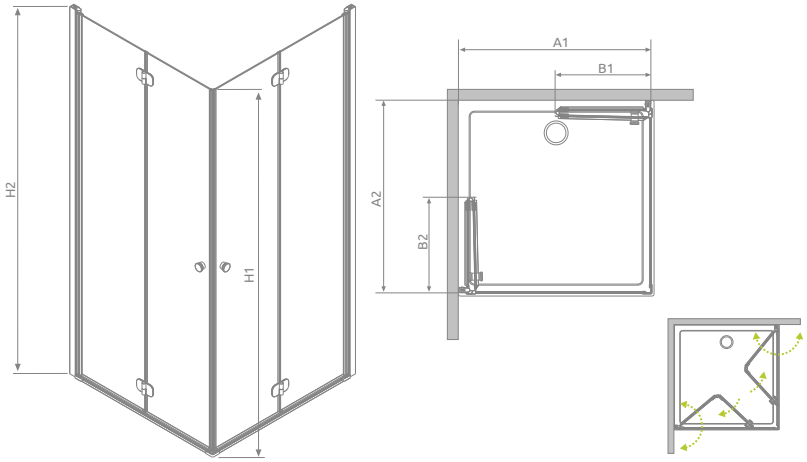

fot. 1. Sprchový kout bez přechodové lišty

fot. 2. Sprchový kout s přechodovou lištou

Nastavitelný profil		Kód výrobku	Cena včetně DPH
	Profil U + 2 cm	001-137197001	1 873

Eos KDD-B	A1	A2	B1	B2
KDD-B 80×80	785-795	785-795	387	387
KDD-B 80×90	785-795	885-895	437	387
KDD-B 90×90	885-895	885-895	437	437
KDD-B 90×100	885-895	985-995	487	437
KDD-B 100×90	985-995	885-895	437	487
KDD-B 100×100	985-995	985-995	487	487

Eos DWD

Dveře dvoukřídlové

Easy® Clean

+2 cm

SKLO mm 6

Produkt vhodný pro osoby se zdravotním postižením

Volba! Možnost objednání bez prahové lišty

Podrobnosti na straně 146

Model	Šířka vstupu	Výška	SKLO TRANSPARENT		BAREVNÉ SKLO	
			Kód výrobku	Cena včetně DPH	Intimato Kód výrobku	Cena včetně DPH
DWD 70	690-710	1970	37783-01-01N	9 540	37783-01-12N	10 253
DWD 80	790-810	1970	37713-01-01N	9 897	37713-01-12N	10 610
DWD 90	890-910	1970	37703-01-01N	10 253	37703-01-12N	10 966
DWD 100	990-1010	1970	37723-01-01N	10 610	37723-01-12N	11 679
DWD 120	1190-1210	1970	37773-01-01N	10 966	37773-01-12N	12 392

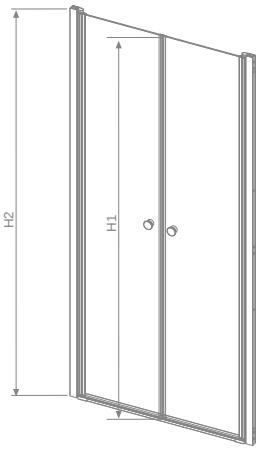

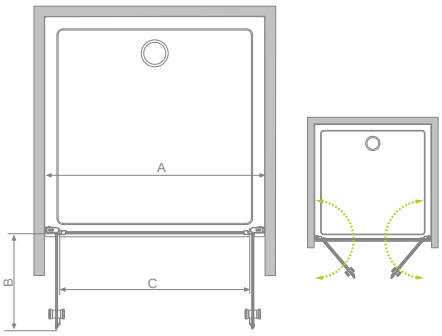

Eos DWD	A	B	C	H1	H2
DWD 70	690-710	292	582	1950	1970
DWD 80	790-810	342	682	1950	1970
DWD 90	890-910	392	782	1950	1970
DWD 100	990-1010	442	882	1950	1970
DWD 120	1190-1210	542	1082	1950	1970

Nastavitelný profil		Kód výrobku	Cena včetně DPH
	Profil U + 2 cm	001-137197001	1 873

Maloobchodní ceny jsou v Kč. Rozměry jsou v mm.

Eos DWJ

Dveře jednokřídlové

Easy Clean®

+2÷4 cm

SKLO mm 6

Produkt vhodný pro osoby se zdravotním postižením

Model	Šířka vstupu	Výška	SKLO TRANSPARENT		BAREVNÉ SKLO	
			Kód výrobku	Cena včetně DPH	Intimato Kód výrobku	Cena včetně DPH
DWJ 70	690-710	1970	37983-01-01N	8 114	37983-01-12N	8 827
DWJ 80	790-810	1970	37913-01-01N	8 471	37913-01-12N	9 540
DWJ 90	890-910	1970	37903-01-01N	8 827	37903-01-12N	9 897
DWJ 100	990-1010	1970	37923-01-01N	9 540	37923-01-12N	10 610

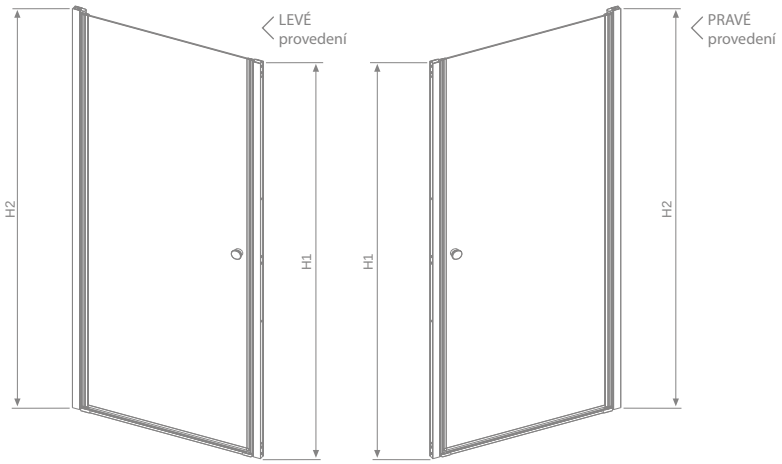

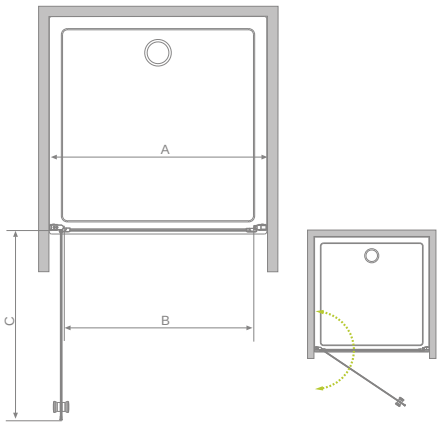

Nastavitelný profil		Kód výrobku	Cena včetně DPH
	Profil U + 2 cm – lze instalovat pouze na straně lištového závěsu	001-137197001	1 873
	Profil U + 2 cm – může být instalován pouze na boční profil stěny magnetu	001-137195001	1 873
	Profil U + 4 cm – může být instalován pouze na boční profil stěny magnetu	001-138195001	2 209

Eos DWJ	A	B	C	H1	H2
DWJ 70	690-710	585	590	1950	1970
DWJ 80	790-810	685	690	1950	1970
DWJ 90	890-910	785	790	1950	1970
DWJ 100	990-1010	885	890	1950	1970

Eos DWS

Dveře jednokřídlové se stěnou

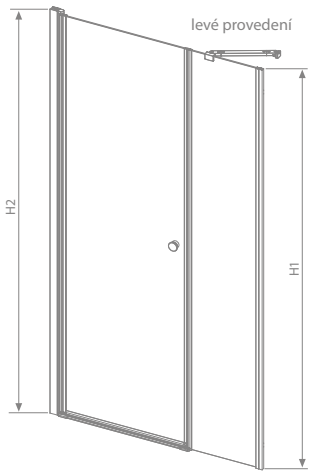

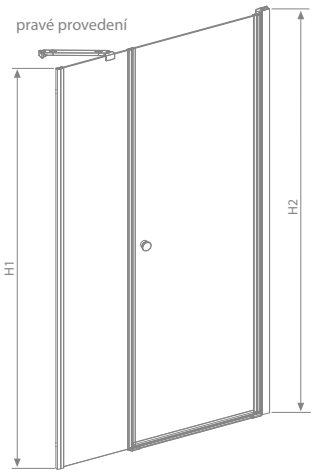

Model	Šířka vstupu	Výška	SKLO TRANSPARENT	
			Kód výrobku	Cena včetně DPH
DWS 100 levé	993-1010	1970	37990-01-01NL	9 184
DWS 100 pravé	993-1010	1970	37990-01-01NR	9 184
DWS 110 levé	1093-1110	1970	37991-01-01NL	9 897
DWS 110 pravé	1093-1110	1970	37991-01-01NR	9 897
DWS 120 levé	1193-1210	1970	37992-01-01NL	10 253
DWS 120 pravé	1193-1210	1970	37992-01-01NR	10 253
DWS 140 levé	1393-1410	1970	37993-01-01NL	10 610
DWS 140 pravé	1393-1410	1970	37993-01-01NR	10 610

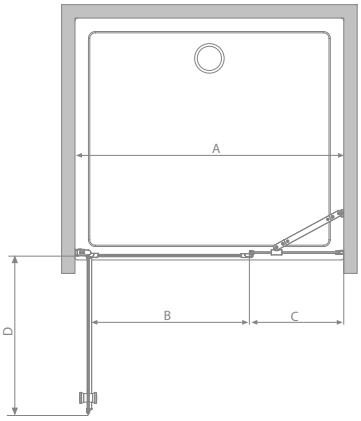

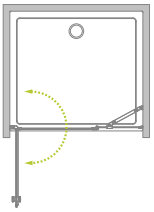

Eos DWS	A	B	C	D	H1	H1
DWS 100	993-1010	590	350	585	1950	1970
DWS 110	1093-1110	690	350	685	1950	1970
DWS 120	1193-1210	690	450	685	1950	1970
DWS 140	1393-1410	790	550	785	1950	1970

	Nastavitelný profil	Kód výrobku	Cena včetně DPH
	Profil U + 2 cm – lze instalovat pouze na straně lištového závěsu	001-137197001	1 873
	Profil U + 1 cm – může být instalován pouze po straně bočnice	001-132195001	865
	Profil U + 2 cm – může být instalován pouze po straně bočnice	001-133195001	933

Maloobchodní ceny jsou v Kč. Rozměry jsou v mm.

Eos DWB

Dveře skládané

Produkt vhodný pro osoby se zdravotním postižením

Model	Šířka vstupu	Výška	SKLO TRANSPARENT		BAREVNÉ SKLO	
			Kód výrobku	Cena včetně DPH	Intimato Kód výrobku	Cena včetně DPH
DWB 70 levé	690-710	1970	37883-01-01NL	10 253	37883-01-12NL	10 966
DWB 70 pravé	690-710	1970	37883-01-01NR	10 253	37883-01-12NR	10 966
DWB 80 levé	790-810	1970	37813-01-01NL	10 610	37813-01-12NL	11 322
DWB 80 pravé	790-810	1970	37813-01-01NR	10 610	37813-01-12NR	11 322
DWB 90 levé	890-910	1970	37803-01-01NL	10 966	37803-01-12NL	11 679
DWB 90 pravé	890-910	1970	37803-01-01NR	10 966	37803-01-12NR	11 679

Série označené šedou barou – doba výroby min. 2 týdny.

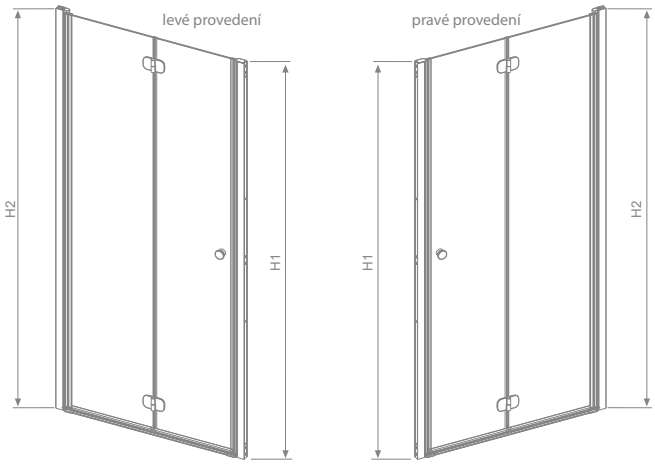

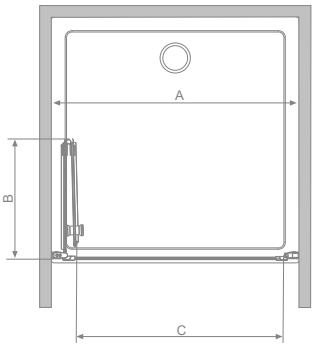

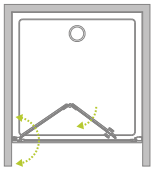

Nastavitelný profil		Kód výrobku	Cena včetně DPH
	Profil U + 2 cm – lze instalovat pouze na straně lištového závěsu	001-137197001	1 873
	Profil U + 2 cm – může být instalován pouze na boční profil stěny magnetu	001-137195001	1 873
	Profil U + 4 cm – může být instalován pouze na boční profil stěny magnetu	001-138195001	2 209

Eos DWB	A	B	C	H1	H2
DWB 70	690-710	337	580	1950	1970
DWB 80	790-810	387	680	1950	1970
DWB 90	890-910	437	780	1950	1970

Všechny skla jsou upraveny v úpravě **EasyClean®**, který pomáhá udržovat sprchové kouty čisté.

Tvrzené bezpečnostní sklo o tloušťce 6 mm, v souladu s EN 12150:1

PRODLUŽOVACÍ PROFILY

Produkt je k dispozici ve čtyřech provedeních skla. Podrobnosti na str. 6.

RADAWAY NA MÍRU

K DISPOZICI VE VELIKOSTI
Pokud nemůžete najít odpovídající nabídku koutů, můžete využít nabídku sprchových koutů na míru. Modely označené tímto piktogramem můžeme přizpůsobit vašim individuálním potřebám.

DETAIL SÉRIE EOS II

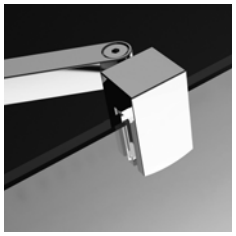

Mosazné stabilizátory zajistí stabilní strukturu koutu

Závěsný profil s **inovativní** polohou dveří

Bezpečné sklo-tloušťka 6 mm

Systém, který umožňuje vyrovnání nerovností stěn až 6 mm

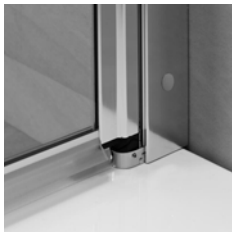

Těsnění pro **utěsnění** sprchových koutů

Elegantní choromové detaily

Tvar prahu **umožňuje odtok** vody uvnitř sprchových koutů

BARVA SKLA

01 Transparent

BARVA PROFILU

01 Chrom

VÝBĚR DOPLŇKŮ

Možnost změny rukojeti. cena 334 Kč za 1 kus. Při objednávce je třeba jasně poznamenat kód výrobku.

Kód výrobku
004-400001401

Kód výrobku
004-400001400

Kód výrobku
004-400000301

série Eos II

Eos II Walk-in

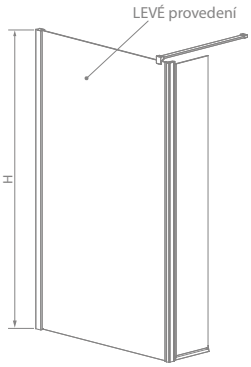

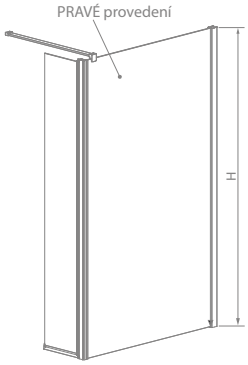

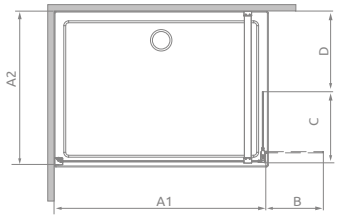

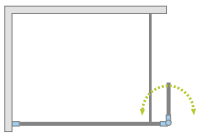

Model	Rozměr	Výška	SKLO Transparent	
			Kód výrobku	Cena včetně DPH
Walk-in 80 levá	785-795	1970	3799500-01L	10 253
Walk-in 80 pravá	785-795	1970	3799500-01R	10 253
Walk-in 90 levá	885-895	1970	3799501-01L	10 610
Walk-in 90 pravá	885-895	1970	3799501-01R	10 610
Walk-in 100 levá	985-995	1970	3799502-01L	10 966
Walk-in 100 pravá	985-995	1970	3799502-01R	10 966

Série označené šedou barou – doba výroby min. 2 týdny.

Eos II Walk-in	A1	A2	B	C	D	H
Walk-in 80	785-795	max 1030	300	365	max 650	1970
Walk-in 90	885-895	max 1030	300	365	max 650	1970
Walk-in 100	985-995	max 1030	300	365	max 650	1970

Nastavitelný profil		Kód výrobku	Cena včetně DPH
	Profil U + 2 cm	001-110197001	1 067
	Profil U + 4 cm	001-111197001	1 537

Maloobchodní ceny jsou v Kč. Rozměry jsou v mm.

Eos II PDD

Sprchový kout s dveřmi dvoukřídlovými

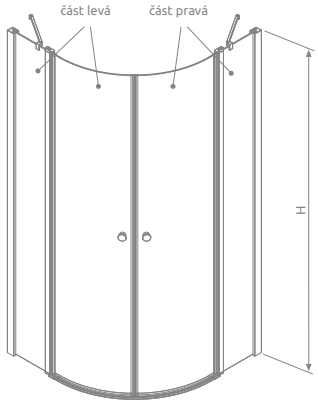

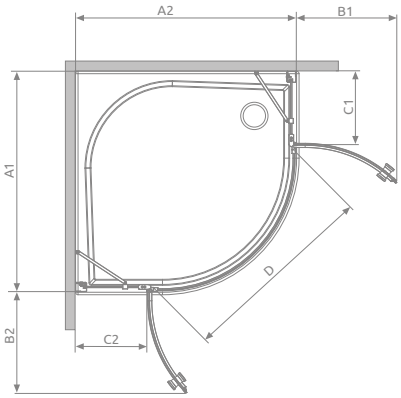

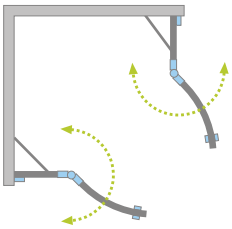

Při objednávce uveďte čísla 2 částí: část levou a část pravou.

Část levá

Model	Rozměr vaničky	Výška	SKLO TRANSPARENT	
			Kód výrobku	Cena včetně DPH
PDD 80 levá	800	1950	3799470-01L	8 471
PDD 90 levá	900	1950	3799471-01L	8 827
PDD 100 levá	1000	1950	3799472-01L	9 184

Část pravá

Model	Rozměr vaničky	Výška	SKLO TRANSPARENT	
			Kód výrobku	Cena včetně DPH
PDD 80 pravá	800	1950	3799470-01R	8 471
PDD 90 pravá	900	1950	3799471-01R	8 827
PDD 100 pravá	1000	1950	3799472-01R	9 184

Nastavitelný profil		Kód výrobku	Cena včetně DPH
	Profil U + 2 cm	001-110195001	1 000
	Profil U + 4 cm	001-111195001	1 403

Eos II PDD	A1	A2	B1	B2	C1	C2	D	H
PDD 80×80	790-800	790-800	410	410	190	190	795	1950
PDD 80×90	790-800	890-900	410	410	190	290	795	1950
PDD 80×100	790-800	990-1000	410	410	190	390	795	1950
PDD 90×90	890-900	890-900	410	410	290	290	795	1950
PDD 90×100	890-900	990-1000	410	410	290	390	795	1950
PDD 100×100	990-1000	990-1000	410	410	390	390	795	1950

Eos II KDJ

Sprchový kout obdélníkový, jednodílné dveře

Easy Clean®

+2÷4 cm

SKLO 6 mm

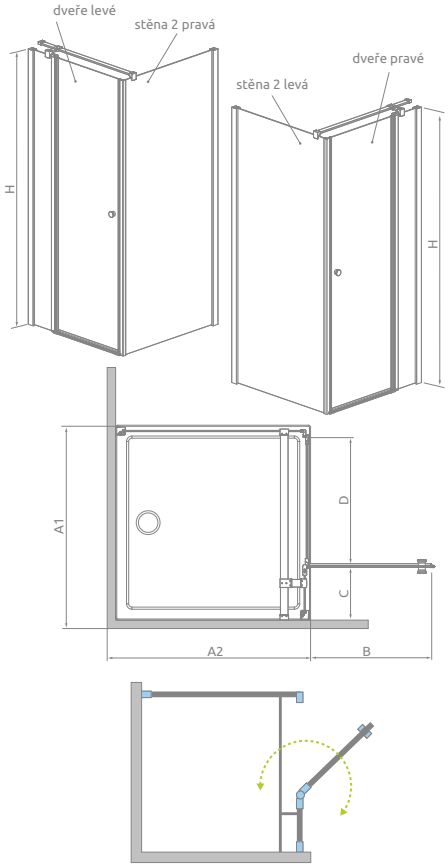

Sprchový kout se skládá ze dvou částí: pravé a levé.
Prosím na objednávce uvádějte kódy obou částí.

Dveře

Model	Rozměr vaničky	Výška	SKLO TRANSPARENT	
			Kód výrobku	Cena včetně DPH
KDJ dveře 80 levé	800	1950	3799420-01L	8 827
KDJ dveře 80 pravé	800	1950	3799420-01R	8 827
KDJ dveře 90 levé	900	1950	3799421-01L	8 827
KDJ dveře 90 pravé	900	1950	3799421-01R	8 827
KDJ dveře 100 levé	1000	1950	3799422-01L	9 184
KDJ dveře 100 pravé	1000	1950	3799422-01R	9 184
KDJ dveře 110 levé	1100	1950	3799423-01L	9 540
KDJ dveře 110 pravé	1100	1950	3799423-01R	9 540
KDJ dveře 120 levé	1200	1950	3799424-01L	9 897
KDJ dveře 120 pravé	1200	1950	3799424-01R	9 897

Boční stěna

Model	Rozměr vaničky	Výška	SKLO TRANSPARENT	
			Kód výrobku	Cena včetně DPH
S2 75 levá Novinka	750	1950	3799429-01L	5 619
S2 75 pravá Novinka	750	1950	3799429-01R	5 619
S2 80 levá	800	1950	3799430-01L	5 619
S2 80 pravá	800	1950	3799430-01R	5 619
S2 90 levá	900	1950	3799431-01L	5 976
S2 90 pravá	900	1950	3799431-01R	5 976
S2 100 levá	1000	1950	3799432-01L	6 332
S2 100 pravá	1000	1950	3799432-01R	6 332

Série označené šedou barou – doba výroby min. 2 týdny.

Eos II KDJ	A1	B	C	D	H
KDJ Dveře 80	790-800	480	245	495	1950
KDJ Dveře 90	890-900	580	245	595	1950
KDJ Dveře 100	990-1000	680	245	695	1950
KDJ Dveře 110	1090-1100	680	345	695	1950
KDJ Dveře 120	1190-1200	780	345	795	1950

Eos II KDJ	A2
stěna 75	740-750
stěna 80	790-800
stěna 90	890-900
stěna 100	990-1000

Nastavitelný profil		Kód výrobku	Cena včetně DPH
	Profil U + 2 cm	001-110195001	1 000
	Profil U + 4 cm	001-111195001	1 403

Maloobchodní ceny jsou v Kč. Rozměry jsou v mm.

Eos II KDS

Sprchový kout obdélníkový, jednodílné dveře

Sprchový kout se skládá ze dvou částí: pravé a levé.
Prosím na objednávce uvádějte kódy obou částí.

Dveře

Model	Rozměr vaničky	Výška	SKLO TRANSPARENT	
			Kód výrobku	Cena včetně DPH
KDS dveře 90 levé	900	1950	3799481-01L	8 827
KDS dveře 90 pravé	900	1950	3799481-01R	8 827
KDS dveře 100 levé	1000	1950	3799482-01L	9 184
KDS dveře 100 pravé	1000	1950	3799482-01R	9 184
KDS dveře 110 levé	1100	1950	3799483-01L	9 184
KDS dveře 110 pravé	1100	1950	3799483-01R	9 184
KDS dveře 120 levé	1200	1950	3799484-01L	9 540
KDS dveře 120 pravé	1200	1950	3799484-01R	9 540

Boční stěna

Model	Rozměr vaničky	Výška	SKLO TRANSPARENT	
			Kód výrobku	Cena včetně DPH
S1 75 levá Novinka	750	1970	3799409-01L	7 402
S1 75 pravá Novinka	750	1970	3799409-01R	7 402
S1 80 levá	800	1970	3799410-01L	7 402
S1 80 pravá	800	1970	3799410-01R	7 402
S1 90 levá	900	1970	3799411-01L	7 758
S1 90 pravá	900	1970	3799411-01R	7 758
S1 100 levá	1000	1970	3799412-01L	8 114
S1 100 pravá	1000	1970	3799412-01R	8 114

Série označené šedou barou – doba výroby min. 2 týdny.

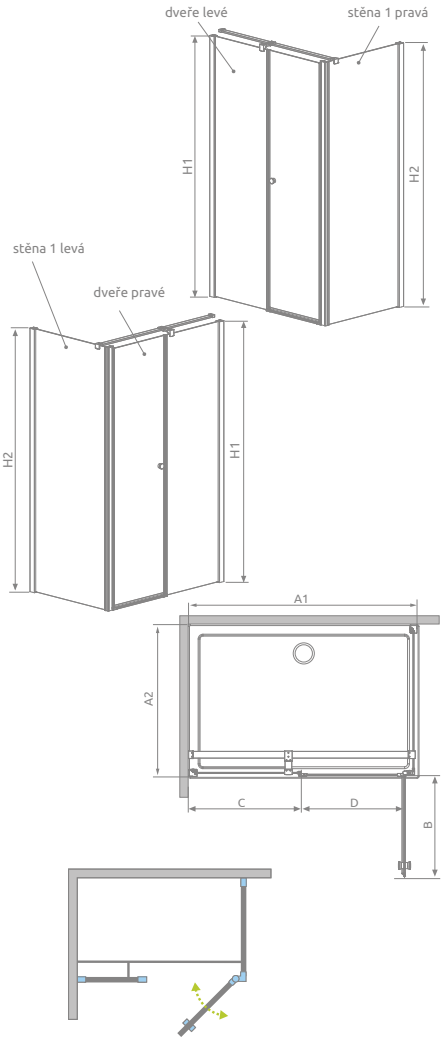

Nastavitelný profil		Kód výrobku	Cena včetně DPH
	Profil U + 2 cm – může být instalován pouze na boční stěny profilu dveří	001-110195001	1 000
	Profil U + 4 cm – může být instalován pouze na boční stěny profilu dveří	001-111195001	1 403
	Profil U + 2 cm – lze nainstalovat na profil bočnice	001-110197001	1 067
	Profil U + 4 cm – lze nainstalovat na profil bočnice	001-111197001	1 537

Eos II KDS	A2
stěna 75	740-750
stěna 80	790-800
stěna 90	890-900
stěna 100	990-1000

Eos II KDS	A1	B	C	D	H1	H2
KDS dveře 90	890-900	525	285	535	1950	1970
KDS dveře 100	990-1000	525	385	535	1950	1970
KDS dveře 110	1090-1100	525	485	535	1950	1970
KDS dveře 120	1190-1200	525	585	535	1950	1970

Eos II KDD

Sprchový kout obdelníkový, dvoudílný

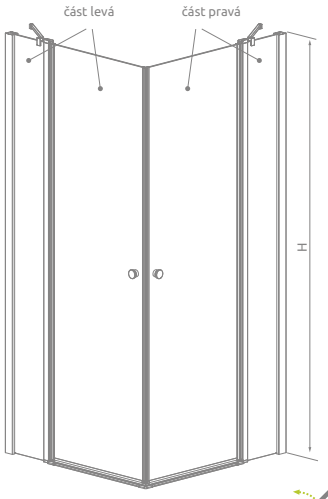

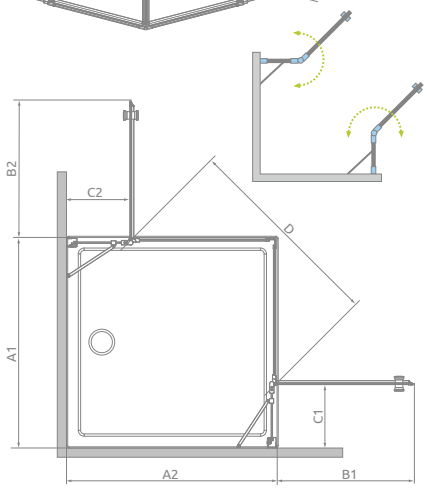

Sprchový kout se skládá ze dvou částí: pravé a levé.
Prosím na objednávce uvádějte kódy obou částí.

Část levá

Model	Rozměr vaničky	Výška	SKLO TRANSPARENT	
			Kód výrobku	Cena včetně DPH
KDD 80 levá	800	1950	3799460-01L	7 758
KDD 90 levá	900	1950	3799461-01L	8 114
KDD 100 levá	1000	1950	3799462-01L	8 471

Část pravá

Model	Rozměr vaničky	Výška	SKLO TRANSPARENT	
			Kód výrobku	Cena včetně DPH
KDD 80 pravá	800	1950	3799460-01R	7 758
KDD 90 pravá	900	1950	3799461-01R	8 114
KDD 100 pravá	1000	1950	3799462-01R	8 471

Eos II KDD	A1	A2	B1	B2	C1	C2	D	H
KDD 80×80	790-800	790-800	485	485	270	270	690	1950
KDD 90×80	890-900	790-800	585	485	270	270	760	1950
KDD 80×90	790-800	890-900	485	585	270	270	760	1950
KDD 90×90	890-900	890-900	585	585	270	270	830	1950
KDD 100×80	990-1000	790-800	685	485	270	270	830	1950
KDD 80×100	790-800	990-1000	485	685	270	270	830	1950
KDD 100×90	990-1000	890-900	685	585	270	270	900	1950
KDD 90×100	890-900	990-1000	585	685	270	270	900	1950
KDD 100×100	990-1000	990-1000	685	685	270	270	970	1950

Nastavitelný profil		Kód výrobku	Cena včetně DPH
	Profil U + 2 cm	001-110195001	1 000
	Profil U + 4 cm	001-111195001	1 403

Maloobchodní ceny jsou v Kč. Rozměry jsou v mm.

Eos II DWD+S

Sprchový kout obdelníkový, dvoudílný

Produkt vhodný pro osoby se zdravotním postižením

Sprchový kout se skládá ze dvou částí: dveře a bočnice.
Prosím na objednávce uvádějte kódy obou částí.

Dveře

Model	Rozměr vaničky	Výška	SKLO TRANSPARENT	
			Kód výrobku	Cena včetně DPH
DWD+S dveře 80	800	1970	3799490-01	9 184
DWD+S dveře 90	900	1970	3799491-01	9 184
DWD+S dveře 100	1000	1970	3799492-01	9 897
DWD+S dveře 110	1100	1970	3799493-01	10 253
DWD+S dveře 120	1200	1970	3799494-01	10 253

Boční stěna

Model	Rozměr vaničky	Výška	SKLO TRANSPARENT	
			Kód výrobku	Cena včetně DPH
S1 75 levá Novinka	750	1970	3799409-01L	7 402
S1 75 pravá Novinka	750	1970	3799409-01R	7 402
S1 80 levá	800	1970	3799410-01L	7 402
S1 80 pravá	800	1970	3799410-01R	7 402
S1 90 levá	900	1970	3799411-01L	7 758
S1 90 pravá	900	1970	3799411-01R	7 758
S1 100 levá	1000	1970	3799412-01L	8 114
S1 100 pravá	1000	1970	3799412-01R	8 114

Série označené šedou barou – doba výroby min. 2 týdny.

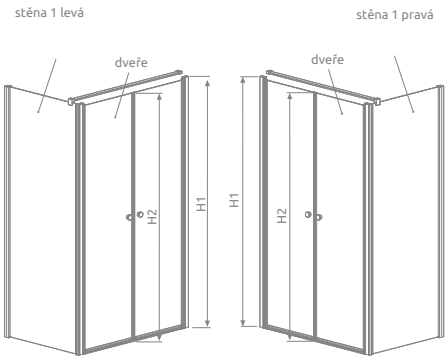

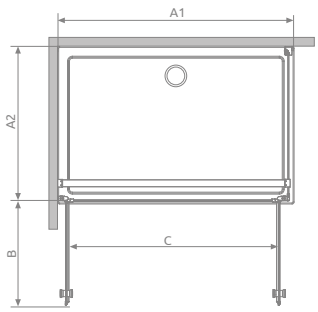

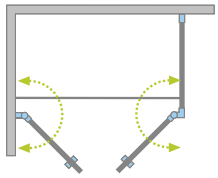

Nastavitelný profil	Kód výrobku	Cena včetně DPH
Profil U + 2 cm – mohou být instalovány pouze na stranu závěsu a stěny	001-137197001	1 873
Profil U + 2 cm – lze nainstalovat na profil bočnice	001-110197001	1 067
Profil U + 4 cm – lze nainstalovat na profil bočnice	001-111197001	1 537

Eos II DWD+S	A2
stěna 75	735-745
stěna 80	785-795
stěna 90	885-895
stěna 100	985-995

Eos II DWD+S	A1	B	C	H1	H2
DWD+S Dveře 80	790-800	330	675	1970	1950
DWD+S Dveře 90	890-900	380	775	1970	1950
DWD+S Dveře 100	990-1000	430	875	1970	1950
DWD+S Dveře 110	1090-1100	480	975	1970	1950
DWD+S Dveře 120	1190-1200	530	1075	1970	1950

Eos II DWD+2S

Sprchový kout
s dvoudílnými dveřmi

Easy® Clean

SKLO mm 6

Produkt vhodný pro osoby
se zdravotním postižením

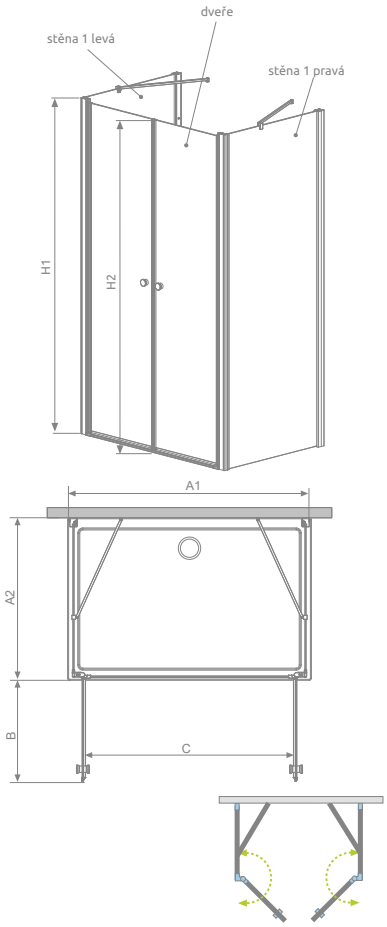

Sprchový kout se skládá ze 3 částí:: dveře a 2 bočnice.
Prosím na objednávce uvádějte kódy všech částí.

Dveře

Model	Rozměr vaničky	Výška	SKLO TRANSPARENT	
			Kód výrobku	Cena včetně DPH
DWD+2S dveře 80	800	1970	3799400-01	7 758
DWD+2S dveře 90	900	1970	3799401-01	8 114
DWD+2S dveře 100	1000	1970	3799402-01	8 471
DWD+2S dveře 110	1100	1970	3799403-01	8 471
DWD+2S dveře 120	1200	1970	3799404-01	8 827

Boční stěna

Model	Rozměr vaničky	Výška	SKLO TRANSPARENT	
			Kód výrobku	Cena včetně DPH
S1 75 levá Novinka	750	1970	3799409-01L	7 402
S1 75 pravá Novinka	750	1970	3799409-01R	7 402
S1 80 levá	800	1970	3799410-01L	7 402
S1 80 pravá	800	1970	3799410-01R	7 402
S1 90 levá	900	1970	3799411-01L	7 758
S1 90 pravá	900	1970	3799411-01R	7 758
S1 100 levá	1000	1970	3799412-01L	8 114
S1 100 pravá	1000	1970	3799412-01R	8 114

Série označené šedou barou – doba výroby min. 2 týdny.

Eos II DWD+2S	A1	B	C	H1	H2
DWD+2S Dveře 80	780	315	640	1970	1950
DWD+2S Dveře 90	880	365	740	1970	1950
DWD+2S Dveře 100	980	415	840	1970	1950
DWD+2S Dveře 110	1080	465	940	1970	1950
DWD+2S Dveře 120	1180	515	1040	1970	1950

Eos II DWD+2S	A2
stěna 75	735-745
stěna 80	785-795
stěna 90	885-895
stěna 100	985-995

Nastavitelný profil		Kód výrobku	Cena včetně DPH
	Profil U + 2 cm	001-110197001	1 067
	Profil U + 4 cm	001-111197001	1 537

Maloobchodní ceny jsou v Kč. Rozměry jsou v mm.

Eos II DWJ

Dveře z více kusů

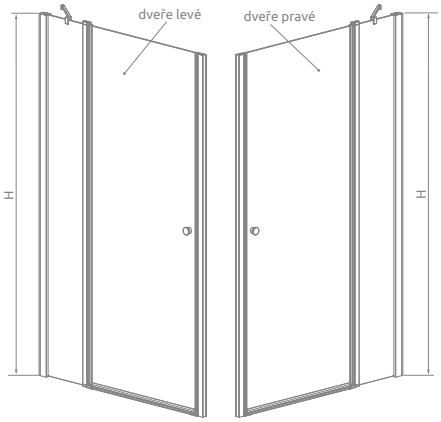

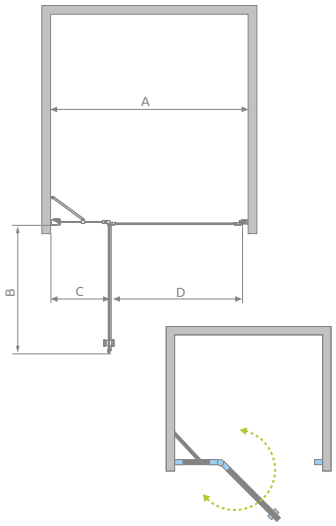

Model	Šířka vstupu	Výška	SKLO TRANSPARENT	
			Kód výrobku	Cena včetně DPH
DWJ 80 levé	790-810	1950	3799440-01L	9 540
DWJ 80 pravé	790-810	1950	3799440-01R	9 540
DWJ 90 levé	890-910	1950	3799441-01L	9 540
DWJ 90 pravé	890-910	1950	3799441-01R	9 540
DWJ 100 levé	990-1010	1950	3799442-01L	9 897
DWJ 100 pravé	990-1010	1950	3799442-01R	9 897
DWJ 110 levé	1090-1110	1950	3799443-01L	10 253
DWJ 110 pravé	1090-1110	1950	3799443-01R	10 253
DWJ 120 levé	1190-1210	1950	3799444-01L	10 610
DWJ 120 pravé	1190-1210	1950	3799444-01R	10 610

Série označené šedou barou – doba výroby min. 2 týdny.

	Nastavitelný profil	Kód výrobku	Cena včetně DPH
	Profil U + 2 cm – může být instalován pouze na boční stěny profilu dveří	001-110195001	1 000
	Profil U + 4 cm – může být instalován pouze na boční stěny profilu dveří	001-111195001	1 403
	Profil U + 2 cm – může být instalován pouze na boční profil stěny magnetu	001-137195001	1 873
	Profil U + 4 cm – může být instalován pouze na boční profil stěny magnetu	001-138195001	2 209

Eos II DWJ	A	B	C	D	H
DWJ 80	790-810	480	250	495	1950
DWJ 90	890-910	580	250	595	1950
DWJ 100	990-1010	680	250	695	1950
DWJ 110	1090-1110	680	350	695	1950
DWJ 120	1190-1210	780	350	795	1950

Eos II DWJS

Dveře
s bočními stěnami

Easy® Clean

Volba! Možnost objednání bez prahové lišty
Podrobnosti na straně 146

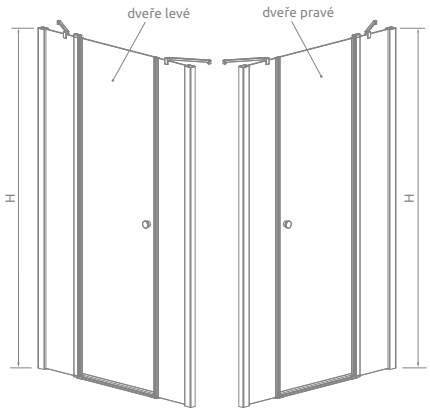

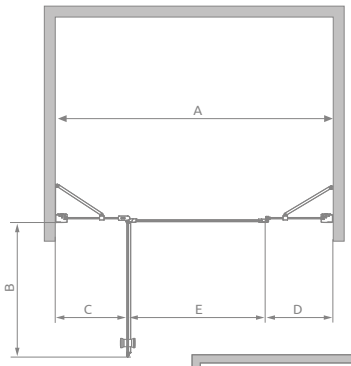

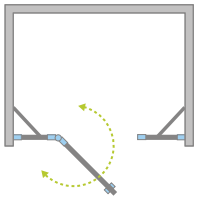

Model	Šířka vstupu	Výška	SKLO TRANSPARENT	
			Kód výrobku	Cena včetně DPH
DWJS 120 levé	1190-1210	1950	3799454-01L	11 322
DWJS 120 pravé	1190-1210	1950	3799454-01R	11 322
DWJS 130 levé	1290-1310	1950	3799455-01L	12 035
DWJS 130 pravé	1290-1310	1950	3799455-01R	12 035
DWJS 140 levé	1390-1410	1950	3799456-01L	12 035
DWJS 140 pravé	1390-1410	1950	3799456-01R	12 035

Série označené šedou barou – doba výroby min. 2 týdny.

Eos II DWJS	A	B	C	D	E	H
DWJS 120	1190-1210	580	310	290	595	1950
DWJS 130	1290-1310	680	310	290	695	1950
DWJS 140	1390-1410	780	310	290	795	1950

Nastavitelný profil		Kód výrobku	Cena včetně DPH
	Profil U + 2 cm	001-110195001	1 000
	Profil U + 4 cm	001-111195001	1 403

Maloobchodní ceny jsou v Kč. Rozměry jsou v mm.

Tipy pro instalaci Eos a Eos série II

Instalace na vaničku

Standard mezi výrobci sprchových koutů je rozměr sprchového koutu shodný s rozměrem vaničky, na který je nastavena. Ve skutečnosti, rozměry vnější strany sprchového koutu jsou menší, protože je nainstalován ve vzdálenosti asi 10 mm od okraje sprchové vaničky.

Montáž přímo na podlahu

V případě bezprofilového sprchového koutu nainstalovaného bez tradiční sprchové vaničky je ale velmi důležitý, jeden rozměr, a to vzdálenost od zdi k linii skel. Tento rozměr je menší než vnější rozměr koutu a je závislý na šířce profilové stěny.

Pokud chceme oddělit sprchový prostor odlišnou barvou dlažby tak, že hranice povede podél sprchového skla, aniž by muselo nastat nestandartní řešení, musíte správně vypočítat vzdálenost od skleněné stěny pomocí vzorce uvedeného dále.

Pro modely Eos PDD, KDD, KDD-B, DWD, DWB, DWJ:

X2 = A1 – 13 mm, Y2 = A2 – 13 mm

Pro modely Eos KDJ, KDJ-B:

X2 = A1 – 20 mm, Y2 = A2 – 13 mm

Pro Eos KDS:

X2 = A1 – 6 mm, Y2 = A2 – 13 mm

Pro Eos II (všechny modely s vyjímkou EOS IIDWD+2S):

X2 = A1 – 20 mm, Y2 = A2 – 20 mm

Pro Eos II DWD +2S:

X2 = A1 – 40 mm, Y2 = A2 – 20 mm

A1, A2 – rozměry koutů, je třeba hledat v tabulkách u technických výkresů modelu.
X2, Y2 – rozměry koutů k linii skel, to je rozdíl mezi vnějšími rozměry sprchových koutů a asi polovinu šířky stěny profilu.

Následující obrázek znázorňuje polohu sprchových koutů Eos i Eos II v případě instalace na sprchovou vaničku a v případě montáže přímo na podlahu, a rozdíl mezi vnějším rozměrem a rozměrem koutu na ose.

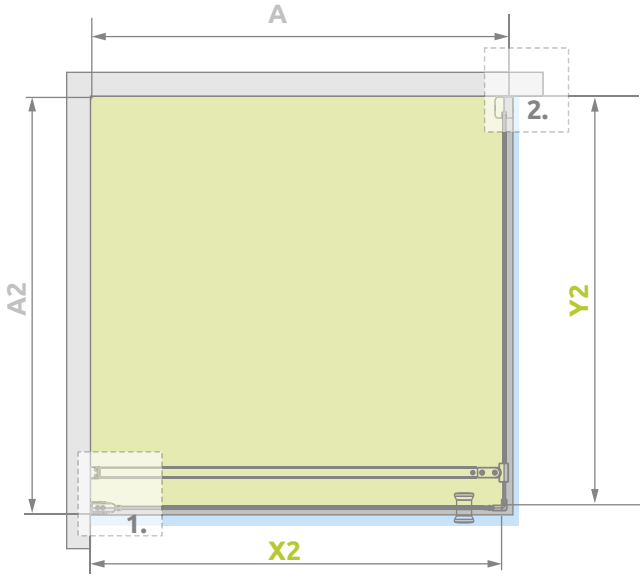

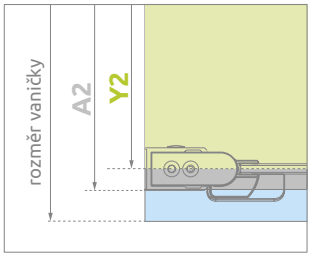

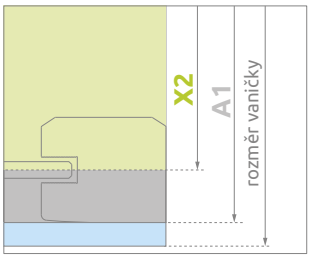

UMÍSTĚNÍ PROFILU

DETAIL 1.
Profil otočný

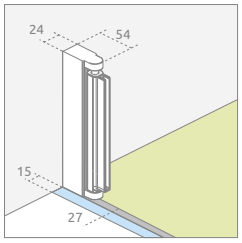

DETAIL 2.
Stěnový profil

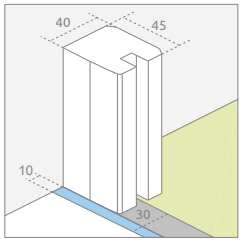

Model Eos KDJ,
Eos KDJ-B, série Eos II

Stěnový profil

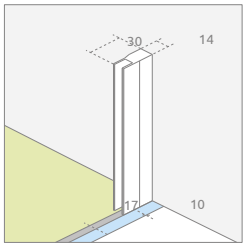

Model Eos DWS i KDS

Profil zdi na magnet

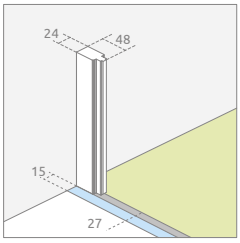

Model Eos DWJ, Eos DWB

rozměr osy / střed skla + rozměr normálního koutu + + kout / montáž na vaničku

Při instalaci přímo na podlahu, je možnost objednat přechodovou lištou (To by mělo být jasně uvedeno v objednávce), v tom případě je horizontální těsnění vyšší. Cena koutu bez prahové lišty je stejná jako kout s prahovou lištou. Následující obrázky ukazují kout bez lišty a s prahovou lištou.

fot. 1. Sprchový kout bez přechodové lišty

fot. 2. Sprchový kout s přechodovou lištou

Nastavení velikosti sprchových koutů

Pokud nemůžete v nabídce najít sprchový kout nebo dveře vhodné pro vaši koupelnu, pak můžete použít nastavitelný profil informace lze nalézt u modelu sprchového koutu.

Pokud nastavitelný profil neumožňuje dosáhnout požadované velikost koutu, můžete využít vyhotovení na míru.

Pouze modely označené piktogramem jsou k vyhotovení na míru.

Upozornění!
Na míru jsou k dispozici pouze kouty se sklem transparentním.
U koutů řady Eos a Eos II není možné změnit velikost.

Níže jsou uvedeny příklady nestandardního řešení koutu na série Eos i Eos II

série Eos

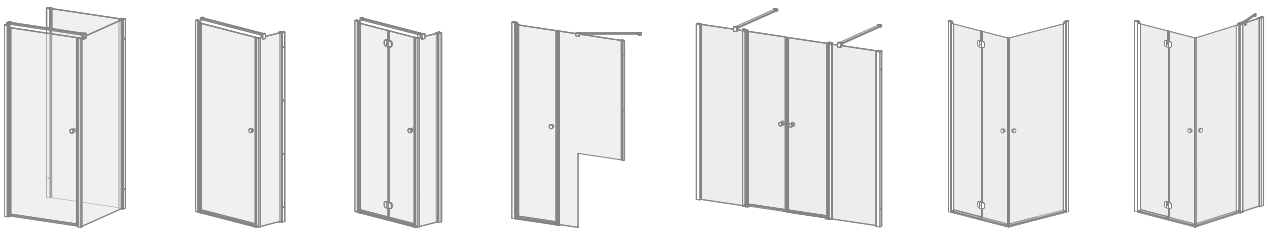

série Eos II

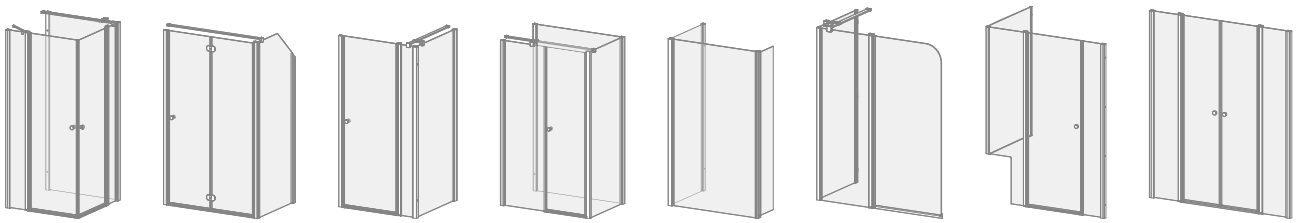

Všechny skla jsou upraveny v úpravě **EasyClean®**, která pomáhá udržovat sprchové kouty čisté.

Tvrzené bezpečnostní sklo o tloušťce 6 mm, v souladu s EN 12150:1

PRODLUŽOVACÍ PROFILY

Produkt je k dispozici ve čtyřech provedeních skla. Podrobnosti na str. 6.

RADAWAY NA MÍRU

K DISPOZICI NA MÍRU
Pokud nemůžete najít v nabídce sprchových koutů vhodný pro vaši koupelnu, pak můžete využít nabídku sprchových koutů na míru. Modely označené piktogramem uvedeným níže můžeme přizpůsobit vašim individuálním potřebám.

DETAIL SÉRIE TORRENTA

Elegantní chromované detaily

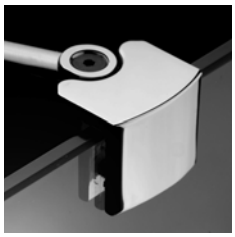

Síla **bezpečnostního** skla je 6 mm

Systém, který umožňuje vyrovnání zakřivení stěn až 10 mm

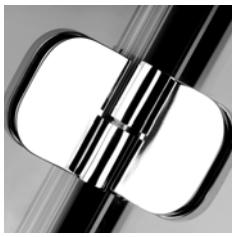

Nadzvednutí dveří při otvírání

Horní **profil**

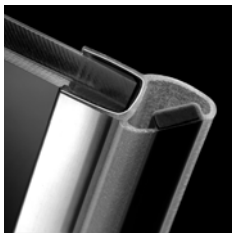

Těsnění pro **utěsnění** sprchových koutů

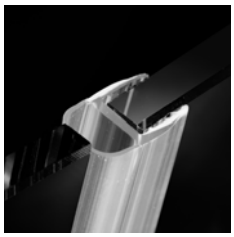

BARVA SKLA

01 Transparent

05 Grafit

10 Carre

BARVA PROFILU

01 Chrom

série Torrenta

Torrenta PDD

Sprchový kout
čtvrtkruhový
s dvoukřídlovými dveřmi

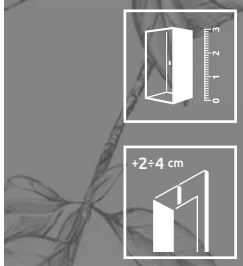

Asymetrické kouty jsou univerzální, můžete nainstalovat jako verzi levou nebo pravou.

Kouty symetrické

Model	Rozměr vaničky	Výška	SKLO TRANSPARENT		BAREVNÉ SKLO	
			Kód výrobku	Cena včetně DPH	Grafit Kód výrobku	Cena včetně DPH
PDD 80	800×800	1850	31610-01-01N	13 956	31610-01-05N	14 625
PDD 90	900×900	1850	31600-01-01N	14 291	31600-01-05N	15 956
PDD 100	1000×1000	1850	31620-01-01N	15 956	31620-01-05N	16 669

Kouty asymetrické

Model	Rozměr vaničky	Výška	SKLO TRANSPARENT		BAREVNÉ SKLO	
			Kód výrobku	Cena včetně DPH	Grafit Kód výrobku	Cena včetně DPH
PDD E 90×80	900×800	1850	31630-01-01N	14 887	31630-01-05N	15 600
PDD E 100×80	1000×800	1850	31640-01-01N	15 243	31640-01-05N	15 956

Série označené šedou barou – doba výroby min. 2 týdny.

Torrenta PDD	A1	A2	B1	B2	C1	C2	D	H
PDD 80×80	790-800	790-800	415	415	195	195	800	1850
PDD 90×80	890-900	790-800	415	415	295	195	800	1850
PDD 90×90	890-900	890-900	415	415	295	295	800	1850
PDD 100×80	990-1000	790-800	415	415	395	195	800	1850
PDD 100×100	990-1000	990-1000	415	415	395	395	800	1850

Nastavitelný profil		Kód výrobku	Cena včetně DPH
	Profil U + 2 cm	001-110185001	933
	Profil U + 4 cm	001-111185001	1 336

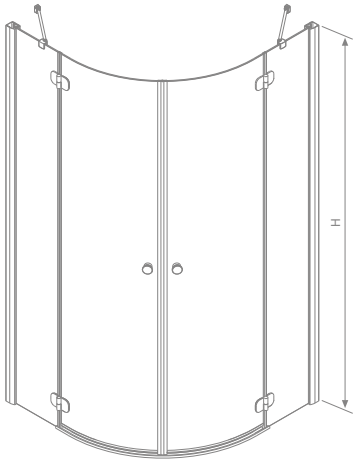

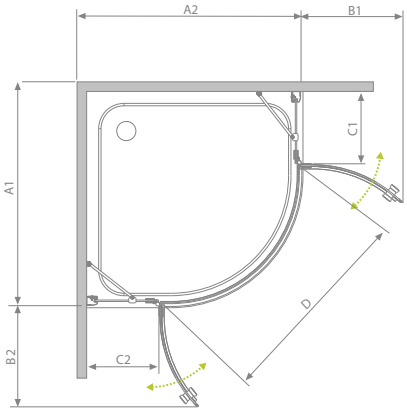

Maloobchodní ceny jsou v Kč. Rozměry jsou v mm.

Torrenta PDJ

Sprchový kout čtvrtkruhový s jednokřídlovými dveřmi

Model	Rozměr vaničky	Výška	SKLO Transparent		BAREVNÉ SKLO	
			Kód výrobku	Cena včetně DPH	Grafit Kód výrobku	Cena včetně DPH
PDJ 80 levá	800×800	1850	31710-01-01N	13 461	31710-01-05N	14 174
PDJ 80 pravá	800×800	1850	31810-01-01N	13 461	31810-01-05N	14 174
PDJ 90 levá	900×900	1850	31700-01-01N	13 818	31700-01-05N	14 530
PDJ 90 pravá	900×900	1850	31800-01-01N	13 818	31800-01-05N	14 530

Série označené šedou barou – doba výroby min. 2 týdny.

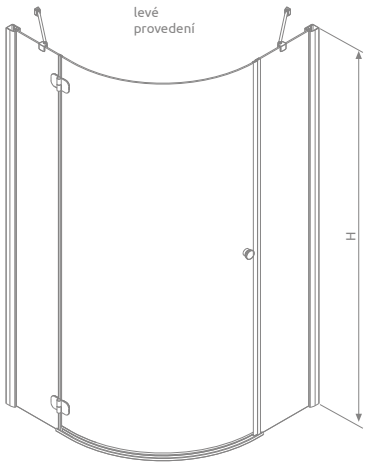

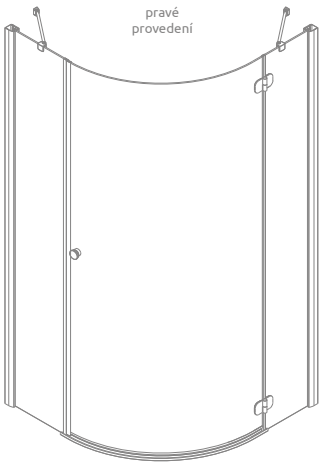

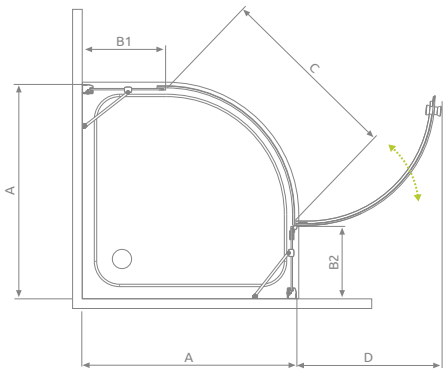

Torrenta PDJ	A	B1	B2	C	D	H
PDJ 80	790-800	230	195	800	600	1850
PDJ 90	890-900	330	295	800	600	1850

Nastavitelný profil		Kód výrobku	Cena včetně DPH
	Profil U + 2 cm	001-110185001	993
	Profil U + 4 cm	001-111185001	1 336

Torrenta KDJ

Sprchový kout s dveřmi z jednoho kusu

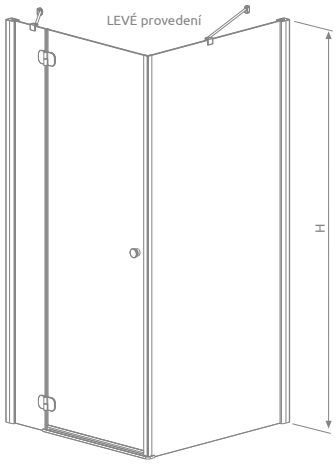

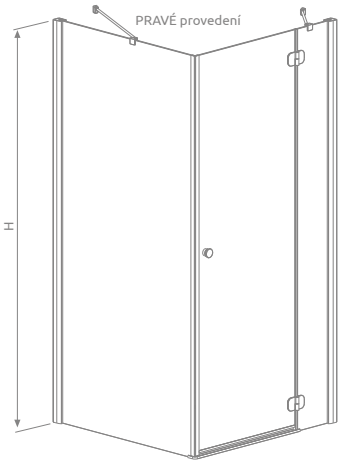

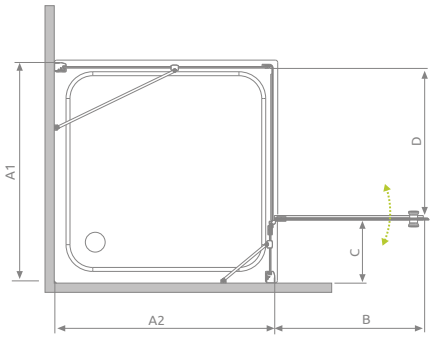

Torrenta KDJ	A1	A2	B	C	D	H
KDJ 80×80	790-800	790-800	520	245	505	1850
KDJ 80×90	790-800	890-900	520	245	505	1850
KDJ 80×100	790-800	990-1000	520	245	505	1850
KDJ 90×75	890-900	740-750	620	245	605	1850
KDJ 90×80	890-900	790-800	620	245	605	1850
KDJ 90×90	890-900	890-900	620	245	605	1850
KDJ 90×100	890-900	990-1000	620	245	605	1850
KDJ 100×75	990-1000	740-750	620	345	605	1850
KDJ 100×80	990-1000	790-800	620	345	605	1850
KDJ 100×90	990-1000	890-900	620	345	605	1850
KDJ 100×100	990-1000	990-1000	620	345	605	1850
KDJ 120×80	1190-1200	790-800	820	345	805	1850
KDJ 120×90	1190-1200	890-900	820	345	805	1850

Nastavitelný profil		Kód výrobku	Cena včetně DPH
	Profil U + 2 cm	001-110185001	933
	Profil U + 4 cm	001-111185001	1 336

Maloobchodní ceny jsou v Kč. Rozměry jsou v mm.

Model	Rozměr vaničky	Výška	SKLO TRANSPARENT		BAREVNÉ SKLO		
			Kód výrobku	Cena včetně DPH	Grafit	Carre	Cena včetně DPH
					Kód výrobku	Kód výrobku	
KDJ 80 levá×80	800×800	1850	32212-01-01NL	11 679	32212-01-05NL	32212-01-10NL	12 392
KDJ 80 pravá×80	800×800	1850	32212-01-01NR	11 679	32212-01-05NR	32212-01-10NR	12 392
KDJ 80 levá*×90	800×900	1850	32247-01-01NL	12 035	32247-01-05NL	32247-01-10NL	12 748
KDJ 80 pravá*×90	800×900	1850	32247-01-01NR	12 035	32247-01-05NR	32247-01-10NR	12 748
KDJ 80 levá*×100**	800×1000	1850	32250-01-01NL	12 748	32250-01-05NL	–	13 461
KDJ 80 pravá*100**	800×1000	1850	32250-01-01NR	12 748	32250-01-05NR	–	13 461
KDJ 90 levá*×75	900×750	1850	32248-01-01NL	12 035	32248-01-05NL	–	12 748
KDJ 90 pravá*×75	900×750	1850	32248-01-01NR	12 035	32248-01-05NR	–	12 748
KDJ 90 levá×90	900×900	1850	32202-01-01NL	12 392	32202-01-05NL	32202-01-10NL	13 105
KDJ 90 pravá×90	900×900	1850	32202-01-01NR	12 392	32202-01-05NR	32202-01-10NR	13 105
KDJ 90 levá*×80	900×800	1850	32249-01-01NL	12 035	32249-01-05NL	32249-01-10NL	12 748
KDJ 90 pravá*×80	900×800	1850	32249-01-01NR	12 035	32249-01-05NR	32249-01-10NR	12 748
KDJ 90 levá*×100**	900×1000	1850	32240-01-01NL	12 748	32240-01-05NL	–	13 461
KDJ 90 pravá*×100**	900×1000	1850	32240-01-01NR	12 748	32240-01-05NR	–	13 461
KDJ 100 levá*×75	1000×750	1850	32243-01-01NL	12 035	32243-01-05NL	32243-01-10NL	12 748
KDJ 100 pravá*×75	1000×750	1850	32243-01-01NR	12 035	32243-01-05NR	32243-01-10NR	12 748
KDJ 100 levá*×80	1000×800	1850	32242-01-01NL	12 392	32242-01-05NL	32242-01-10NL	13 105
KDJ 100 pravá*×80	1000×800	1850	32242-01-01NR	12 392	32242-01-05NR	32242-01-10NR	13 105
KDJ 100 levá*×90	1000×900	1850	32246-01-01NL	12 748	32246-01-05NL	32246-01-10NL	13 461
KDJ 100 pravá*×90	1000×900	1850	32246-01-01NR	12 748	32246-01-05NR	32246-01-10NR	13 461
KDJ 100 levá*×100**	1000×1000	1850	32444-01-01NL	13 105	32444-01-05NL	–	13 818
KDJ 100 pravá*×100**	1000×1000	1850	32444-01-01NR	13 105	32444-01-05NR	–	13 818
KDJ 120 levá*×80	1200×800	1850	32232-01-01NL	12 748	32232-01-05NL	32232-01-10NL	13 461
KDJ 120 pravá*×80	1200×800	1850	32232-01-01NR	12 748	32232-01-05NR	32232-01-10NR	13 461
KDJ 120 levá*×90	1200×900	1850	32245-01-01NL	13 105	32245-01-05NL	32245-01-10NL	13 818
KDJ 120 pravá*×90	1200×900	1850	32245-01-01NR	13 105	32245-01-05NR	32245-01-10NR	13 818

Série označené šedou barou – doba výroby min. 2 týdny.
* rozměr dveří, ** rozměr boční stěny > 1000 mm kout má příčný držák.

Torrenta KDD

Sprchový kout obdelníkový, dvoudílný

Model	Rozměr vaničky	Výška	SKLO TRANSPARENT		BAREVNÉ SKLO		
			Kód výrobku	Cena včetně DPH	Grafit Kód výrobku	Carre Kód výrobku	Cena včetně DPH
KDD 80L×80P	800×800	1850	32262-01-01N	13 818	32262-01-05N	32262-01-10N	14 530
KDD 75P×90L	900×750	1850	32282-01-01NR	13 818	32282-01-05NR	32282-01-10NR	14 530
KDD 75L×90P	900×750	1850	32282-01-01NL	13 818	32282-01-05NL	32282-01-10NL	14 530
KDD 90L×80P	900×800	1850	32777-01-01NL	14 174	32777-01-05NL	32777-01-10NL	14 887
KDD 90P×80L	900×800	1850	32777-01-01NR	14 174	32777-01-05NR	32777-01-10NR	14 887
KDD 90L×90P	900×900	1850	32252-01-01N	14 174	32252-01-05N	32252-01-10N	14 887
KDD 100L×80P	1000×800	1850	32273-01-01NL	14 530	32273-01-05NL	32273-01-10NL	15 243
KDD 80L×100P	1000×800	1850	32273-01-01NR	14 530	32273-01-05NR	32273-01-10NR	15 243
KDD 100L×90P KDD 90L×100P	1000×900	1850	32275-01-01N	14 530	32275-01-05N	32275-01-10N	15 243
KDD 100L×100P	1000×1000	1850	32272-01-01N	14 887	32272-01-05N	32272-01-10N	15 600

Série označené šedou barou – doba výroby min. 2 týdny.

Torrenta KDD	A1	A2	B1	B2	C1	C2	D	H
KDD 80L×80P	790-800	790-800	520	520	245	245	740	1850
KDD 75L×90P	740-750	890-900	520	620	195	245	805	1850
KDD 90L×75P	890-900	740-750	620	520	245	195	805	1850
KDD 80L×90P	790-800	890-900	520	620	245	245	805	1850
KDD 90L×80P	890-900	790-800	620	520	245	245	805	1850
KDD 90L×90P	890-900	890-900	620	620	245	245	880	1850
KDD 100L×80P	990-1000	790-800	620	520	345	245	805	1850
KDD 80L×100P	790-800	990-1000	520	620	245	345	805	1850
KDD 100L×90P	990-1000	890-900	620	620	345	245	880	1850
KDD 90L×100P	890-900	990-1000	620	620	245	345	880	1850
KDD 100L×100P	990-1000	990-1000	620	620	345	345	880	1850

Nastavitelný profil		Kód výrobku	Cena včetně DPH
	Profil U + 2 cm	001-110185001	933
	Profil U + 4 cm	001-111185001	1 336

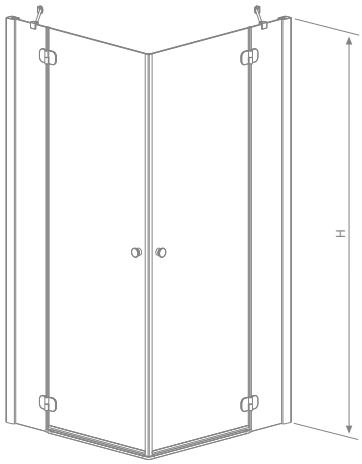

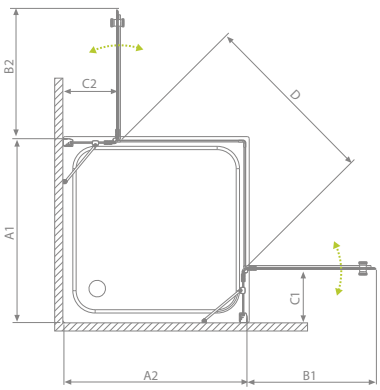

Maloobchodní ceny jsou v Kč. Rozměry jsou v mm.

Torrenta DWJ

Dveře

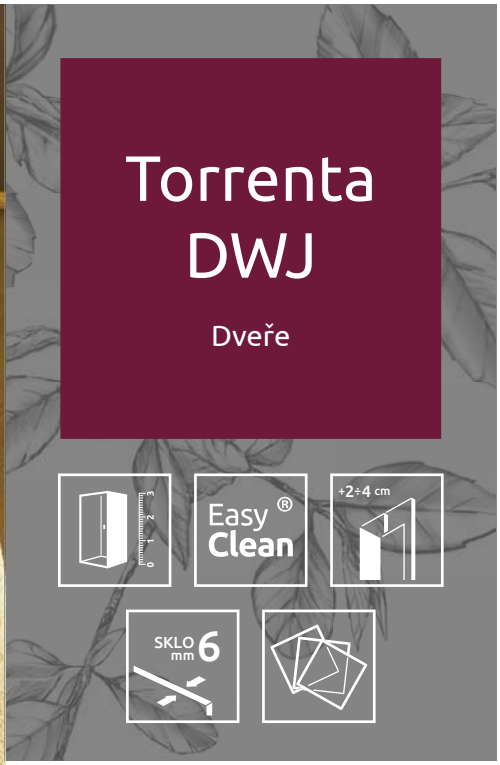

Model	Šířka vstupu	Výška	SKLO TRANSPARENT		BAREVNÉ SKLO		
			Kód výrobku	Cena včetně DPH	Grafit Kód výrobku	Carre Kód výrobku	Cena včetně DPH
DWJ 80 levé	790-810	1850	31910-01-01N	8 827	31910-01-05N	31910-01-10N	9 184
DWJ 80 pravé	790-810	1850	32010-01-01N	8 827	32010-01-05N	32010-01-10N	9 184
DWJ 90 levé	890-910	1850	31900-01-01N	9 184	31900-01-05N	31900-01-10N	9 540
DWJ 90 pravé	890-910	1850	32000-01-01N	9 184	32000-01-05N	32000-01-10N	9 540
DWJ 100 levé	990-1010	1850	31920-01-01N	9 540	31920-01-05N	31920-01-10N	9 897
DWJ 100 pravé	990-1010	1850	32020-01-01N	9 540	32020-01-05N	32020-01-10N	9 897
DWJ 110 levé	1090-1110	1850	31940-01-01N	9 897	31940-01-05N	31940-01-10N	10 253
DWJ 110 pravé	1090-1110	1850	32040-01-01N	9 897	32040-01-05N	32040-01-10N	10 253
DWJ 120 levé	1190-1210	1850	31930-01-01N	10 253	31930-01-05N	31930-01-10N	10 610
DWJ 120 pravé	1190-1210	1850	32030-01-01N	10 253	32030-01-05N	32030-01-10N	10 610

Série označené šedou barou – doba výroby min. 2 týdny.

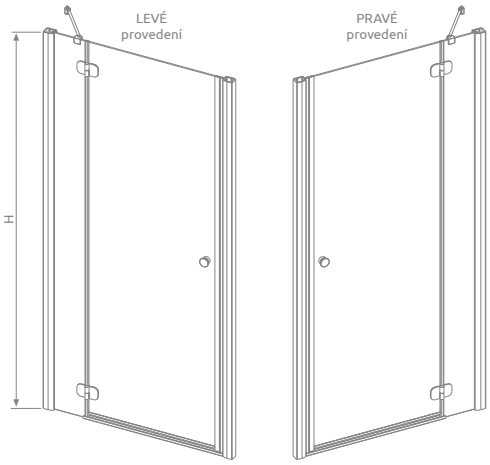

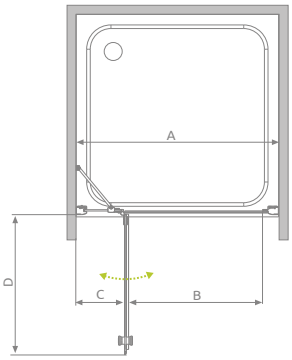

Torrenta DWJ	A	B	C	D	H
DWJ 80	790-810	505	195	520	1850
DWJ 90	890-910	605	195	620	1850
DWJ 100	990-1010	605	295	620	1850
DWJ 110	1090-1110	805	195	820	1850
DWJ 120	1190-1210	805	295	820	1850

Nastavitelný profil		Kód výrobku	Cena včetně DPH
	Profil U + 2 cm	001-110185001	933
	Profil U + 4 cm	001-111185001	1 336

Tipy pro instalaci řady Torrenta

Instalace na vaničku

Standard mezi výrobci sprchových koutů je rozměr vaničky shodný s rozměrem sprchového koutu, na který je nastavena. Ve skutečnosti, rozměry vnější strany sprchového koutu jsou menší, protože je nainstalován ve vzdálenosti asi 10 mm od okraje sprchové vaničky.

Montáž přímo na podlahu

V případě bezprofilového sprchového koutu nainstalovaného bez tradiční sprchové vaničky je ale velmi důležitý, jeden rozměr, a to vzdálenost od zdi k linii skel. Tento rozměr je menší než vnější rozměr koutu a je závislý na šířce profilové stěny.

Pokud chceme oddělit sprchový prostor odlišnou barvou dlažby tak, že hranice povede podél sprchového skla, aniž by muselo nastat nestandartní řešení, musíte správně vypočítat vzdálenost od skleněné stěny pomocí vzorce uvedeného dále.

X2 = A1 – 20 mm, Y2 = A2 – 20 mm

A1, A2 – rozměry sprchových koutů, je třeba hledat v tabulkách u technických výkresů modelu.

X2, Y2 – rozměry sprchových koutů k linii skel, to je rozdíl mezi vnějšími rozměry sprchových koutů a ½ šířka spony.

Následující obrázek znázorňuje polohu sprchových koutů Fuenta, Almatea, Essenza nebo Torrenta v případě instalace na sprchovou vaničku a v případě montáže přímo na podlahu, a rozdíl mezi vnějším rozměrem a rozměrem koutu na lince.

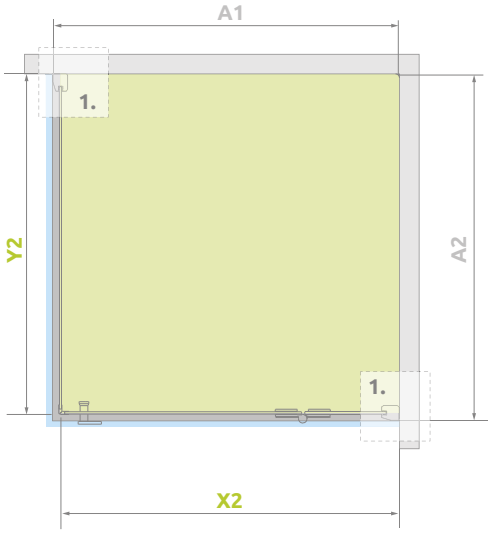

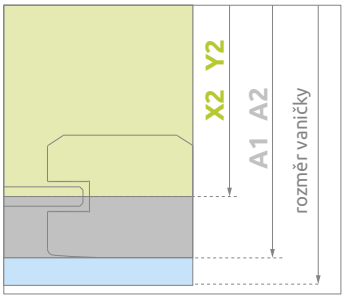

UMÍSTĚNÍ OBVODU

DETAIL 1.
Stěnový profil

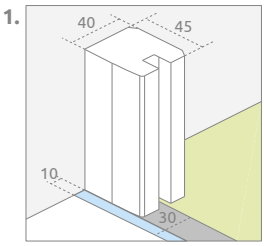

Profil zdi na magnet
(model DWJ)

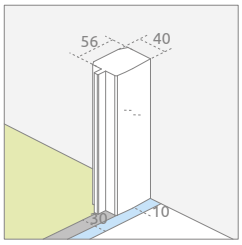

rozměr osy / střed skla

+ rozměr normálního kout

+ + kout / montáž na vaničku

Nastavení velikosti sprchových koutů

Jestliže nemůžete najít v nabídce vhodnou stěnu nebo dveře do vaší koupelny, pak můžete použít nastavitelný profil. Rozšíření zvýší základní stěnu nebo dveře o 20 mm nebo 40 mm.

Nastavitelný profil		Kód výrobku	Cena včetně DPH
	Profil U + 2 cm	001-110185001	933
	Profil U + 4 cm	001-111185001	1 336

Pokud nastavitelný profil neumožňuje dosáhnout požadované velikost koutu, můžete využít vyhotovení na míru.

Pouze modely označené piktogramem jsou k vyhotovení na míru.

Upozornění! Kouty na míru jsou k dispozici pouze se sklem transparentním.

Níže jsou uvedeny příklady řešení koutu na míru Torrenta

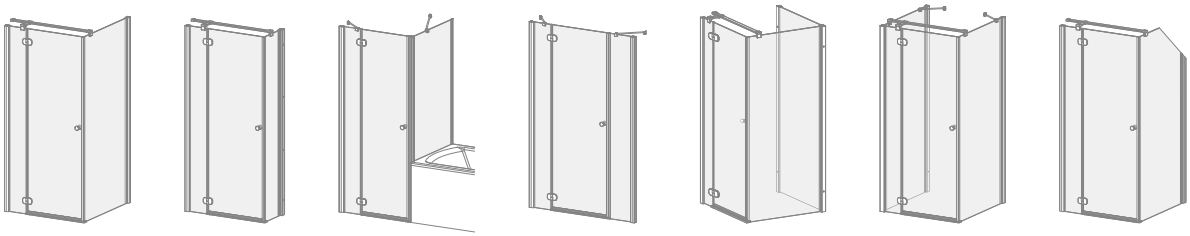

Všechny skla jsou upraveny v úpravě **EasyClean®**, která pomáhá udržovat sprchové kouty čisté.

Tvrzené bezpečnostní sklo o tloušťce 5 mm, v souladu s EN 12150:1

PRODLUŽOVACÍ PROFILY

RADAWAY NA MÍRU

K DISPOZICI NA MÍRU
Pokud nemůžete najít sprchový kout vhodný pro vaši koupelnu, pak můžete využít nabídky vlastních sprchových koutů. Modely označené piktogramem uvedeným níže můžeme přizpůsobit vašim individuálním potřebám.

DETAIL SÉRIE TREVISO

Kuličková ložiska **s kolečky**, které umožní seřízení horních dveří.

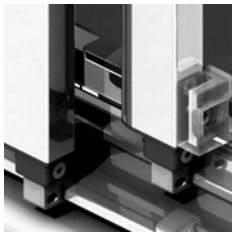

Posuvník nižší.

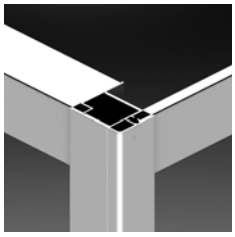

Spojovací profil dveří s boční stěnou.

Konstrukce pro montáž a demontáž dveří po montáži a zasilikonování koutu.

BARVA SKLA

01 Transparent

06 Fabric

08 Hnědé

BARVA PROFILU

01 Chrom

série Treviso

Treviso DW

Dveře

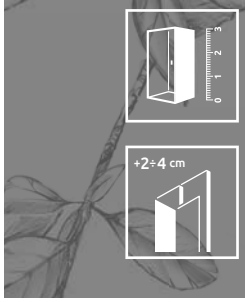

Univerzální sprchový kout, lze nainstalovat jako verzi levou nebo pravou.

Model	Šířka vstupu	Výška	SKLO TRANSPARENT		BAREVNÉ SKLO		
			Kód výrobku	Cena včetně DPH	Fabric Kód výrobku	Hnědé Kód výrobku	Cena včetně DPH
DW 80	780-810	1 900	32313-01-01N	7 941	32313-01-06N	32313-01-08N	8 276
DW 90	880-910	1 900	32303-01-01N	8 075	32303-01-06N	32303-01-08N	8 409
DW 100	980-1010	1 900	32323-01-01N	8 276	32323-01-06N	32323-01-08N	8 610
DW 120	1180-1210	1 900	32333-01-01N	8 944	32333-01-06N	32333-01-08N	9 278

Treviso DW	A	B	H
DW 80	780-810	405	1900
DW 90	880-910	475	1900
DW 100	980-1010	545	1900
DW 120	1180-1210	685	1900

Nastavitelný profil		Kód výrobku	Cena včetně DPH
	Profil U + 2 cm	001-128190001	1 000
	Profil U + 4 cm	001-129190001	1 470

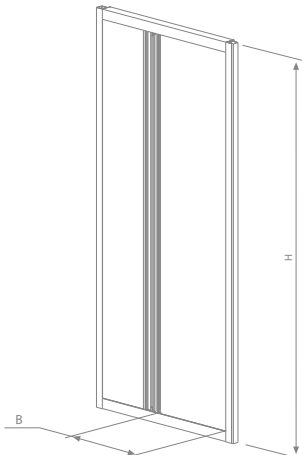

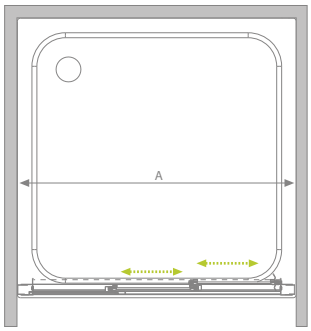

Maloobchodní ceny jsou v Kč. Rozměry jsou v mm.

Treviso DW+S

Obdelníkový sprchový kout s posuvnými dveřmi

*Vztahuje se pouze na rozšíření dveří

Sestavení kompletu koutu TREVISO DW + S se skládá se ze dvou částí: boční stěny a dveří. Každá komponenta má individuální kód.

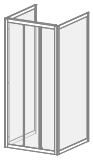

Při objednávání uvádějte oba kódy.

Univerzální sprchový kout, lze nainstalovat jako verzi levou nebo pravou.

Dveře

Model	Rozměr vaničky	Výška	SKLO TRANSPARENT		BAREVNÉ SKLO		
			Kód výrobku	Cena včetně DPH	Fabric Kód výrobku	Hnědé Kód výrobku	Cena včetně DPH
DW 80	800	1900	32313-01-01N	7 941	32313-01-06N	32313-01-08N	8 276
DW 90	900	1900	32303-01-01N	8 075	32303-01-06N	32303-01-08N	8 409
DW 100	1000	1900	32323-01-01N	8 276	32323-01-06N	32323-01-08N	8 610
DW 120	1200	1900	32333-01-01N	8 944	32333-01-06N	32333-01-08N	9 278

Boční stěna

Model	Rozměr vaničky	Výška	SKLO TRANSPARENT		BAREVNÉ SKLO		
			Kód výrobku	Cena včetně DPH	Fabric Kód výrobku	Hnědé Kód výrobku	Cena včetně DPH
S 75	750	1900	32433-01-01N	4 600	32433-01-06N	32433-01-08N	4 600
S 80	800	1900	32413-01-01N	4 600	32413-01-06N	32413-01-08N	4 934
S 90	900	1900	32403-01-01N	4 600	32403-01-06N	32403-01-08N	4 934
S 100	1000	1900	32423-01-01N	4 934	32423-01-06N	32423-01-08N	4 934

Série označené šedou barou – doba výroby min. 2 týdny.

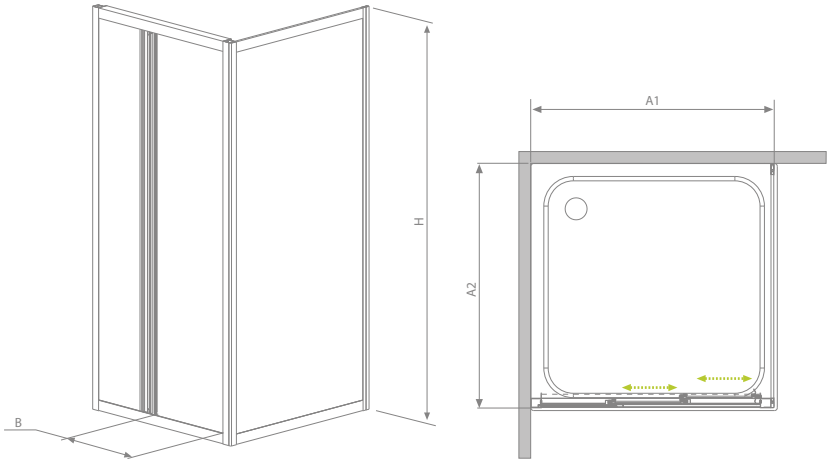

Treviso DW+S	A1	A2	B	H
DW 80	790-800	–	405	1900
DW 90	890-900	–	475	1900
DW 100	990-1000	–	545	1900
DW 120	1190-1200	–	685	1900
S 75	–	740-750	–	1900
S 80	–	790-800	–	1900
S 90	–	890-900	–	1900
S 100	–	990-1000	–	1900

Nastavitelný profil	Kód výrobku	Cena včetně DPH
Profil U + 2 cm	001-128190001	1 000
Profil U + 4 cm	001-129190001	1 470

Všechny skla jsou upraveny v úpravě **EasyClean®**, která pomáhá udržovat sprchové kouty čisté.

Tvrzené bezpečnostní sklo o tloušťce 6 mm, v souladu s EN 12150:1

Produkt je k dispozici ve čtyřech provedeních skla. Podrobnosti na str. 6.

RADAWAY NA MÍRU

K DISPOZICI VE VELIKOSTI
Pokud nemůžete najít sprchový kout vhodný pro vaši koupelnu, pak můžete využít nabídku sprchových koutů na míru. Modely označené piktogramem uvedeným níže můžeme přizpůsobit vašim individuálním potřebám.

DETAIL SÉRIE TWIST

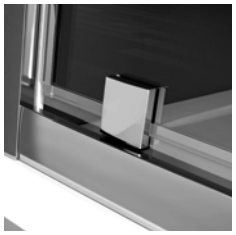

Otočný závěs umožňující otevřít dveře dovnitř i ven

Elegantní chromované detaily

Systém, který umožňuje vyrovnání nerovnost stěn až 10 mm

Dveře zakončené po obou stranách **magnetickou** lištou

BARVA SKLA

01 Transparent

08 Hnědé

BARVA PROFILU

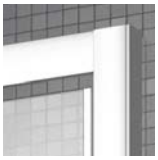

01 Chrom

série Twist

Twist DW

Dveře

Univerzální sprchový kout, lze nainstalovat jako verzi levou nebo pravou.

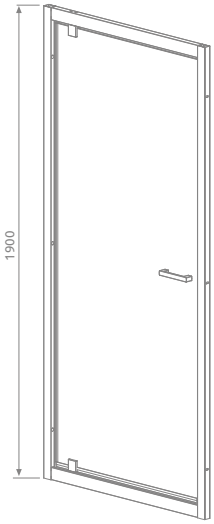

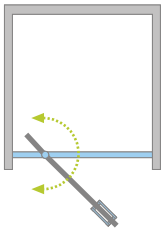

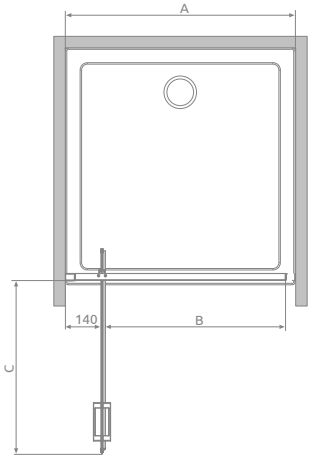

Dveře

Model	Šířka vstupu	Výška	SKLO TRANSPARENT		BAREVNÉ SKLO	
			Kód výrobku	Cena včetně DPH	Hnědé Kód výrobku	Cena včetně DPH
DW 70	685-710	1900	382000-01	7 273	382000-08	7 273
DW 80	785-810	1900	382001-01	7 273	382001-08	7 607
DW 90	885-910	1900	382002-01	7 607	382002-08	7 941
DW 100	985-1010	1900	382003-01	7 941	382003-08	7 941

Twist DW	A	B	C
DW 70	685-710	495	475
DW 80	785-810	595	575
DW 90	885-910	695	675
DW 100	985-1010	795	775

Nastavitelný profil		Kód výrobku	Cena včetně DPH
	Profil U + 2 cm	001-141190001	1 201
	Profil U + 4 cm	001-142190001	1 403

Maloobchodní ceny jsou v Kč. Rozměry jsou v mm.

Twist DW+S

Sprchový kout s kyvadlovými dveřmi

Univerzální sprchový kout, lze nainstalovat jako verzi levou nebo pravou.

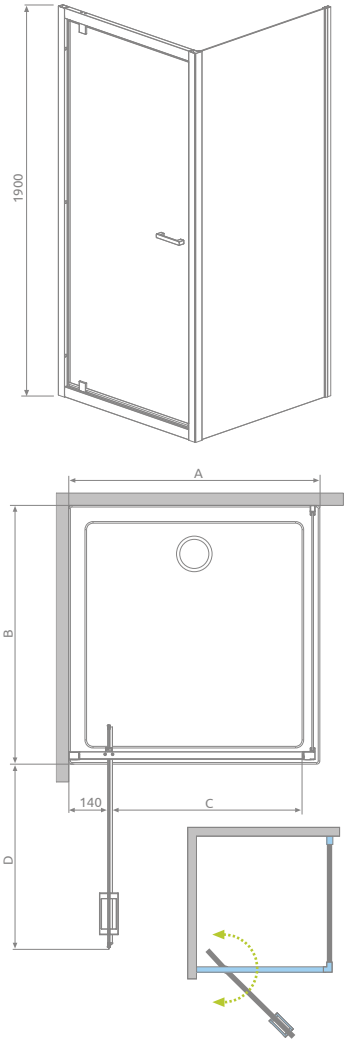

Sprchový kout se skládá ze dvou částí: dveře a bočnice. Prosím při objednávce uvádějte kódy obou částí.

Dveře

Model	Rozměr vaničky	Výška	SKLO TRANSPARENT		BAREVNÉ SKLO	
			Kód výrobku	Cena včetně DPH	Hnědé Kód výrobku	Cena včetně DPH
DW 70	700	1900	382000-01	7 273	382000-08	7 273
DW 80	800	1900	382001-01	7 273	382001-08	7 607
DW 90	900	1900	382002-01	7 607	382002-08	7 941
DW 100	1000	1900	382003-01	7 941	382003-08	7 941

Stěna

Model	Rozměr vaničky	Výška	SKLO TRANSPARENT		BAREVNÉ SKLO	
			Kód výrobku	Cena včetně DPH	Hnědé Kód výrobku	Cena včetně DPH
S 75 Novinka	750	1900	382010-01	4 934	–	–
S 80	800	1900	382011-01	4 934	382011-08	5 268
S 90	900	1900	382012-01	5 268	382012-08	5 602
S 100	1000	1900	382013-01	5 268	382013-08	5 602

Série označené šedou barou – doba výroby min. 2 týdny.

Nastavitelný profil		Kód výrobku	Cena včetně DPH
	Profil U + 2 cm	001-141190001	1 201
	Profil U + 4 cm	001-142190001	1 403

Twist DW+S	B
S 75	740-750
S 80	790-800
S 90	890-900
S 100	990-1000

Twist DW+S	A	C	D
DW 70	690-700	495	475
DW 80	790-800	595	575
DW 90	890-900	695	675
DW 100	990-1000	795	775

Maloobchodní ceny jsou v Kč. Rozměry jsou v mm.

Easy® Clean

Všechny skla jsou upraveny v úpravě **EasyClean®**, která pomáhá udržovat sprchové kouty čisté.

mm 5|6 SKLO

Tvrzené bezpečnostní sklo o tloušťce 5 nebo 6 mm, v souladu s EN 12150:1

+2÷4 cm

PRODLUŽOVACÍ PROFILY

RADAWAY NA MÍRU

K DISPOZICI NA MÍRU
Pokud nemůžete najít sprchový kout vhodný pro vaši koupelnu, pak můžete využít nabídku sprchových koutů na míru. Modely označené piktogramem uvedeným níže můžeme přizpůsobit vašim individuálním potřebám.

DETAIL SÉRIE PREMIUM PLUS

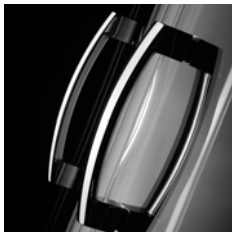

Ergonomické, elegantní chromované madla.

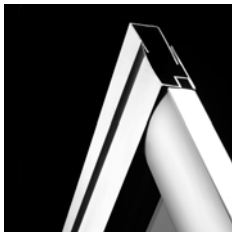

Chromované profily umožňují vyrovnání nerovnosti stěny o 10 mm.

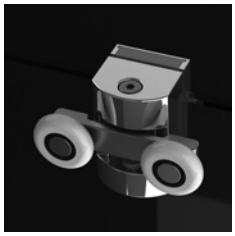

Ložiska kuličková se pohybují v chromovém pouzdru

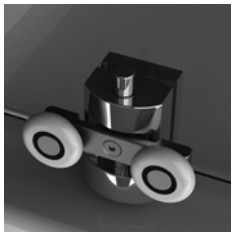

Možnost **nadzvednutí dvířek** pro čištění sprchových koutů.

Bezpečnostní sklo o tloušťce 5 nebo 6 mm

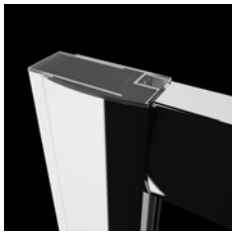

Horní **profil**

BARVA SKLA

01 Transparent

02 Satinato

05 Grafit

06 Fabric

08 Hnědé

BARVA PROFILU

01 Chrom

série Premium Plus

Premium Plus A 1900

Sprchový kout
s posuvnými dveřmi

Easy® Clean

+2÷4 cm

SKLO mm 5

Model	Rozměr vaničky	Výška	SKLO TRANSPARENT		BAREVNÉ SKLO				
			Kód výrobku	Cena včetně DPH	Satinato Kód výrobku	Grafit Kód výrobku	Fabric Kód výrobku	Hnědé Kód výrobku	Cena včetně DPH
A 80	800×800	1900	30413-01-01N	10 281	30413-01-02N	30413-01-05N	30413-01-06N	30413-01-08N	10 949
A 85	850×850	1900	30420-01-01N	10 615	–	–	–	–	
A 90	900×900	1900	30403-01-01N	10 949	30403-01-02N	30403-01-05N	30403-01-06N	30403-01-08N	11 617
A 100	1000×1000	1900	30423-01-01N	11 283	30423-01-02N	30423-01-05N	30423-01-06N	30423-01-08N	11 951

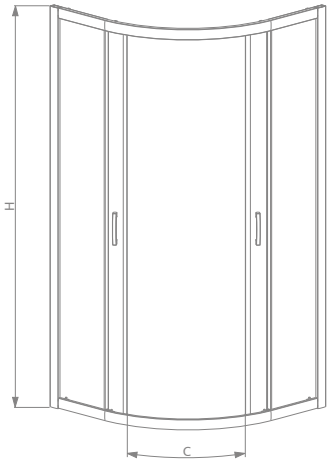

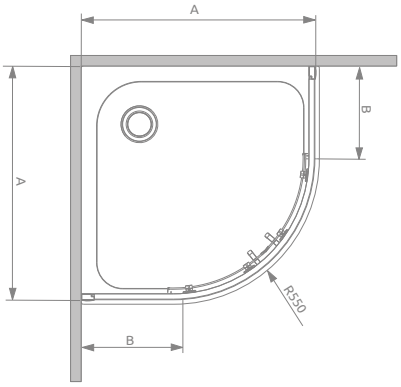

Premium Plus A	A	B	C	H
A 80×80	790-815	250	420	1900
A 85×85	840-865	300	480	1900
A 90×90	890-915	350	560	1900
A 100×100	990-1015	450	560	1900

Nastavitelný profil		Kód výrobku	Cena včetně DPH
	Profil U + 2 cm	001-126190001	1 201
	Profil U + 4 cm	001-127190001	1 470

Maloobchodní ceny jsou v Kč. Rozměry jsou v mm.

Premium Plus A 1700

Sprchový kout
s posuvnými dveřmi

Easy® Clean

+2÷4 cm

SKLO mm 5

Model	Rozměr vaničky	Výška	SKLO TRANSPARENT		BAREVNÉ SKLO				
			Kód výrobku	Cena včetně DPH	Satinato Kód výrobku	Grafit Kód výrobku	Fabric Kód výrobku	Hnědé Kód výrobku	Cena včetně DPH
A 80/170	800×800	1700	30411-01-01N	9 612	30411-01-02N	30411-01-05N	30411-01-06N	30411-01-08N	10 281
A 90/170	900×900	1700	30401-01-01N	10 281	30401-01-02N	30401-01-05N	30401-01-06N	30401-01-08N	10 949

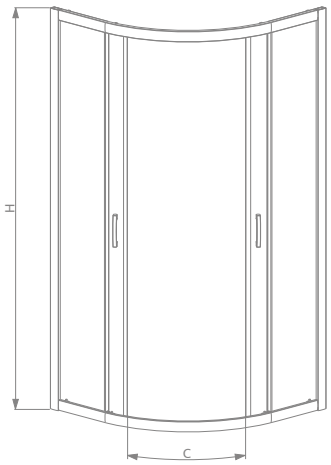

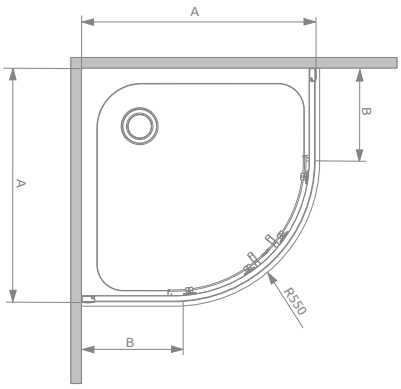

Premium Plus A	A	B	C	H
A 80×80	790-815	250	420	1700
A 90×90	890-915	350	560	1700

Nastavitelný profil		Kód výrobku	Cena včetně DPH
	Profil U + 2 cm	001-126190001	1 201
	Profil U + 4 cm	001-127190001	1 470

Premium Plus E 1900

Asymetrický kout s posuvnými dveřmi

Easy Clean®

+2÷4 cm

SKLO mm 5

Univerzální sprchový kout, lze nainstalovat jako verzi levou nebo pravou.

Model	Rozměr vaničky	Výška	SKLO TRANSPARENT		BAREVNÉ SKLO				
			Kód výrobku	Cena včetně DPH	Satinato	Grafit	Fabric	Hnědé	Cena včetně DPH
					Kód výrobku	Kód výrobku	Kód výrobku	Kód výrobku	
E 90×80	900×800	1900	30492-01-01N	10 615	30492-01-02N	30492-01-05N	30492-01-06N	30492-01-08N	11 283
E 100×80	1000×800	1900	30491-01-01N	10 949	30491-01-02N	30491-01-05N	30491-01-06N	30491-01-08N	11 617
E 120×90	1200×900	1900	30493-01-01N	11 951	30493-01-02N	30493-01-05N	30493-01-06N	30493-01-08N	12 620

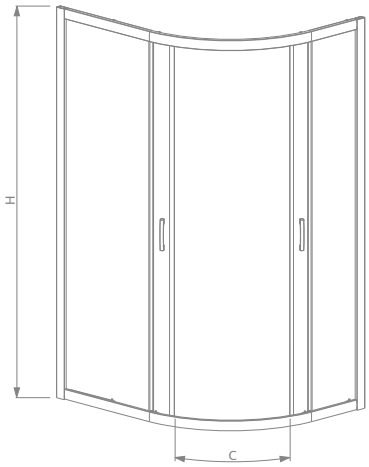

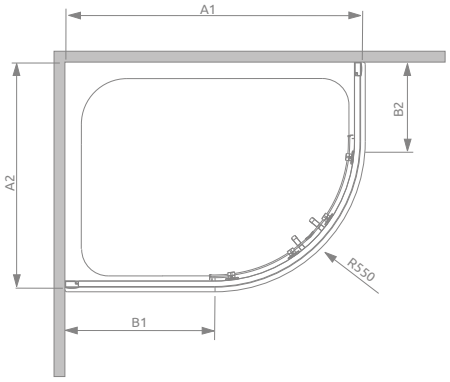

Nastavitelný profil		Kód výrobku	Cena včetně DPH
	Profil U + 2 cm	001-126190001	1 201
	Profil U + 4 cm	001-127190001	1 470

Premium Plus E	A1	A2	B1	B2	C	H
E 80×90×190	795-820	895-920	250	350	490	1900
E 90×80×190	895-920	795-820	350	250	490	1900
E 100×80×190	995-1020	795-820	450	250	490	1900
E 80×100×190	795-820	995-1020	250	450	490	1900
E 120×90×190	1195-1220	895-920	650	350	490	1900
E 90×120×190	895-920	1195-1220	350	650	490	1900

Maloobchodní ceny jsou v Kč. Rozměry jsou v mm.

Premium Plus E 1700

Asymetrický kout s posuvnými dveřmi

Easy Clean®

+2÷4 cm

SKLO mm 5

Univerzální sprchový kout, lze nainstalovat jako verzi levou nebo pravou.

Model	Rozměr vaničky	Výška	SKLO TRANSPARENT		BAREVNÉ SKLO				
			Kód výrobku	Cena včetně DPH	Satinato	Grafit	Fabric	Hnědé	Cena včetně DPH
					Kód výrobku	Kód výrobku	Kód výrobku	Kód výrobku	
E100×80	1000×800	1700	30481-01-01N	10 281	30481-01-02N	30481-01-05N	30481-01-06N	30481-01-08N	10 949
E120×90	1200×900	1700	30483-01-01N	11 617	30483-01-02N	30483-01-05N	30483-01-06N	30483-01-08N	12 286

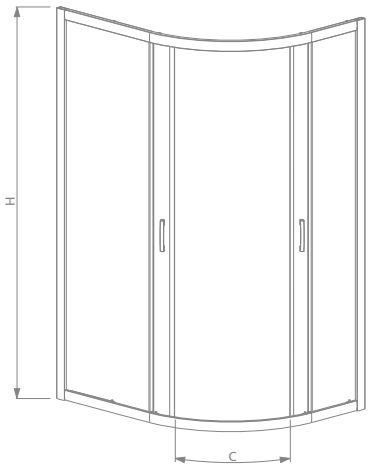

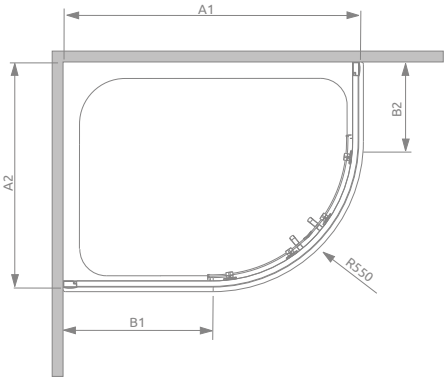

Premium Plus E	A1	A2	B1	B2	C	H
E 100×80×170	995-1020	795-820	450	250	490	1700
E 80×100×170	795-820	995-1020	250	250	490	1700
E 120×90×170	1195-1220	895-920	650	350	490	1700
E 90×120×170	895-920	1195-1220	350	650	490	1700

Nastavitelný profil		Kód výrobku	Cena včetně DPH
	Profil U + 2 cm	001-126190001	1 201
	Profil U + 4 cm	001-127190001	1 403

Premium Plus B

Sprchový kout čtvrtkruhový typu B s dveřmi jednodílnými

Easy Clean®

SKLO mm 5

Univerzální sprchový kout, lze nainstalovat jako verzi levou nebo pravou.

Model	Rozměr vaničky	Výška	SKLO TRANSPARENT		BAREVNÉ SKLO				
			Kód výrobku	Cena včetně DPH	Satinato	Grafit	Fabric	Hnědé	Cena včetně DPH
					Kód výrobku	Kód výrobku	Kód výrobku	Kód výrobku	
B	900×900	1900	30473-01-01N	10 281	30473-01-02N	30473-01-05N	30473-01-06N	30473-01-08N	10 949

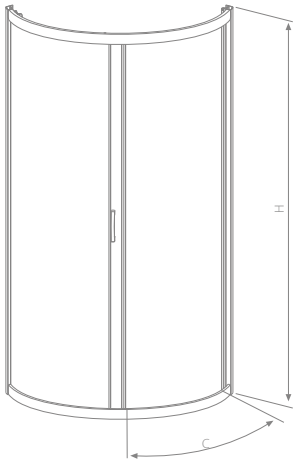

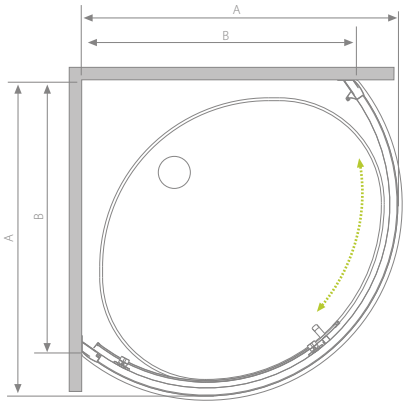

Premium Plus B	A	B	C	H
B 90	895-905	765-775	615	1900

Maloobchodní ceny jsou v Kč. Rozměry jsou v mm.

Premium Plus P

Sprchový kout na zeď s dvoudílnými dveřmi

Easy Clean®

+2÷4 cm

SKLO mm 5

Model	Rozměr vaničky	Výška	SKLO TRANSPARENT		BAREVNÉ SKLO	
			Kód výrobku	Cena včetně DPH	Hnědé Kód výrobku	Cena včetně DPH
P	1000×900	1900	33300-01-01N	14 959	33300-01-08N	15 961

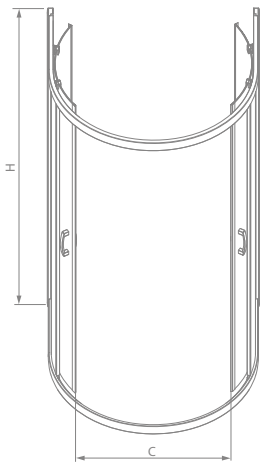

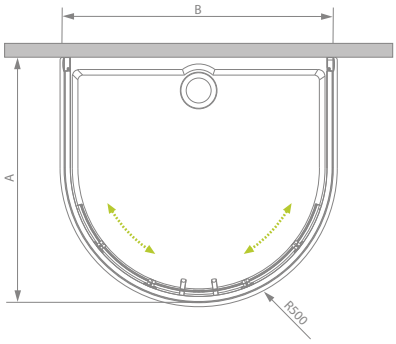

Nastavitelný profil		Kód výrobku	Cena včetně DPH
	Profil U + 2 cm	001-126190001	1 201
	Profil U + 4 cm	001-127190001	1 470

Premium Plus P	A	B	C	H
P	890-910	980	750	1900

Premium Plus C/D

Sprchový kout s dvoudílnými dveřmi

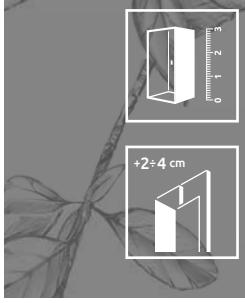

Model	Rozměr vaničky	Výška	SKLO TRANSPARENT		BAREVNÉ SKLO				
			Kód výrobku	Cena včetně DPH	Satinato	Grafit	Fabric	Hnědé	Cena včetně DPH
					Kód výrobku	Kód výrobku	Kód výrobku	Kód výrobku	
C 80	800×800	1900	30463-01-01N	9 946	30463-01-02N	30463-01-05N	30463-01-06N	30463-01-08N	10 615
C 90	900×900	1900	30453-01-01N	10 615	30453-01-02N	30453-01-05N	30453-01-06N	30453-01-08N	11 283
C 100	1000×1000	1900	30443-01-01N	11 283	–	30443-01-05N	–	30443-01-08N	11 951

Model	Rozměr vaničky	Výška	SKLO TRANSPARENT		BAREVNÉ SKLO				
			Kód výrobku	Cena včetně DPH	Satinato	Grafit	Fabric	Hnědé	Cena včetně DPH
					Kód výrobku	Kód výrobku	Kód výrobku	Kód výrobku	
D 75×90	750×900	1900	30433-01-01N	10 281	–	–	–	–	–
D 80×90	800×900	1900	30437-01-01N	10 281	–	–	–	–	–
D 90×100	900×1000	1900	30436-01-01N	10 949	–	–	–	–	–
D 100×80	1000×800	1900	30434-01-01N	10 615	–	–	–	30434-01-08N	11 283
D 120×80	1200×800	1900	30435-01-01N	10 949	–	–	–	30435-01-08N	11 617

Premium Plus C/D	A1	A2	B	H
C 80×80×190	785-805	785-805	440	1900
C 90×90×190	885-905	885-905	510	1900
C 100×100×190	985-1005	985-1005	580	1900
D 75×90×190	735-755	885-905	440	1900
D 80×90×190	785-805	885-905	475	1900
D 90×100×190	885-905	985-1005	545	1900
D 100×80×190	785-805	985-1005	510	1900
D 120×80×190	1185-1205	785-805	580	1900

Nastavitelný profil		Kód výrobku	Cena včetně DPH
	Profil U + 2 cm	001-126190001	1 201
	Profil U + 4 cm	001-127190001	1 470

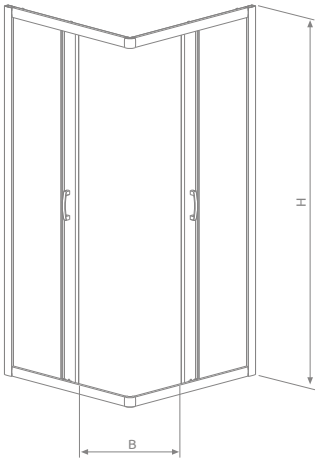

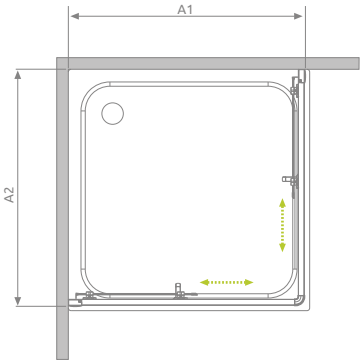

Maloobchodní ceny jsou v Kč. Rozměry jsou v mm.

Premium Plus C 1700

Sprchový kout čtvercový s dvoudílnými dveřmi

Easy® Clean

+2÷4 cm

mm 5|6 SKLO

5 mm pevné části, 6 mm pohyblivé části

Model	Rozměr vaničky	Výška	SKLO Transparent		BAREVNÉ SKLO		
			Kód výrobku	Cena včetně DPH	Fabric Kód výrobku	Hnědé Kód výrobku	Cena včetně DPH
C 80/170	800×800	1700	30461-01-01N	9 612	30461-01-06N	30461-01-08N	10 281
C 90/170	900×900	1700	30451-01-01N	9 946	30451-01-06N	30451-01-08N	10 615

Série označené šedou barou – doba výroby min. 2 týdny.

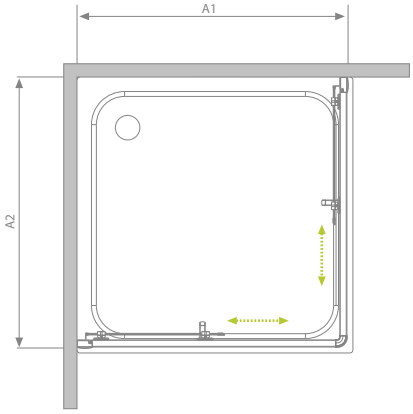

Nastavitelný profil	Kód výrobku	Cena včetně DPH
Profil U + 2 cm	001-126190001	1 201
Profil U + 4 cm	001-127190001	1 470

Premium Plus C 1700	A1	A2	B	H
C 80×80×170	785-805	785-805	440	1700
C 90×90×170	885-905	885-905	510	1700

Maloobchodní ceny jsou v Kč. Rozměry jsou v mm.

Premium Plus DWJ

Dveře posuvné

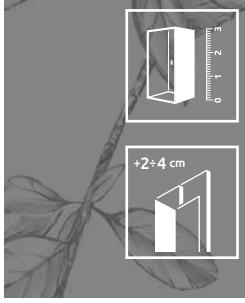

Univerzální sprchový kout, lze nainstalovat jako verzi levou nebo pravou.

Model	Šířka vstupu	Výška	SKLO TRANSPARENT		BAREVNÉ SKLO		
			Kód výrobku	Cena včetně DPH	Fabric Novinka Kód výrobku	Hnědé Kód výrobku	Cena včetně DPH
DWJ 100	972-1015	1900	33303-01-01N	7 273	33303-01-06N	33303-01-08N	7 607
DWJ 110	1072-1115	1900	33302-01-01N	7 607	33302-01-06N	–	7 941
DWJ 120	1172-1215	1900	33313-01-01N	7 941	33313-01-06N	33313-01-08N	8 276
DWJ 130	1272-1315	1900	33333-01-01N	8 276	33333-01-06N	–	8 610
DWJ 140	1372-1415	1900	33323-01-01N	8 276	33323-01-06N	33323-01-08N	8 610
DWJ 150	1472-1515	1900	33343-01-01N	8 944	33343-01-06N	–	9 278

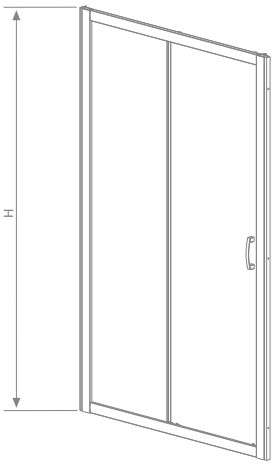

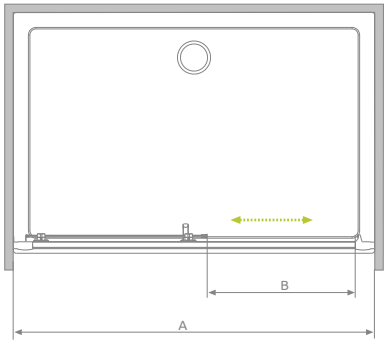

Premium Plus DWJ	A	B	H
DWJ 100	972-1015	395	1900
DWJ 110	1072-1115	395	1900
DWJ 120	1172-1215	495	1900
DWJ 130	1272-1315	495	1900
DWJ 140	1372-1415	595	1900
DWJ 150	1472-1515	595	1900

Nastavitelný profil		Kód výrobku	Cena včetně DPH
	Profil U + 2 cm – pro montáž k pevné části	001-130190001	1 403
	Profil U + 4 cm – pro montáž k pevné části	001-131190001	1 604
	Profil U + 2 cm – pro montáž na straně magnetické lišty	001-126190001	1 201
	Profil U + 4 cm – pro montáž na straně magnetické lišty	001-127190001	1 470

Maloobchodní ceny jsou v Kč. Rozměry jsou v mm.

Premium Plus DWJ+S

Obdelníkový sprchový kout s posuvnými dveřmi

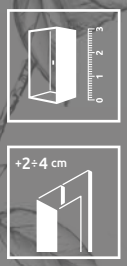

*pouze rozšíření dveří

Easy® Clean

5 mm pevné části, 6 mm pohyblivé části

Série Premium Plus DWJ + S Skládá se ze dvou částí: boční stěny a dveře. Každá komponenta má individuální kód.

Prosím na objednávce uvádějte kódy obou částí.

Univerzální sprchový kout, lze nainstalovat jako verzi levou nebo pravou.

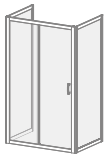

Premium Plus

Dveře

Model	Rozměr vaničky	Výška	SKLO TRANSPARENT		BAREVNÉ SKLO		
			Kód výrobku	Cena včetně DPH	Fabric Novinka Kód výrobku	Hnědé Kód výrobku	Cena včetně DPH
DWJ 100	1000	1900	33303-01-01N	7 273	33303-01-06N	33303-01-08N	7 607
DWJ 110	1100	1900	33302-01-01N	7 607	33302-01-06N	–	7 941
DWJ 120	1200	1900	33313-01-01N	7 941	33313-01-06N	33313-01-08N	8 276
DWJ 130	1300	1900	33333-01-01N	8 276	33333-01-06N	–	8 610
DWJ 140	1400	1900	33323-01-01N	8 276	33323-01-06N	33323-01-08N	8 610
DWJ 150	1500	1900	33343-01-01N	8 944	33343-01-06N	–	9 278

Boční stěna

Model	Rozměr vaničky	Výška	SKLO TRANSPARENT		BAREVNÉ SKLO		
			Kód výrobku	Cena včetně DPH	Fabric Novinka Kód výrobku	Hnědé Kód výrobku	Cena včetně DPH
S 75	750	1900	33402-01-01N	5 268	–	–	–
S 80	800	1900	33413-01-01N	5 268	33413-01-06N	33413-01-08N	5 602
S 90	900	1900	33403-01-01N	5 268	33403-01-06N	33403-01-08N	5 602
S 100	1000	1900	33423-01-01N	5 602	33423-01-06N	33423-01-08N	5 937

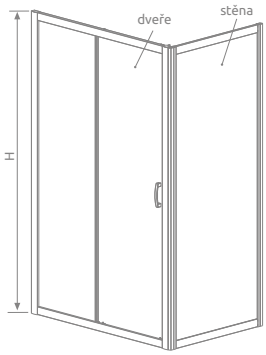

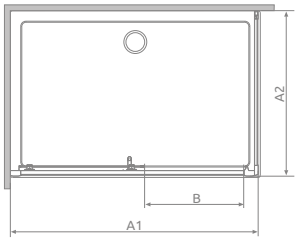

Premium Plus DWJ+S	A1	B	H
DWJ 100	990-1010	395	1900
DWJ 110	1090-1110	395	1900
DWJ 120	1190-1210	495	1900
DWJ 130	1290-1310	495	1900
DWJ 140	1390-1410	595	1900
DWJ 150	1490-1510	595	1900

Nastavitelný profil	Kód výrobku	Cena včetně DPH
Profil U + 2 cm – pro montáž k pevné části	001-130190001	1 403
Profil U + 4 cm – pro montáž k pevné části	001-131190001	1 604
Profil U + 2 cm – pro montáž na straně magnetické lišty	001-126190001	1 201
Profil U + 4 cm – pro montáž na straně magnetické lišty	001-127190001	1 470

Premium Plus DWJ+S	A2	H
S 75	745-755	1900
S 80	795 -805	1900
S 90	895-905	1900
S 100	995-1005	1900

Maloobchodní ceny jsou v Kč. Rozměry jsou v mm.

Premium Plus DWD

Dveře

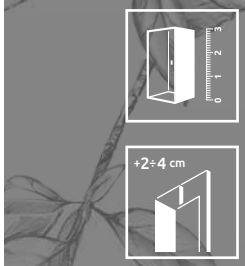

5 mm pevné části,
6 mm pohyblivé části

Model	Šířka vstupu	Výška	SKLO TRANSPARENT		BAREVNÉ SKLO	
			Kód výrobku	Cena včetně DPH	Hnědé Kód výrobku	Cena včetně DPH
DWD 140	1372-1415	1900	33353-01-01N	9 946	33353-01-08N	10 281
DWD 150	1472-1515	1900	33393-01-01N	10 281	–	–
DWD 160	1572-1615	1900	33363-01-01N	10 281	33363-01-08N	10 615
DWD 180	1772-1815	1900	33373-01-01N	10 949	33373-01-08N	11 283

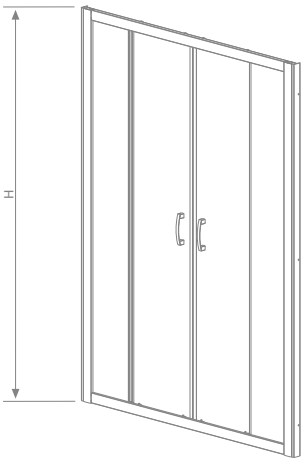

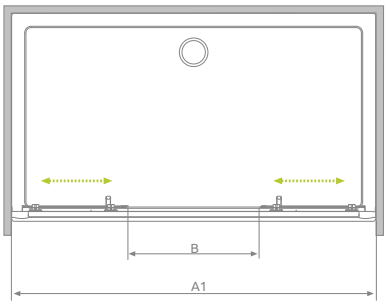

Premium Plus DWD	A1	B	H
DWD 140	1372-1415	515	1900
DWD 150	1472-1515	515	1900
DWD 160	1572-1615	615	1900
DWD 180	1772-1815	715	1900

Nastavitelný profil		Kód výrobku	Cena včetně DPH
	Profil U + 2 cm	001-130190001	1 403
	Profil U + 4 cm	001-131190001	1 604

Maloobchodní ceny jsou v Kč. Rozměry jsou v mm.

Premium Plus DWD+S

Obdelníkový sprchový kout s posuvnými dveřmi

Easy® Clean

+2÷4 cm *

mm 5|6 SKLO

*pouze pro rozšíření dveří

5 mm pevné části, 6 mm pohyblivé části

Premium Plus

Set Premium Plus DWD + S Skládá se ze dvou částí: boční stěny a dveří. Každý prvek má jiný kod výrobku.

Prosím na objednávce uvádějte oba kódy.

Univerzální sprchový kout, lze nainstalovat jako verzi levou nebo pravou.

Dveře

Model	Rozměr vaničky	Výška	SKLO TRANSPARENT		BAREVNÉ SKLO	
			Kód výrobku	Cena včetně DPH	Hnědé Kód výrobku	Cena včetně DPH
DWD 140	1400	1900	33353-01-01N	9 946	33353-01-08N	10 281
DWD 150	1500	1900	33393-01-01N	10 281	–	–
DWD 160	1600	1900	33363-01-01N	10 281	33363-01-08N	10 615
DWD 180	1800	1900	33373-01-01N	10 949	33373-01-08N	11 283

Boční stěna

Model	Rozměr vaničky	Výška	SKLO TRANSPARENT		BAREVNÉ SKLO	
			Kód výrobku	Cena včetně DPH	Hnědé Kód výrobku	Cena včetně DPH
S 75	750	1900	33402-01-01N	5 268	–	–
S 80	800	1900	33413-01-01N	5 268	33413-01-08N	5 602
S 90	900	1900	33403-01-01N	5 268	33403-01-08N	5 602
S 100	1000	1900	33423-01-01N	5 602	33423-01-08N	5 937

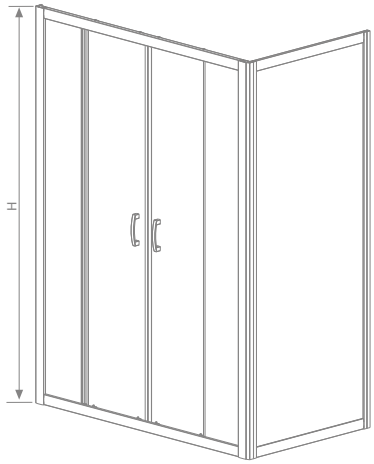

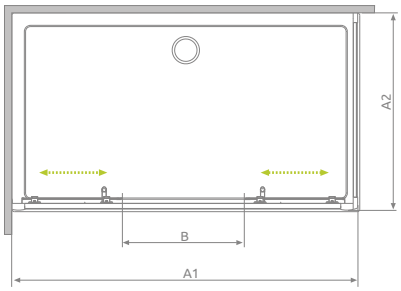

Premium Plus DWD+S	A1	B	H
DWD 140	1390-1410	515	1900
DWD 150	1490-1510	515	1900
DWD 160	1590-1610	615	1900
DWD 180	1790-1810	715	1900

Premium Plus DWD+S	A2	H
S 75	745-755	1900
S 80	795 -805	1900
S 90	895-905	1900
S 100	995-1005	1900

Nastavitelný profil		Kód výrobku	Cena včetně DPH
	Profil U + 2 cm	001-130190001	1 403
	Profil U + 4 cm	001-131190001	1 604

Premium Plus 2S

Komplet se zadní stěnou

Easy Clean®

SKLO mm 5

Pokud potřebujete do vaší koupelny kout se čtyřmi stranami, nyní ji můžete mít sestavením sérií: Premium Plus a Premium Plus C. výběrem dvou prodktů: Premium Plus kouty čtvrtkruhové kouty čtvercové nebo Premium Plus C v rozměrech 800 nebo 900 a stěny Premium Plus zadní 2S v odpovídající velikosti, můžete si postavit box ze čtyř stěn.

Premium Plus A+2S

Premium Plus C+2S

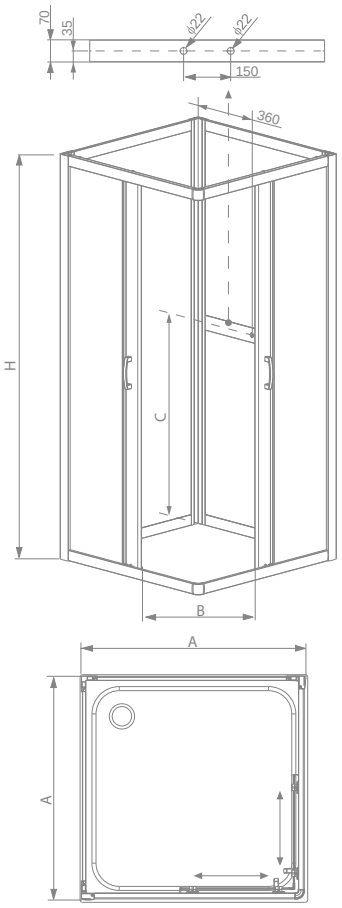

Premium Plus A+2S	A	B	C	D	H
A+2S 80×80×190	790-810	250	430	950	1900
A+2S 90×90×190	890-910	350	580	950	1900

Premium Plus C+2S	A	B	C	H
C+2S 80×80×190	785-805	440	950	1900
C+2S 90×90×190	885-905	510	950	1900

Maloobchodní ceny jsou v Kč. Rozměry jsou v mm.

Zadní stěny

Model	Rozměr vaničky	Výška	SKLO TRANSPARENT Novinka		BAREVNÉ SKLO		
			Kód výrobku	Cena včetně DPH	Grafit Kód výrobku	Fabric Kód výrobku	Cena včetně DPH
2S 80	800×800	1900	33443-01-01N	9 946	33443-01-05N	33443-01-06N	10 615
2S 90	900×900	1900	33433-01-01N	10 615	33433-01-05N	33433-01-06N	11 283

Čtvrtkruhový sprchový kout Premium Plus A

Model	Rozměr vaničky	Výška	SKLO TRANSPARENT		BAREVNÉ SKLO				
			Kód výrobku	Cena včetně DPH	Satinato Kód výrobku	Grafit Kód výrobku	Fabric Kód výrobku	Hnědé Kód výrobku	Cena včetně DPH
A 80	800×800	1900	30413-01-01N	10 281	30413-01-02N	30413-01-05N	30413-01-06N	30413-01-08N	10 949
A 90	900×900	1900	30403-01-01N	10 949	30403-01-02N	30403-01-05N	30403-01-06N	30403-01-08N	11 617

Čtvercový sprchový kout Premium Plus C

Model	Rozměr vaničky	Výška	SKLO TRANSPARENT		BAREVNÉ SKLO				
			Kód výrobku	Cena včetně DPH	Satinato Kód výrobku	Grafit Kód výrobku	Fabric Kód výrobku	Hnědé Kód výrobku	Cena včetně DPH
C 80	800×800	1900	30463-01-01N	9 946	30463-01-02N	30463-01-05N	30463-01-06N	30463-01-08N	10 615
C 90	900×900	1900	30453-01-01N	10 615	30453-01-02N	30453-01-05N	30453-01-06N	30453-01-08N	11 283

Série označené šedou barou – doba výroby min. 2 týdny.

Tvrzené bezpečnostní sklo o tloušťce 5 mm, v souladu s EN 12150:1

PRODLUŽOVACÍ PROFILY

DETAIL SÉRIE PREMIUM

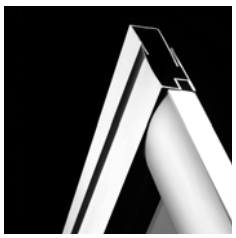

Chromové profily umožňují vyrovnání nerovnost stěn do 10 mm

Ložisková kolečka

Elegantní chromované úchyty a magnetické těsnění zajistí pevné zavření dveří.

Možnost **nadzvednutí dvířek** pro čištění sprchových koutů.

Bezpečnostní sklo o tloušťce 5 mm

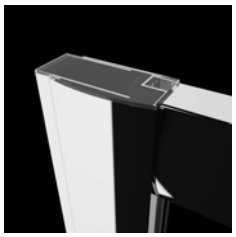

Horní **krytka** profilu

BARVA SKLA

01 Transparent

02 Satinato

05 Grafit

06 Fabric

08 Hnědé

BARVA PROFILU

01 Chrom

série Premium

Premium A

Sprchový kout
s posuvnými dveřmi

Model	Rozměr vaničky	Výška	SKLO TRANSPARENT		BAREVNÉ SKLO				
			Kód výrobku	Cena včetně DPH	Satinato	Grafit	Fabric	Hnědé	Cena včetně DPH
					Kód výrobku	Kód výrobku	Kód výrobku	Kód výrobku	
A 80	800×800	1900	30413-01-01	8 276	30413-01-02	30413-01-05	30413-01-06	30413-01-08	8 944
A 90	900×900	1900	30403-01-01	8 610	30403-01-02	30403-01-05	30403-01-06	30403-01-08	9 278

Série označené šedou barou – doba výroby min. 2 týdny.

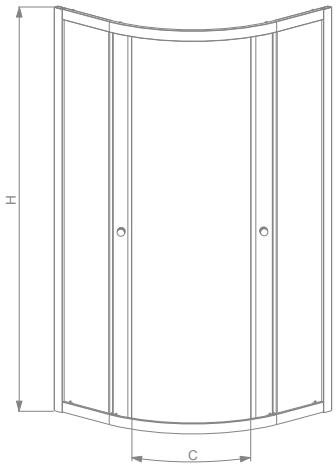

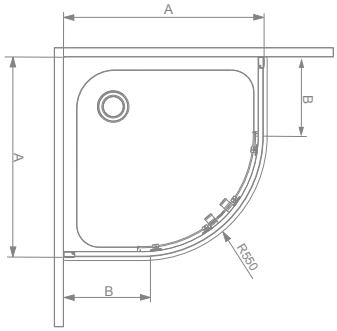

Premium A	A	B	C	H
A 80	790-815	250	420	1900
A 90	890-915	350	560	1900

Nastavitelný profil		Kód výrobku	Cena včetně DPH
	Profil U + 2 cm	001-126190001	1 201
	Profil U + 4 cm	001-127190001	1 470

Maloobchodní ceny jsou v Kč. Rozměry jsou v mm.

Premium A 1700

Sprchový kout s posuvnými dveřmi

Model	Rozměr vaničky	Výška	SKLO Transparent		BAREVNÉ SKLO				
			Kód výrobku	Cena včetně DPH	Satinato	Grafit	Fabric	Hnědé	Cena včetně DPH
					Kód výrobku	Kód výrobku	Kód výrobku	Kód výrobku	
A 80/170	800×800	1700	30411-01-01	7 607	30411-01-02	30411-01-05	30411-01-06	30411-01-08	8 276
A 90/170	900×900	1700	30401-01-01	7 941	30401-01-02	30401-01-05	30401-01-06	30401-01-08	8 610

Série označené šedou barou – doba výroby min. 2 týdny.

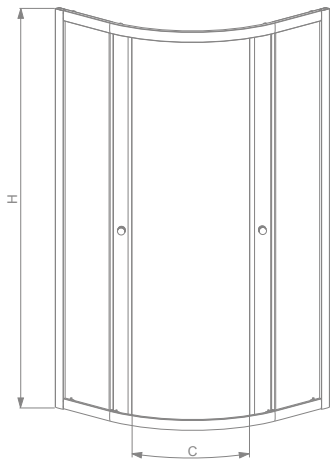

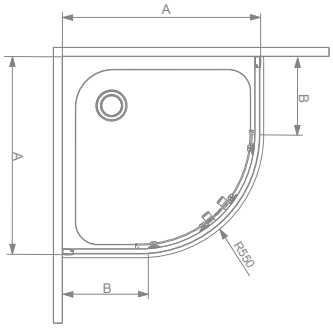

Premium A 1700	A	B	C	H
A 80	790-815	250	420	1700
A 90	890-915	350	560	1700

Nastavitelný profil		Kód výrobku	Cena včetně DPH
	Profil U + 2 cm	001-126190001	1 201
	Profil U + 4 cm	001-127190001	1 470

Tvrzené bezpečnostní sklo o tloušťce 4 nebo 5 mm, v souladu s EN 12150:1

PRODLUŽOVACÍ PROFILY

DETAIL SÉRIE CLASSIC

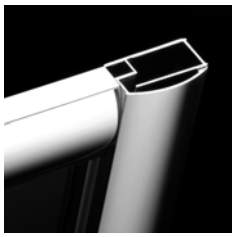

Hliníkové profily v chromu nebo bílé barvě.

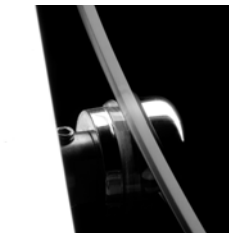

Bezpečnostní sklo o tloušťce 4 nebo 5 mm

Elegantní chromované úchyty a magnetické těsnění zajistí pevné zavření dveří.

Elastické těsnění odolné vůči změnám teploty a vlhkosti.

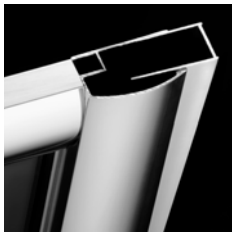

Chromový profil umožňuje vyrovnání nerovnosti stěny o 10 mm

Kuličkové **ložiska**, tak aby byl zajištěn tichý a bezproblémový běh dveří

BARVA SKLA

01 Transparent

02 Satinato

05 Grafit

06 Fabric

08 Hnědé

BARVA PROFILU

01 Chrom

04 Bílý

MONTÁŽ

Kouty řady Classic mohou být namontované jak na vaničku tak přímo na podlahu.

série Classic

Classic A

Sprchový kout
s posuvnými dveřmi

4 mm pohyblivé části
5 mm pevné části

Barva profilu chrom

Model	Rozměr vaničky	Výška	SKLO TRANSPARENT		BAREVNÉ SKLO				
			Kód výrobku	Cena včetně DPH	Satinato Kód výrobku	Grafit Kód výrobku	Fabric Kód výrobku	Hnědé Kód výrobku	Cena včetně DPH
A 80	800×800	1850	30010-01-01	6 042	30010-01-02	30010-01-05	30010-01-06	30010-01-08	6 598
A 90	900×900	1850	30000-01-01	6 320	30000-01-02	30000-01-05	30000-01-06	30000-01-08	6 875

Barva profilu bílá

Model	Rozměr vaničky	Výška	SKLO TRANSPARENT		BAREVNÉ SKLO	
			Kód výrobku	Cena včetně DPH	Fabric Kód výrobku	Cena včetně DPH
A 80	800×800	1850	30010-04-01	5 487	30010-04-06	6 042
A 90	900×900	1850	30000-04-01	6 042	30000-04-06	6 598

Série označené šedou barou – doba výroby min. 2 týdny.

Classic A	A	B	C	H
A 80	795-810	250	420	1850
A 90	895-910	350	520	1850

Nastavitelný profil		Kód výrobku	Cena včetně DPH
	Profil U + 2 cm Bílý	001-112185004	798
	Profil U + 4 cm Bílý	001-124185004	1 470
	Profil U + 2 cm chrom	001-112185001	798
	Profil U + 4 cm chrom	001-124185001	1 470

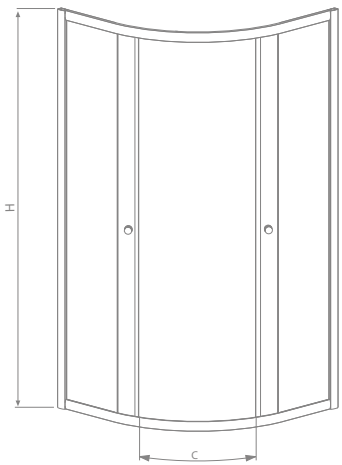

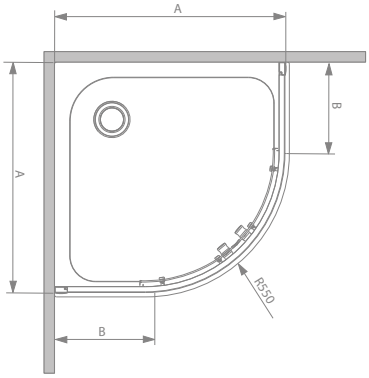

Maloobchodní ceny jsou v Kč. Rozměry jsou v mm.

Classic A 1700

Sprchový kout
s posuvnými dveřmi

4 mm pohyblivé části
5 mm pevné části

Barva profilu chrom

Model	Rozměr vaničky	Výška	SKLO TRANSPARENT		BAREVNÉ SKLO				
			Kód výrobku	Cena včetně DPH	Satinato	Grafit	Fabric	Hnědé	Cena včetně DPH
					Kód výrobku	Kód výrobku	Kód výrobku	Kód výrobku	
A 80/170	800×800	1700	30011-01-01	5 765	30011-01-02	30011-01-05	30011-01-06	30011-01-08	6 320
A 90/170	900×900	1700	30001-01-01	6 042	30001-01-02	30001-01-05	30001-01-06	30001-01-08	6 598

Barva profilu bílá

Model	Rozměr vaničky	Výška	SKLO TRANSPARENT		BAREVNÉ SKLO		
			Kód výrobku	Cena včetně DPH	Satinato	Fabric	Cena včetně DPH
					Kód výrobku	Kód výrobku	
A 80/170	800×800	1700	30011-04-01	5 487	30011-04-02	30011-04-06	6 042
A 90/170	900×900	1700	30001-04-01	5 765	30001-04-02	30001-04-06	6 320

Série označené šedou barou – doba výroby min. 2 týdny.

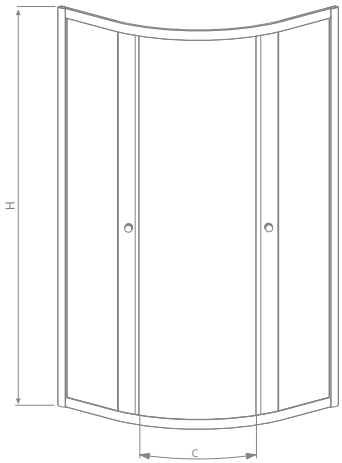

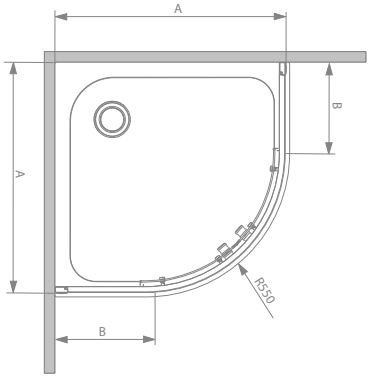

Classic A	A	B	C	H
A 80/170	795-810	250	420	1700
A 90/170	895-910	350	520	1700

Nastavitelný profil	Kód výrobku	Cena včetně DPH
Profil U + 2 cm Bílý	001-112185004	798
Profil U + 4 cm Bílý	001-124185004	1 470
Profil U + 2 cm chrom	001-112185001	798
Profil U + 4 cm chrom	001-124185001	1470

Classic C

Sprchový kout
s posuvnými dveřmi

Barva profilu chrom

Model	Rozměr vaničky	Výška	SKLO TRANSPARENT		BAREVNÉ SKLO				
			Kód výrobku	Cena včetně DPH	Satinato Kód výrobku	Grafit Kód výrobku	Fabric Kód výrobku	Hnědé Kód výrobku	Cena včetně DPH
C 80	800×800	1850	30060-01-01	6 042	30060-01-02	30060-01-05	30060-01-06	30060-01-08	6 598
C 90	900×900	1850	30050-01-01	6 320	30050-01-02	30050-01-05	30050-01-06	30050-01-08	6 875

Barva profilu bílá

Model	Rozměr vaničky	Výška	SKLO TRANSPARENT		BAREVNÉ SKLO	
			Kód výrobku	Cena včetně DPH	Fabric Kód výrobku	Cena včetně DPH
C 80	800×800	1850	30060-04-01	5 487	30060-04-06	6 042
C 90	900×900	1850	30050-04-01	5 765	30050-04-06	6 598

Série označené šedou barou – doba výroby min. 2 týdny.

Classic C	A	B	H
C 80	785-800	420	1850
C 90	885-900	490	1850

Nastavitelný profil	Kód výrobku	Cena včetně DPH
Profil U + 2 cm Bílý	001-112185004	798
Profil U + 4 cm Bílý	001-124185004	1 470
Profil U + 2 cm chrom	001-112185001	798
Profil U + 4 cm chrom	001-124185001	1 470

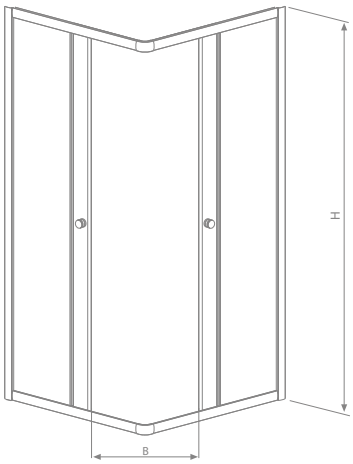

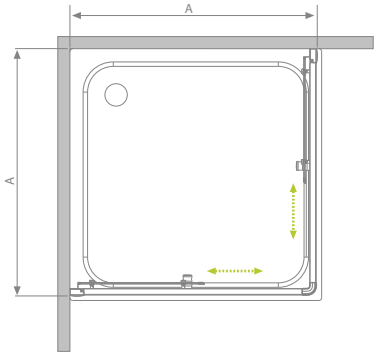

Maloobchodní ceny jsou v Kč. Rozměry jsou v mm.

Tipy pro instalaci sprchových koutů profilových

Standard mezi výrobci sprchových koutů je rozměr vaničky shodný s rozměrem sprchového koutu, na který je nastavena. Ve skutečnosti, rozměry vnější sprchového koutu jsou menší, protože je nainstalován ve vzdálenosti asi 10 mm od okraje sprchové vaničky.

UMÍSTĚNÍ OBVODU

Série Treviso

Stěnový profil (dveře)

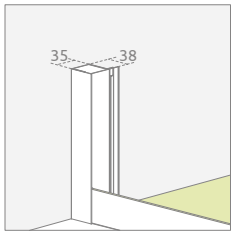

Model DW, DW+S

Profil s magnetem

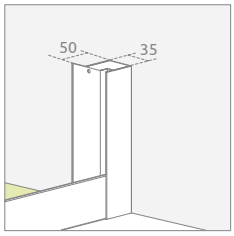

Model DW, DW+S

Stěnový profil bočnice

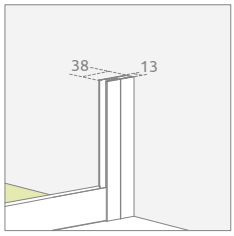

Model DW+S

Série Twist

Stěnový profil dveře

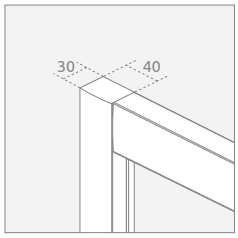

Model DW, DW+S

Stěnový profil boční

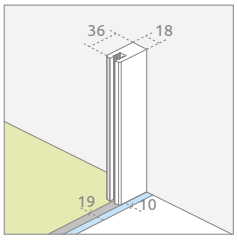

Model DW+S

Série Premium i Premium Plus

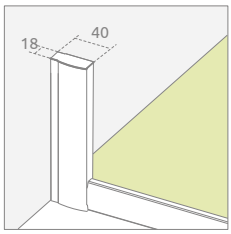

Stěnový profil (dveře)

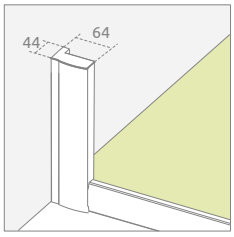

Model DWJ, DWJ+S, DWD

Profil s magnetem

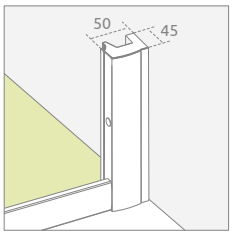

Model DWJ, DWJ+S

Série Classic

Stěnový profil

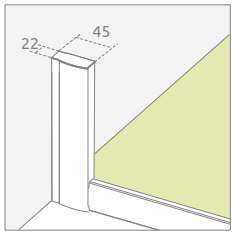

Nastavení velikosti sprchových koutů

Pokud nemůžete v nabídce najít kout nebo dveře vhodné pro vaši koupelnu, pak můžete použít nastavitelný profil. Informace lze nalézt na modelu koutu (Některé série profil nenabízejí).
Pokud nastavitelný profil neumožňuje dosáhnout požadované velikosti koutu, můžete využít vyhotovení na míru. (kouty řady Design, Premium a Classic nejsou k dispozici v provedení na míru).

Pouze modely označené piktogramem jsou k vyhotovení na míru.

Upozornění! Kouty na míru jsou k dispozici pouze se sklem transparentním.

Níže jsou uvedeny příklady řešení koutu na míru

série Treviso

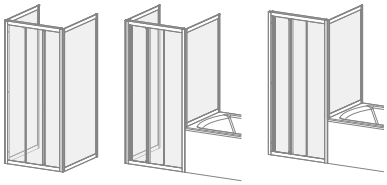

série Twist

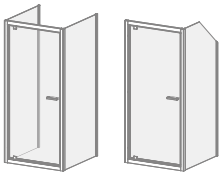

série Premium Plus

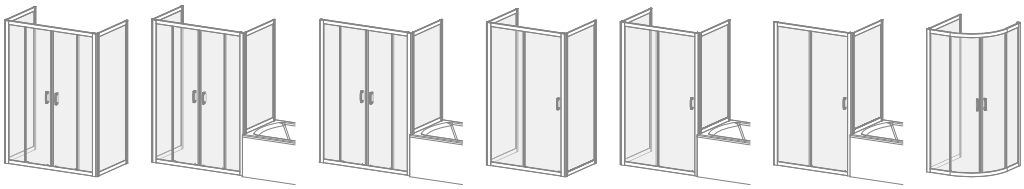

Classic

Easy Clean®

Všechny skla jsou upraveny v úpravě **EasyClean®**, která pomáhá udržovat sprchové kouty čisté.

+2÷4 cm

PRODLUŽOVACÍ PROFILY

RADAWAY NA MÍRU

K DISPOZICI NA MÍRU
Pokud nemůžete najít sprchový kout vhodný pro vaši koupelnu, pak můžete využít nabídky sprchových koutů na míru. Modely označené piktogramem uvedeným níže můžeme přizpůsobit vašim individuálním potřebám.

DETAIL SÉRIE VESTA

Systém, který umožňuje vyrovnání nerovnosti stěn až 10 mm

Elegantní chromované madla

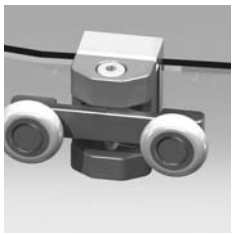

Možnost **vycvaknutí** dveří z kolejnice pro snadné čištění

BARVA SKLA

01 Transparent

02 Satinato

05 Grafit

06 Fabric

08 Hnědé

BARVA PROFILU

01 Chrom

Vanová zástěna

Arta PNJ

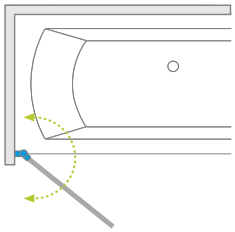

Model	Šířka	Výška	SKLO TRANSPARENT	
			Kód výrobku	Cena včetně DPH
PNJ 70 levé	702-708	1500	210101-01L	13 586
PNJ 70 pravé	702-708	1500	210101-01R	13 586

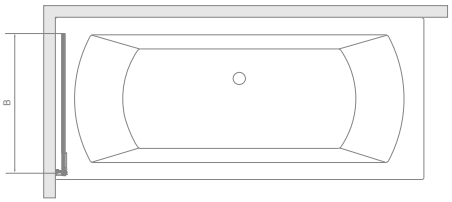

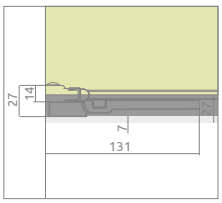

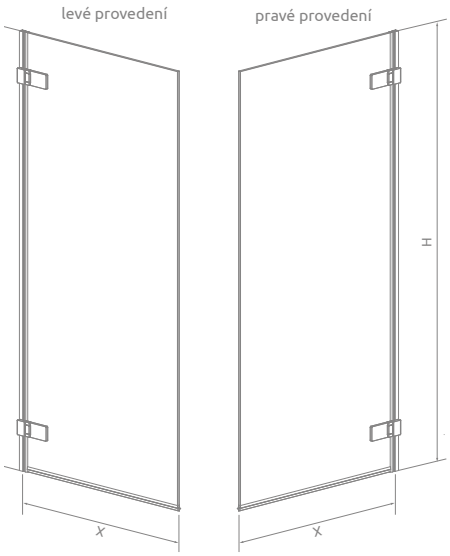

Arta PNJ	X	B	H
PNJ 70	702-708	660	1500

Maloobchodní ceny jsou v Kč. Rozměry jsou v mm.

Arta PND

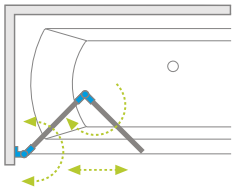

Model	Šířka	Výška	SKLO TRANSPARENT	
			Kód výrobku	Cena včetně DPH
PND 130 levé	1301-1307	1500	210213-01L	19 829
PND 130 pravé	1301-1307	1500	210213-01R	19 829

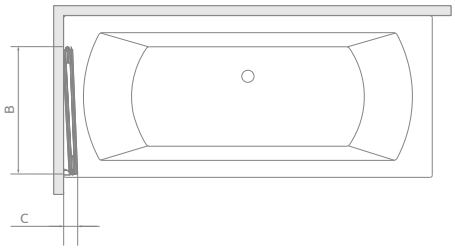

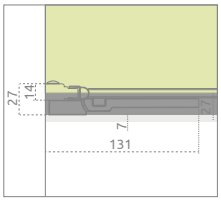

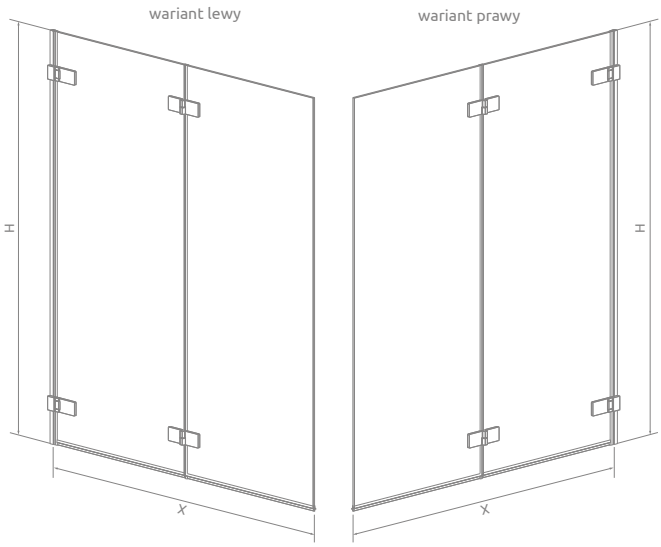

Arta PND	X	B	C	H
PND 130	1301-1307	645	65	1500

Novinka

Fuenta New PND

Vanová zástěna

Easy® Clean

SKLO mm 6

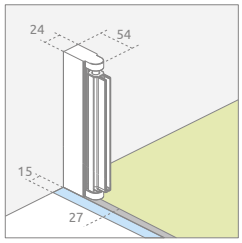

Model	Šířka	Výška	SKLO TRANSPARENT	
			Kód výrobku	Cena včetně DPH
PND 100 levá	995-1005	1520	208210-01L	11 322
PND 100 pravá	995-1005	1520	208210-01R	11 322
PND 120 levá	1195-1205	1520	208212-01L	12 035
PND 120 pravá	1195-1205	1520	208212-01R	12 035

levé provedení

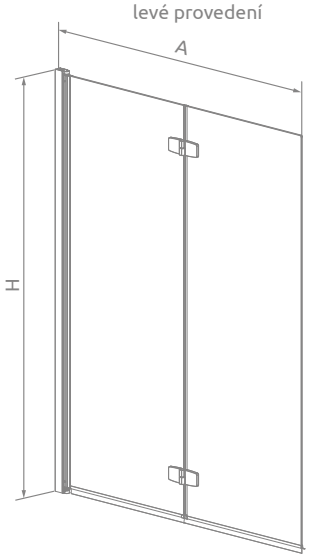

pravé provedení

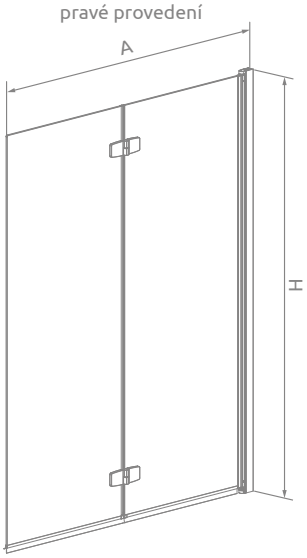

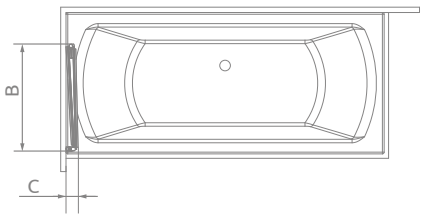

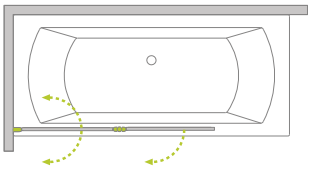

FUENTA NEW	A	B	C	H
PND 1000	995-1005	505	70	1520
PND 1200	1195-1205	605	70	1520

Maloobchodní ceny jsou v Kč. Rozměry jsou v mm.

Novinka

Essenza New PND

Vanová zástěna

Easy® Clean

SKLO mm 6

Model	Šířka	Výška	SKLO TRANSPARENT	
			Kód výrobku	Cena včetně DPH
PND 100 levá	995-1005	1520	207210-01L	11 322
PND 100 pravá	995-1005	1520	207210-01R	11 322
PND 120 levá	1195-1205	1520	207212-01L	12 035
PND 120 pravá	1195-1205	1520	207212-01R	12 035

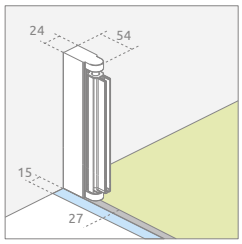

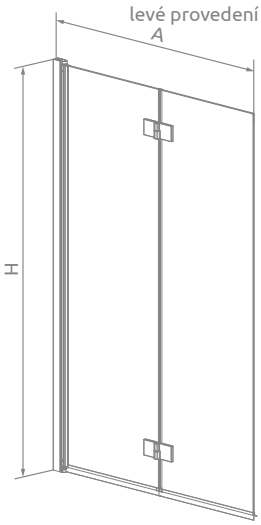

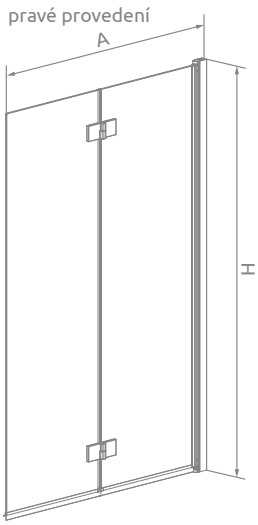

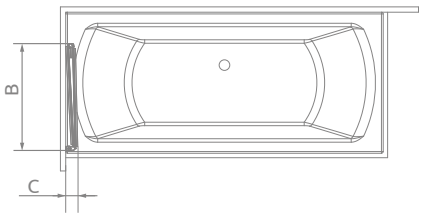

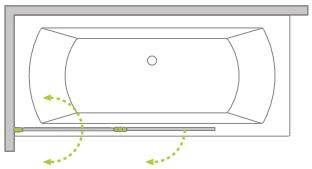

ESSENZA NEW	A	B	C	H
PND 1000	995-1005	505	70	1520
PND 1200	1195-1205	605	70	1520

Carena PN

Vanová zástěna

Easy® Clean

SKLO mm 6

PND

PNJ

Model	Šířka	Výška	SKLO TRANSPARENT		BAREVNÉ SKLO	
			Kód výrobku	Cena včetně DPH	Hnědé Kód výrobku	Cena včetně DPH
PNJ levá	700-706	1500	202101-101L	8 114	202101-108L	8 114
PNJ pravá	700-706	1500	202101-101R	8 114	202101-108R	8 114
PND levá	1300-1306	1500	202201-101L	13 105	202201-108L	13 461
PND pravá	1300-1306	1500	202201-101R	13 105	202201-108R	13 461

Série označené šedou barou – doba výroby min. 2 týdny.

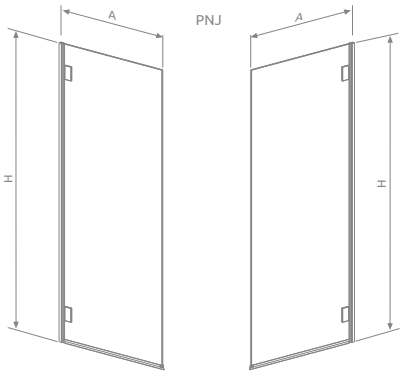

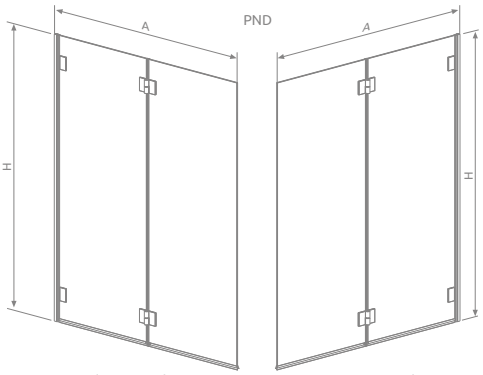

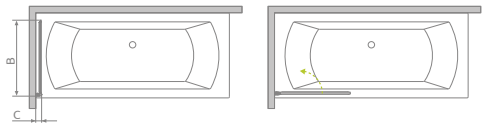

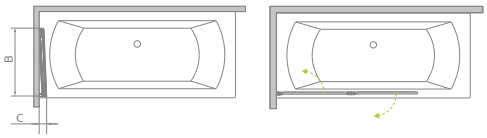

CARENA PN	A	B	C	H
PNJ	700-706	700	50	1500
PND	1300-1306	675	85	1500

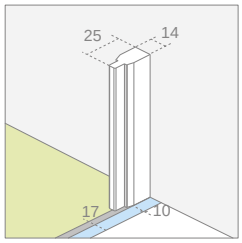

Maloobchodní ceny jsou v Kč. Rozměry jsou v mm.

Eos PN

Vanová zástěna

Easy® Clean

SKLO mm 6

Model	Šířka	Výška	SKLO TRANSPARENT	
			Kód výrobku	Cena včetně DPH
PNJ 70 levá	700-710	1520	205101-101L	5 263
PNJ 70 pravá	700-710	1520	205101-101R	5 263
PND 130 levá	1300-1310	1520	205202-101L	10 253
PND 130 pravá	1300-1310	1520	205202-101R	10 253

* Nabídka je platná do vyprodání zásob

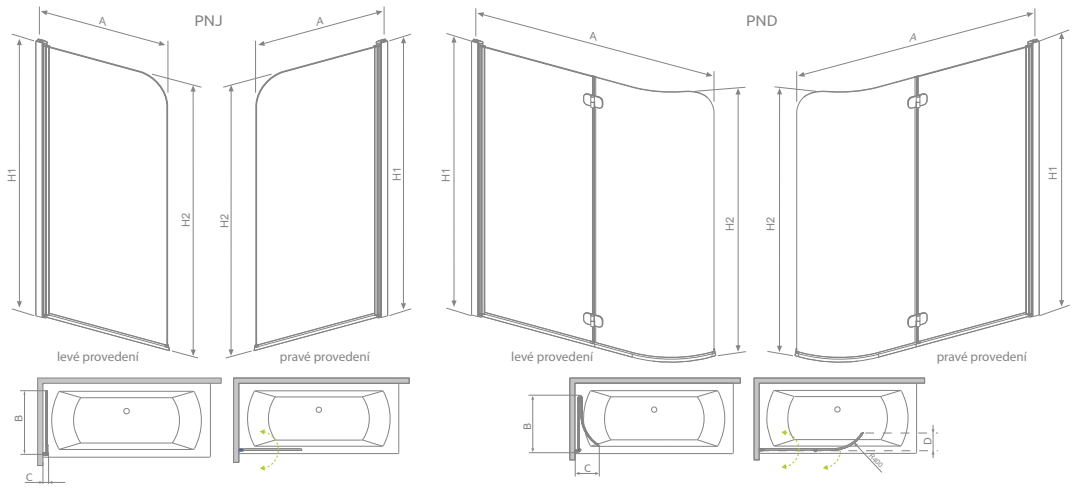

EOS PN	A	B	C	D	H1	H2
PNJ 700	700-710	673	54	–	1520	1500
PND 1300	1300-1310	630	240	205	1520	1500

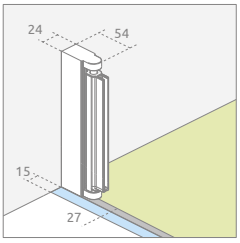

Eos PNW

Vanová zástěna

PNW 4

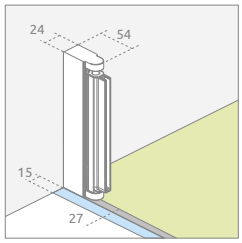

Model	Šířka	Výška	SKLO Transparent	
			Kód výrobku	Cena včetně DPH
PNW4	860-870	1520	205401-101	8 827
PNW5	1070-1080	1520	205501-101	10 253

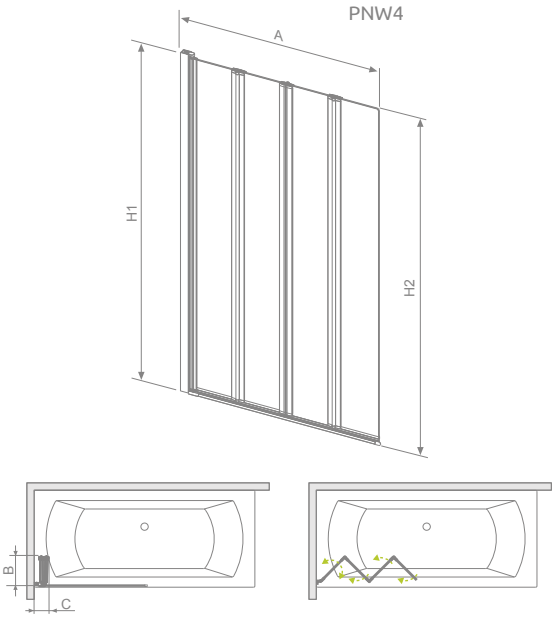

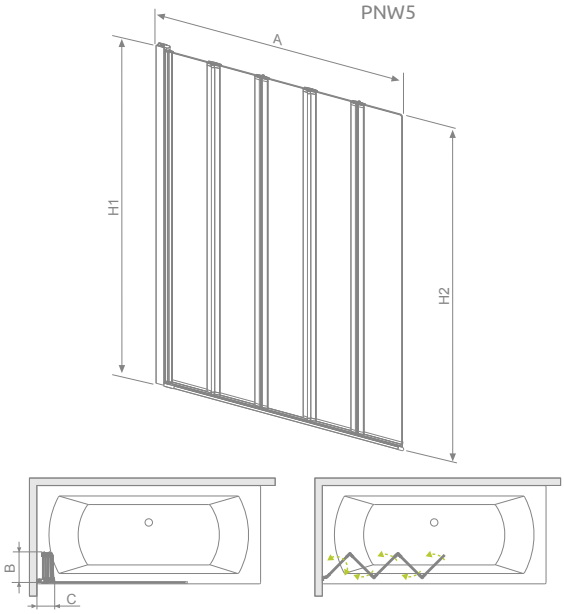

Eos PN	A	B	C	H1	H2
PNW4	860-870	220	110	1520	1500
PNW5	1070-1080	220	130	1520	1500

Maloobchodní ceny jsou v Kč. Rozměry jsou v mm.

Eos II PND

Vanová zástěna

Easy® Clean

SKLO mm 6

Model	Šířka	Výška	SKLO TRANSPARENT	
			Kód výrobku	Cena včetně DPH
PND 110 levá	1090-1100	1500	206211-01L	7 045
PND 110 pravá	1090-1100	1500	206211-01R	7 045
PND 130 levá	1290-1300	1500	206213-01L	7 758
PND 130 pravá	1290-1300	1500	206213-01R	7 758

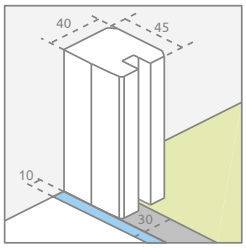

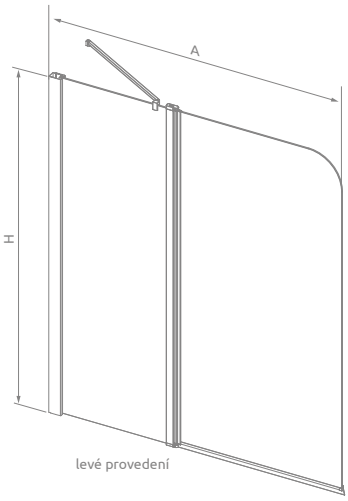

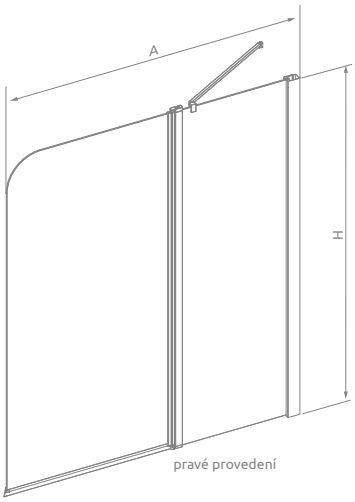

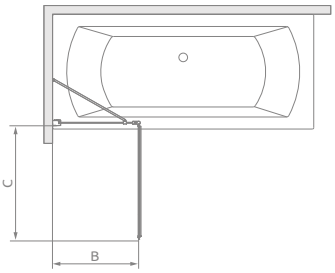

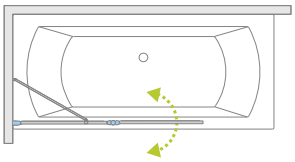

Eos II PN	A	B	C	H
PND 110	1090-1100	545	525	1500
PND 130	1290-1300	545	725	1500

Torrenta PN

Vanová zástěna

Easy® Clean

SKLO mm 6

Torrenta PN	A	B	C	H
PNJ 800	800-810	–	–	1500
PND 1000	1010-1020	665	350	1500
PND 1200	1210-1220	665	550	1500

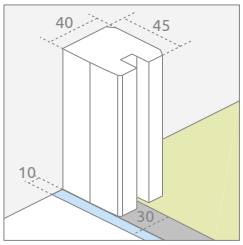

Model	Šířka	Výška	SKLO TRANSPARENT		BAREVNÉ SKLO	
			Kód výrobku	Cena včetně DPH	Grafit Kód výrobku	Cena včetně DPH
PNJ levá	800-810	1500	201101-101NL	4 550	201101-105NL	4 907
PNJ pravá	800-810	1500	201101-101NR	4 550	201101-105NR	4 907
PND levá	1010-1020	1500	201202-101NL	7 045	201202-105NL	7 402
PND pravá	1010-1020	1500	201202-101NR	7 045	201202-105NR	7 402
PND levá	1210-1220	1500	201203-101NL	7 758	201203-105NL	8 114
PND pravá	1210-1220	1500	201203-101NR	7 758	201203-105NR	8 114

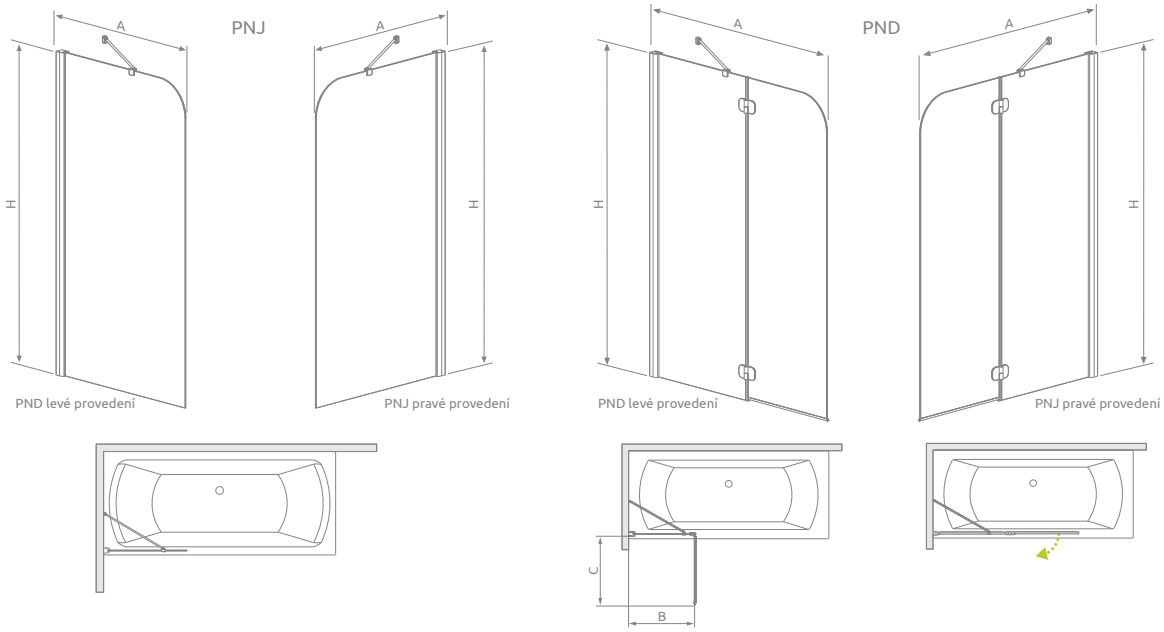

Maloobchodní ceny jsou v Kč. Rozměry jsou v mm.

Vesta DWD

Vanová zástěna

Dveře posuvné

Model	Šířka vstupu	Výška	SKLO TRANSPARENT		BAREVNÉ SKLO	
			Kód výrobku	Cena včetně DPH	Fabric Kód výrobku	Cena včetně DPH
DWD 140	1390-1410	1500	203140-01	7 273	203140-06	7 607
DWD 150	1490-1510	1500	203150-01	7 607	203150-06	7 941
DWD 160	1590-1610	1500	203160-01	7 941	203160-06	8 276
DWD 170	1690-1710	1500	203170-01	7 941	203170-06	8 276
DWD 180	1790-1810	1500	203180-01	8 276	203180-06	8 610

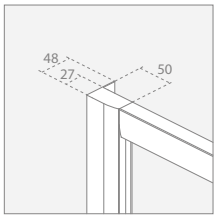

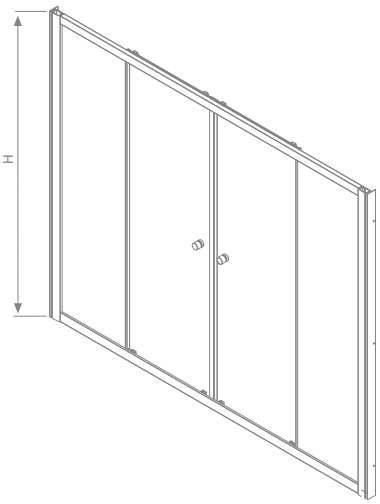

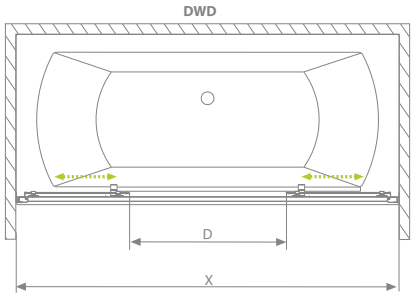

Nastavitelný profil		Kód výrobku	Cena
	Profil U + 2 cm	001-120150001	865
	Profil U + 4 cm	001-121150001	1 000

Vesta	A	B	H
DWD 140	1390-1410	515	1500
DWD 150	1490-1510	565	1500
DWD 160	1590-1610	615	1500
DWD 170	1690-1710	665	1500
DWD 180	1790-1810	715	1500

Vesta DWD+S

Vanová zástěna

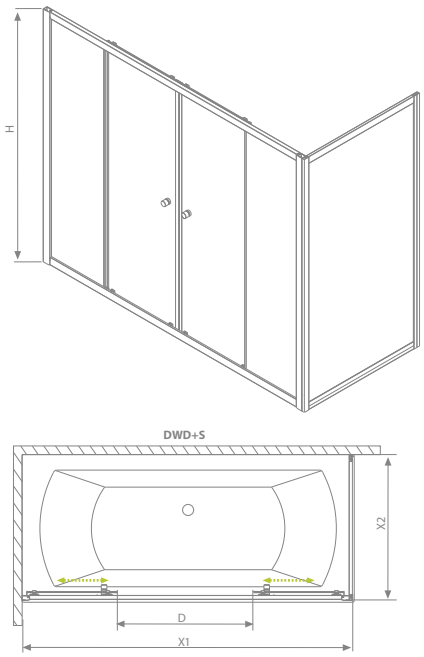

Dveře posuvné

Model	Šířka	Výška	SKLO TRANSPARENT		BAREVNÉ SKLO	
			Kód výrobku	Cena včetně DPH	Fabric Kód výrobku	Cena včetně DPH
DWD 140	1390-1400	1500	203140-01	7 273	203140-06	7 607
DWD 150	1490-1500	1500	203150-01	7 607	203150-06	7 941
DWD 160	1590-1600	1500	203160-01	7 941	203160-06	8 276
DWD 170	1690-1700	1500	203170-01	7 941	203170-06	8 276
DWD 180	1790-1800	1500	203180-01	8 276	203180-06	8 610

Stěna

Model	Šířka	Výška	SKLO TRANSPARENT		BAREVNÉ SKLO	
			Kód výrobku	Cena včetně DPH	Fabric Kód výrobku	Cena včetně DPH
S 65	650	1500	204065-01	3 932	204065-06	3 932
S 70	700	1500	204070-01	3 932	204070-06	3 932
S 75	750	1500	204075-01	3 932	204075-06	4 266
S 80	800	1500	204080-01	4 266	204080-06	4 266

Série označené šedou barou – doba výroby min. 2 týdny.

Vesta	A	B	C	H
DWD+S 140×65	1390-1400	640-647	515	1500
DWD+S 140×70	1390-1400	690-697	515	1500
DWD+S 140×75	1390-1400	740-747	515	1500
DWD+S 140×80	1390-1400	790-797	515	1500
DWD+S 150×65	1490-1500	640-647	565	1500
DWD+S 150×70	1490-1500	690-697	565	1500
DWD+S 150×75	1490-1500	740-747	565	1500
DWD+S 150×80	1490-1500	790-797	565	1500
DWD+S 160×65	1590-1600	640-647	615	1500
DWD+S 160×70	1590-1600	690-697	615	1500
DWD+S 160×75	1590-1600	740-747	615	1500
DWD+S 160×80	1590-1600	790-797	615	1500
DWD+S 170×65	1690-1700	640-647	665	1500
DWD+S 170×70	1690-1700	690-697	665	1500
DWD+S 170×75	1690-1700	740-747	665	1500
DWD+S 170×80	1690-1700	790-797	665	1500
DWD+S 180×65	1790-1800	640-647	715	1500
DWD+S 180×70	1790-1800	690-697	715	1500
DWD+S 180×75	1790-1800	740-747	715	1500
DWD+S 180×80	1790-1800	790-797	715	1500

Nastavitelný profil		Kód výrobku	Cena
	Profil U + 2 cm	001-120150001	865
	Profil U + 4 cm	001-121150001	1 000

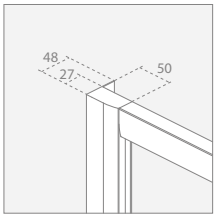

Maloobchodní ceny jsou v Kč. Rozměry jsou v mm.

Vaničky

Stanovení strany pro asymetrické sprchové vaničky a kouty

vanička levá

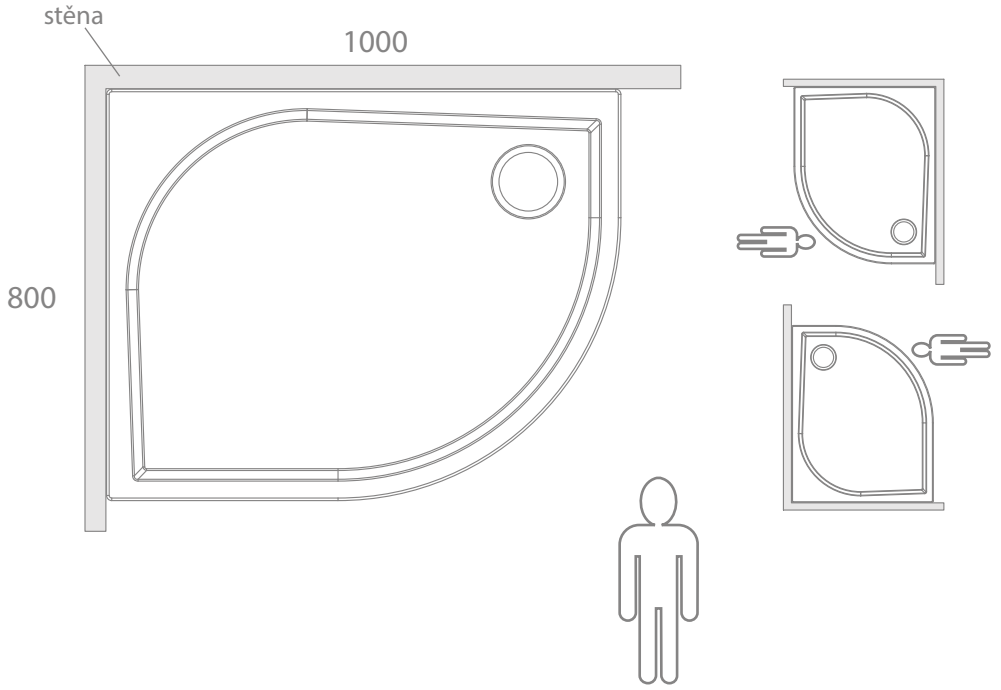

vanička pravá

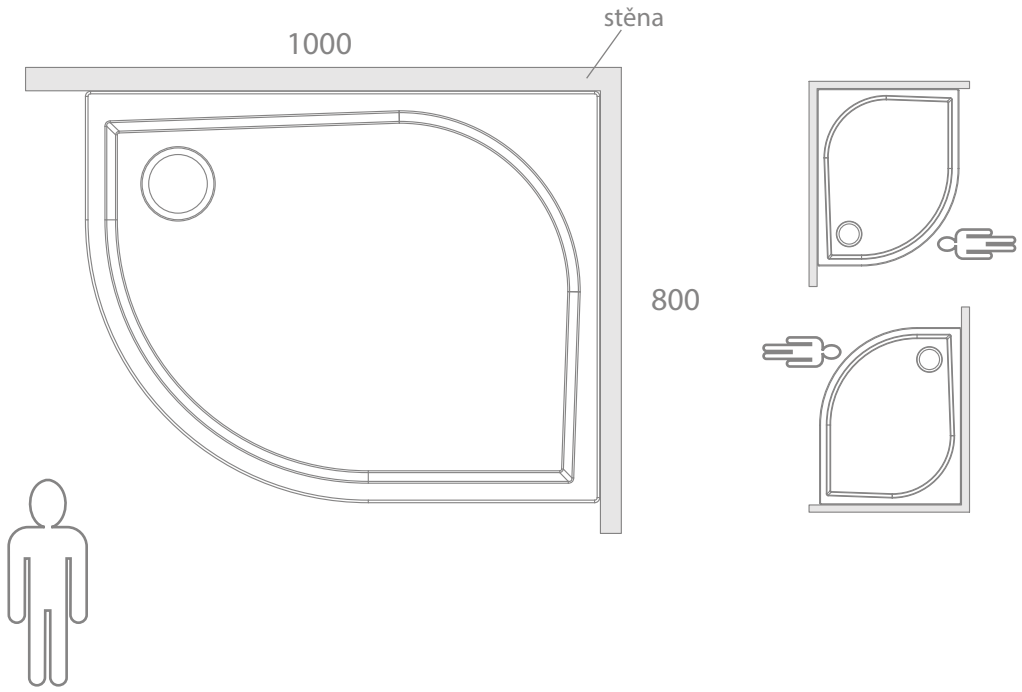

Výběr vaničky

■ – doporučené vaničky, ■ – dětské vaničky

SPRCHOVÉ KOUTY / VANIČKY	Delos A	Patmos A	Patmos A compact	Rodos A Compact	Samos A	Indos A	Korfu A	Laros A Compact	Argos A	Delos P	Patmos B	Rodos B	Delos E	Patmos E	Laros E Compact	Korfu E	Doros C	Novinka Doros C Compact	Doros D	Novinka Doros D Compact	Doros F	Novinka Doros F Compact	Delos C	Delos C + panel	Delos D	Delos D + panel	Rodos C Compact	Korfu C	Laros D	Argos C	Novinka Doros PT	Novinka Doros PT Compact	Argos D	Doros Plus C	Doros Plus D	Novinka Doros Plus F	Novinka Doros Plus PT	Tasos E	Naxos A	Siros A	Siros A Compact	Siros E Compact	Naxos C	Siros C	Siros C Compact	Giaros A	Giaros C	Giaros D	Novinka Zantos A	Novinka Zantos C	Novinka Zantos F
Modo																	■	■	■	■	■	■	■	■	■	■	■		■	■			■	■	■	■								■	■		■	■		■		■	
Euphoria Walk-In I																			■	■	■	■							■				■		■	■												■			■
Euphoria Walk-In II																	■	■	■	■	■	■	■	■	■	■	■		■	■			■	■	■	■								■	■		■	■		■	■	■	■
Euphoria Walk-In IV																	■	■	■	■	■	■	■						■	■			■	■	■	■									■	■		■	■		■	■
Euphoria Walk-In V																	■	■	■	■	■	■	■	■	■	■	■		■	■			■	■	■	■									■	■		■	■		■	■
Arta KDJ I																	■	■	■	■	■	■	■				■	■	■	■			■	■	■	■								■	■	■	■	■	■		■	■	■
Arta KDJ II																	■	■	■	■	■	■	■				■	■	■	■			■	■	■	■								■	■	■	■	■	■		■	■	■
Arta KDD I																	■	■	■	■	■	■	■				■	■	■	■			■	■	■	■								■	■	■	■	■	■		■	■	■
Arta KDD II																	■	■	■	■	■	■	■				■	■	■	■			■	■	■	■								■	■	■	■	■	■		■	■	■
Arta KDD B																	■	■	■	■	■	■	■				■	■	■	■			■	■	■	■								■	■	■	■	■	■		■	■	■
Arta KDS																	■	■	■	■	■	■	■				■	■	■	■			■	■	■	■								■	■	■	■	■	■		■	■	■
Arta DWJ I																	■	■	■	■	■	■	■	■	■				■	■			■	■	■	■								■	■	■	■	■	■		■	■	■
Arta DWJ II																	■	■	■	■	■	■	■	■	■				■	■			■	■	■	■								■	■	■			■		■	■	■
Arta DWS																	■	■	■	■	■	■	■	■	■				■	■			■	■	■	■												■	■				■
Arta DWJS																			■	■	■	■											■		■	■													■				
Arta DWB																	■	■	■	■	■	■	■	■	■				■	■			■	■	■	■								■	■	■		■	■		■	■	■
Arta DWD																	■	■	■	■	■	■	■	■	■				■	■			■	■	■	■								■	■	■		■	■		■	■	■
Euphoria PDD	■	■	■	■	■	■	■		■				■	■	■	■																					■	■	■	■	■				■			■			■	
Euphoria KDD																	■	■	■	■	■	■	■	■			■	■	■	■			■	■	■	■								■	■	■		■	■		■	■	■
Euphoria KDJ																	■	■	■	■	■	■	■	■			■	■	■	■			■	■	■	■								■	■	■		■	■		■	■	■
Euphoria KDJ+S																	■	■	■	■	■	■	■						■	■			■	■	■	■								■	■	■		■	■		■	■	■
Euphoria KDJ P																	■	■	■	■	■	■	■				■		■	■			■	■	■	■								■	■	■		■	■		■	■	■
Euphoria DWJ																	■	■	■	■	■	■	■		■				■	■			■	■	■	■								■	■	■		■	■		■	■	■
Espera KDJ																	■	■	■	■	■	■	■	■					■	■			■	■	■	■												■	■				■
Espera KDD																	■	■	■	■	■	■	■	■			■	■	■	■			■	■	■	■								■	■	■		■	■		■	■	■
Espera DWJ																	■	■	■	■	■	■	■		■				■	■			■	■	■	■												■				■
Espera DWD																					■	■											■			■												■				
Fuenta New Essenza New – PDD	■	■	■	■	■	■	■							■		■																						■	■	■	■	■									
Fuenta New Essenza New – PDJ	■	■	■	■	■	■	■																																■	■	■									
Fuenta New Essenza New – KDD																							■	■			■	■		■			■											■	■	■							
Fuenta New Essenza New – KDJ																							■	■			■	■		■			■											■	■	■							
Fuenta New Essenza New – KDJ+S																							■							■			■											■	■	■							
Fuenta New Essenza New – DWJ																							■							■			■											■	■	■							
Fuenta New Essenza New – DWJS																			■	■	■	■			■				■				■		■	■													■			■
Fuenta New Essenza New – PTJ																															■	■					■															
Almatea Torrenta – PDD	■	■	■	■	■	■	■		■				■	■	■	■																						■	■	■	■	■				■			■		
Almatea Torrenta – PDJ	■	■	■	■	■	■	■		■																														■	■	■						■			■		
Almatea Torrenta – P										■																																										
Almatea Torrenta – DWJ																	■	■	■	■	■	■	■		■				■	■			■	■	■	■								■	■	■		■	■		■	■	■
Almatea Torrenta – KDD																	■	■	■	■	■	■	■	■	■	■	■	■	■	■			■	■	■	■								■	■	■		■	■		■	■	■
Almatea Torrenta – KDJ																	■	■	■	■	■	■	■	■	■	■	■	■	■	■			■	■	■	■								■	■	■		■	■		■	■	■
Almatea Torrenta – KDJ+S																	■	■	■	■	■	■	■						■	■			■	■	■	■								■	■	■		■	■		■	■	■
Carena KDJ																	■	■	■	■	■	■	■	■			■	■	■	■			■	■	■	■								■	■	■		■	■		■	■	■
Carena DWJ																	■	■	■	■	■	■	■		■				■	■			■	■	■	■								■	■	■		■	■		■	■	■
Carena DWB																	■	■	■	■	■	■	■		■				■	■			■	■	■	■								■	■	■		■	■		■	■	■
Eos PDD	■	■	■	■	■	■	■		■																														■	■	■						■			■		
Eos KDJ																	■	■	■	■	■	■	■	■			■	■	■	■			■	■	■	■								■	■	■		■	■		■	■	■
Eos KDS																	■	■	■	■	■	■	■	■					■	■			■	■	■	■													■				■
Eos KDJ-B																	■	■	■	■	■	■	■				■	■	■	■			■	■	■	■								■	■	■		■	■		■	■	■
Eos KDD																	■	■					■	■			■	■		■				■										■	■	■		■			■		■
Eos KDD-B																	■	■	■	■			■	■			■	■	■	■			■	■	■									■	■	■		■			■	■	■
Eos DWD																	■	■	■	■	■	■	■		■				■	■			■	■	■	■								■	■	■		■	■		■	■	■
Eos DWS																	■	■	■	■	■	■	■		■				■	■			■	■	■	■													■				■
Eos DWJ																	■	■	■	■	■	■	■		■				■	■			■	■	■	■								■	■	■		■	■		■	■	■
Eos DWB																	■	■	■	■	■	■	■		■				■	■			■	■	■	■								■	■	■		■	■		■	■	■
Eos II PDD	■	■	■	■	■	■	■		■				■	■	■	■																					■	■	■	■	■				■			■		
Eos II KDD																	■	■	■	■	■	■	■	■			■	■	■	■			■	■	■	■								■	■	■		■	■		■	■	■
Eos II KDJ																	■	■	■	■	■	■	■	■			■	■	■	■			■	■	■	■								■	■	■		■	■		■	■	■
Eos II DWD+2S																	■	■	■	■	■	■	■						■	■			■	■	■	■								■	■	■		■	■		■	■	■
Eos II DWJ																	■	■	■	■	■	■	■		■				■	■			■	■	■	■								■	■	■		■	■		■	■	■
Eos II DWJS																			■	■	■	■							■				■		■	■													■				■
Eos II DWD+S																	■	■	■	■	■	■	■	■	■		■	■	■	■			■	■	■	■								■	■	■		■	■		■	■	■
Eos II KDS																	■	■	■	■	■	■	■	■	■	■	■	■	■	■			■	■	■	■								■	■	■		■	■		■	■	■
Eos II Walk-In																	■	■	■	■	■	■	■	■	■	■	■	■	■	■			■	■	■	■								■	■	■		■	■		■	■	■
Afrodyta	■	■	■	■	■	■	■																																■	■	■							■			
Diana											■	■																																								
Treviso DW																	■	■	■	■	■	■	■		■				■	■			■	■	■	■								■	■	■		■	■		■	■	■
Treviso DW+S																	■	■	■	■	■	■	■	■	■	■	■	■	■	■			■	■	■	■								■	■	■		■	■		■	■	■
Twist DW																	■	■	■	■	■	■	■		■				■	■			■	■	■	■								■	■	■		■	■		■	■	■
Twist DW+S																	■	■	■	■	■	■	■	■	■	■	■	■	■	■			■	■	■	■								■	■	■		■	■		■	■	■
Premium Plus A	■	■	■	■	■	■	■	■	■																														■	■	■						■			■		
Premium Plus A 1700	■	■	■	■	■	■	■		■																														■	■	■						■			■		
Premium Plus B											■	■																																								
Premium Plus C																	■	■					■	■			■	■		■				■										■	■	■		■			■		
Premium Plus C 1700																	■	■					■	■			■	■		■				■										■	■	■		■			■		
Premium Plus D																			■	■	■	■			■	■			■				■		■	■													■				■
Premium Plus E													■	■	■	■																						■				■										
Premium Plus E 1700														■	■	■																						■				■										
Premium Plus P										■																																										
Premium Plus DWJ																	■	■	■	■	■	■	■		■				■	■			■	■	■	■												■	■				■
Premium Plus DWJ+S																	■	■	■	■	■	■	■	■	■				■	■			■	■	■	■												■	■				■
Premium Plus DWD																					■	■											■			■													■				
Premium Plus DWD+S																					■	■											■			■													■				
Premium A	■	■	■	■	■	■	■		■																														■	■	■						■			■		
Premium A 1700	■	■	■	■	■	■	■		■																														■	■	■						■			■		
Classic A	■	■	■	■	■	■	■																																■	■	■						■			■		
Classic A 1700	■	■	■	■	■	■	■		■																														■	■	■						■			■		
Classic C																	■	■					■	■			■	■		■				■	■								■	■	■		■			■		

TYPY VANIČEK

- ■ – vaničky akrylátové
- ■ – vaničky určené pro nalepení dlažby
- ■ – vaničky určené pro pokládku dlažby
- ■ – vaničky z litého mramoru

Výhody vaniček

Vaničky akrylátové

- hladký antibakteriální povrch a snadné čištění,
- odolnost proti vlhkosti a plísním,
- navrženy a vyrobeny s důrazem na detail a estetiku,
- lesk,
- snadný přístup k sifonu u sprchových vaniček s odnímatelnou krytkou,
- snadná instalace a nastavení,
- široká škála tvarů a velikostí.

Vaničky na bázi polystyrenu

- hladký antibakteriální povrch a snadné čištění,
- odolnost proti vlhkosti a plísním,
- navrženy a vyrobeny s důrazem na detail a estetiku,
- lesk,
- integrovaná základna připravena pro utěsnění desky (v případě čelního panelu bez integrovaného krytu),
- efektivní potlačení šumu padající vody,
- zaručuje vynikající tepelnou izolaci v podobě příjemně teplého povrchu.

Vaničky s výplní

- hladký antibakteriální povrch a snadné čištění,
- odolnost proti vlhkosti a plísním,
- navrženy a vyrobeny s důrazem na detail a estetiku,
- lesk,
- speciální ocelová výztuž a vyplněníplnění PU poskytuje vysokou pevnost,
- snadná, rychlá a čistá instalace (stačí vaničku nalepit na dlaždice),
- umožňuje nízkou celkovou výšku „bezprahový“ přístup do vaničky,
- integrovaná základna,
- zaručuje vynikající tepelnou izolaci v podobě příjemně teplého povrchu.

Vaničky z litého mramoru

- hladký antibakteriální povrch a snadné čištění,
- odolnost proti vlhkosti a plísním,
- navrženy a vyrobeny s důrazem na detail a estetiku,
- lesk,
- materiál vhodný na rekonstrukci,
- exkluzivní a elegantní design,
- mohou být zabudované v podlaze a v jedné úrovní s dlažbou.

KONSTRUKCE SPRCHOVÉ VANIČKY S VÝPLNÍ

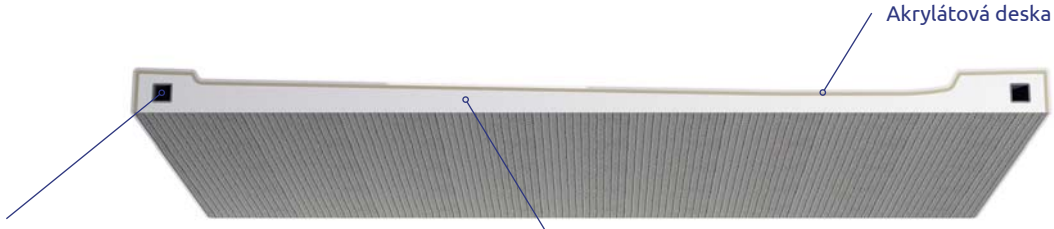

Vaničky akrylátové
Vaničky určené pro pokládku dlažby

Maloobchodní ceny jsou v Kč.

Vanička má plochu s protiskluzovými vlastnosti.

Rozměry	Kód výrobku	Cena včetně DPH
900×900×32	M3ZNA9090-06	7 014

ZANTOS A

Pro montáž přímo na podlahu, otvor pro sifon Ø 90 mm, doporučený sifon TB 90, TB 21 nebo R 400 SLIM.

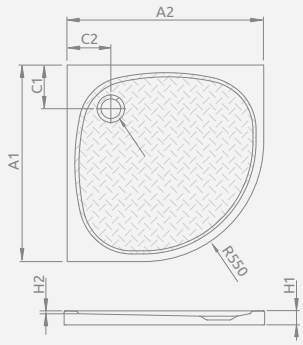

ZANTOS A	A1	A2	C1	C2	H1	H2
900x900	900	900	200	200	32	10

Možnost dokoupení nožiček

Kód výrobku	Rozměry	Cena včetně DPH
NB003-M5	900×900	463

GIAROS A

Pro montáž přímo na podlahu, otvor pro sifon Ø 50 mm, doporučený sifon 5SL1.

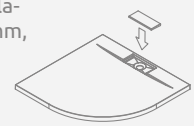

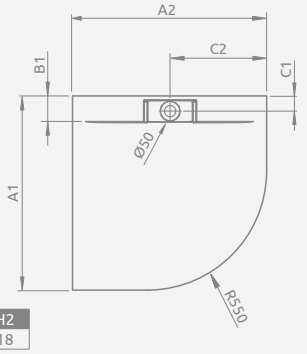

GIAROS A	A1	A2	B1	C1	C2	H1	H2
900×900	900	900	100	70	450	40	18

Možnost dokoupení nožiček

Kód výrobku	Rozměry	Cena včetně DPH
NB003-M5	900×900	463

Rozměry	Kód výrobku	Cena včetně DPH
900×900×40×18	MKGA9090-03	7 417

ARGOS A

Pro montáž přímo na podlahu, sifon otvor Ø 90 mm, doporučený sifon R399.

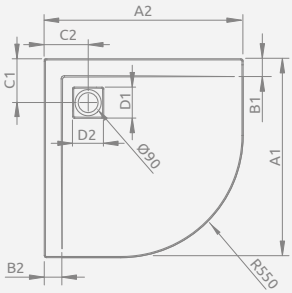

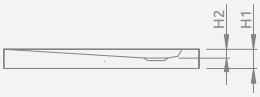

ARGOS A	A1	A2	B1	B2	C1	C2	D1	D2	H1	H2
900×900	900	900	90	90	200	200	135	135	55	20

Rozměry	Kód výrobku	Cena včetně DPH
900×900×55×20	4AA99-01	4 307

DELOS A

Pro montáž přímo na podlahu, sifon otvor Ø 90 mm, doporučený sifon TB90, TB21, R 400 SLIM.

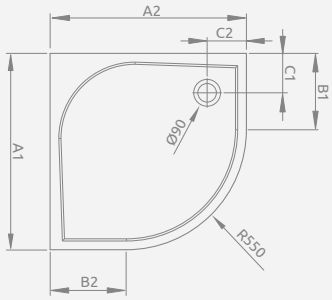

DELOS A	A1	A2	B1	B2	C1	C2	H1	H2
800×800	800	800	250	250	180	180	45	12
850×850	850	850	300	300	180	180	45	12
900×900	900	900	350	350	180	180	45	12
1000×1000	1000	1000	450	450	180	180	50	12

Rozměry	Kód výrobku	Cena včetně DPH
800×800×45×12	SDA0808-01	3 235
850×850×45x12	SDA8585-01	3 487
900×900×45×12	SDA0909-01	3 613
1000×1000×50×12	SDA1010-01	4 244

Vaničky určené pro nalepení dlažby

Vaničky z litého mramoru

Maloobchodní ceny jsou v Kč.

PATMOS A

Otvor pro sifon Ø 90 mm, rám a pouzdro v ceně, doporučené sifony TB90, TB21 nebo 690.

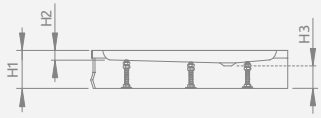

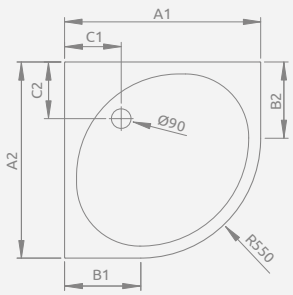

Rozměry	Kód výrobku	Cena včetně DPH
800×800×155×20	4S88155-03	4 433
900×900×155×20	4S99155-03	4 622
1000×1000×155×20	4S11155-03	5 631

PATMOS A	A1	A2	B1	B2	C1	C2	H1	H2	H3
800×800	800	800	250	250	220	220	155	20	80
900×900	900	900	350	350	220	220	155	20	80
1000×1000	1000	1000	450	450	260	260	155	20	80

PATMOS A Compact

Integrovaný boční panel (přední), otvor pro sifon Ø 90 mm, nohy v ceně, doporučené sifony TB90, TB21 nebo 690.

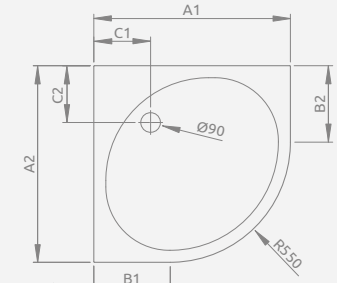

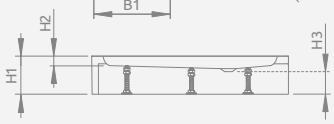

Rozměry	Kód výrobku	Cena včetně DPH
800×800×155×20	4S88155-05	3 172
900×900×155×20	4S99155-05	3 424

PATMOS A Compact	A1	A2	B1	B2	C1	C2	H1	H2	H3
800×800	800	800	250	250	220	220	155	20	80
900×900	900	900	350	350	220	220	155	20	80

RODOS A Compact

Integrovaný boční panel (přední), otvor pro sifon Ø 90 mm, nohy v ceně, doporučené sifony TB90, TB21 nebo 690.

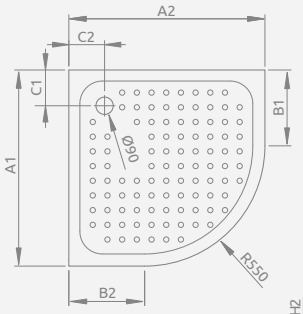

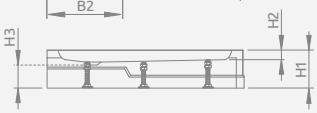

* Rozměr horního okraje vaničky
** Rozměr dolního okraje vaničky

Rozměry	Kód výrobku	Cena včetně DPH
800*×800*×165×20	4P88155-03	3 046
900*×900*×165×20	4P99155-03	3 235

RODOS A	A1	A2	B1	B2	C1	C2	H1	H2	H2
810**×810**	810	810	350	350	165	165	165	20	80
910**×910**	910	910	350	350	210	210	165	20	80

LAROS A Compact

Integrovaný boční panel (ze všech stran), nohy v ceně, otvor pro sifon Ø 90 mm, doporučené sifony TB90, TB21 nebo 690.

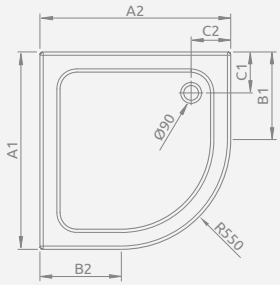

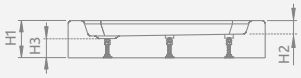

Rozměry	Kód výrobku	Cena včetně DPH
850×850×170×55	SLA 8585-01	3 487

LAROS A	A1	A2	B1	B2	C1	C2	H1	H2	H3
850×850	850	850	300	300	190	190	170	55	90

Vaničky akrylátové

Vaničky určené pro pokládku dlažby

Maloobchodní ceny jsou v Kč.

SAMOS A

Snímatelný boční panel (ze všech stran), otvor pro sifon Ø 50 mm, včetně rámu, doporučené sifony TB50 nebo 578.

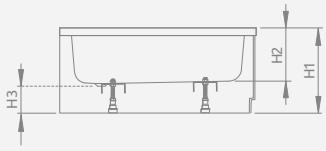

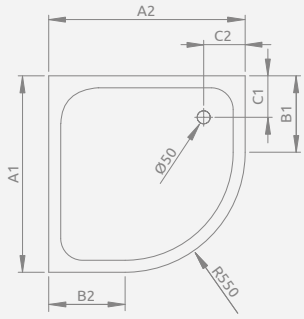

SAMOS A	A1	A2	B1	B2	C1	C2	H1	H2	H3
800×800	800	800	250	250	190	190	295	160	130
900×900	900	900	350	350	190	190	295	160	130

Rozměry	Kód výrobku	Cena včetně DPH
800×800×295×160	4S88300-03	4 433
900×900×295×160	4S99300-03	4 811

INDOS A

Odnímatelný boční panel, otvor pro sifon Ø50 mm, včetně rámu, doporučené sifony TB50 nebo 578.

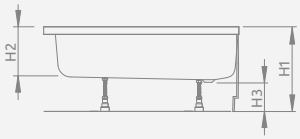

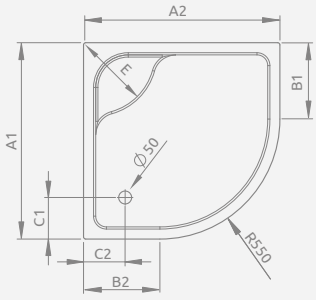

INDOS A	A1	A2	B1	B2	C1	C2	E	H1	H2	H3	H4
800×800	800	800	250	250	220	220	335	410	265	130	36
900×900	900	900	350	350	220	220	430	410	265	130	36

Rozměry	Kód výrobku	Cena včetně DPH
800×800×410×265	SIA8080-01	4 874
900×900×410×265	SIA9090-01	5 064

KORFU A

Odnímatelný boční panel, otvor pro sifonu Ø 50 mm, včetně rámu, doporučený sifon B602R.

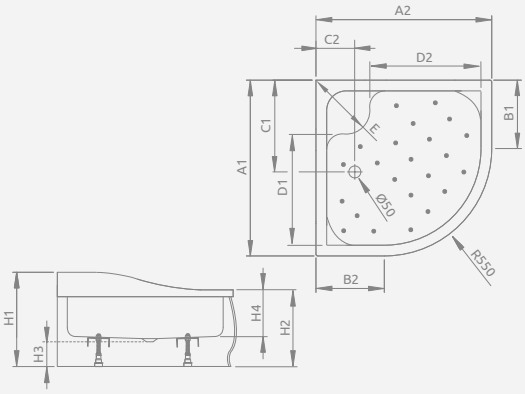

KORFU A	A1	A2	B1	B2	C1	C2	D1	D2	E	H1	H2	H3	H4
800×800	800	800	250	250	450	190	410	410	390	480	370	120	230
900×900	900	900	350	350	490	190	480	480	430	480	370	120	230

Rozměry	Kód výrobku	Cena včetně DPH
800×800×370×230	4S88400-03	4 938
900×900×370×230	4S99400-03	5 190

SIROS A

Polystyrenové dno určené pro nalepení na dlaždice, otvor pro sifon Ø 90 mm, doporučené sifony TB90, TB21 nebo 690.

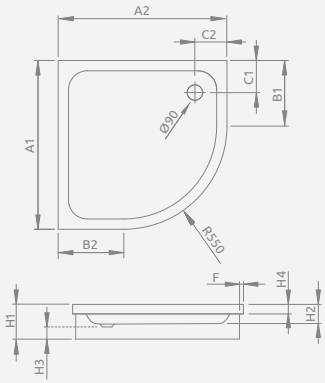

SIROS A	A1	A2	B1	B2	C1	C2	F	H1	H2	H3	H4
800×800	800	800	250	250	180	180	15	170	70	90	36
900×900	900	900	350	350	180	180	15	170	70	90	36

Rozměry	Kód výrobku	Cena včetně DPH
800×800×170×70	SBA8817-1	3 676
900×900×170×70	SBA9917-1	3 865

Vaničky určené pro nalepení dlažby

Vaničky z litého mramoru

Maloobchodní ceny jsou v Kč.

Čtvrtkruhové

SIROS A Compact

Boční panel, základna z polystyrenu, otvor pro sifon Ø 90 mm, doporučené sifony TB90, TB21 nebo 690.

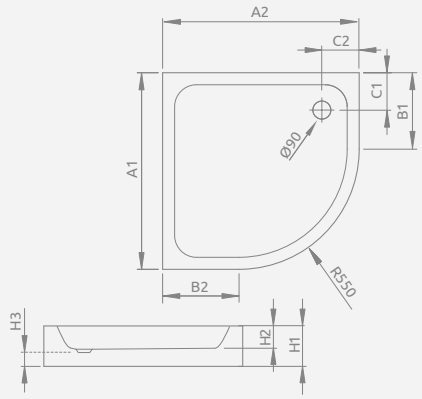

SIROS A Compact	A1	A2	B1	B2	C1	C2	H1	H2	H3
800×800	800	800	250	250	180	180	170	70	90
900×900	900	900	350	350	180	180	170	70	90

Rozměry	Kód výrobku	Cena včetně DPH
800×800×170×70	SBA8817-2	3 676
900×900×170×70	SBA9917-2	3 865

NAXOS A

Polystyrenové dno určené k nalepení na dlažbu, otvor pro sifon Ø 50 mm, doporučené sifony TB50 nebo 578.

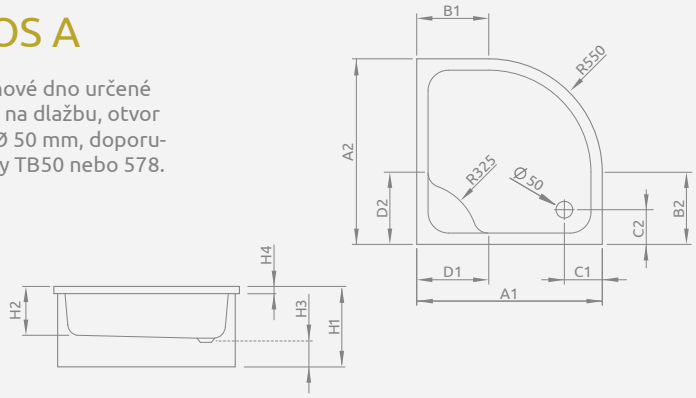

NAXOS A	A1	A2	B1	B2	C1	C2	H1	H2	H3	H4
800×800	800	800	250	250	210	220	410	280	130	60
900×900	900	900	350	350	210	220	410	280	130	60

Rozměry	Kód výrobku	Cena včetně DPH
800×800×410×280	SBA8841-1	4 559
900×900×410×280	SBA9941-1	4 874

Čtvrtkruhové typu B

PATMOS B

Odnímatelný boční panel, otvor pro sifon Ø 90 mm, včetně rámu, doporučené sifony TB90, TB21 nebo 690.

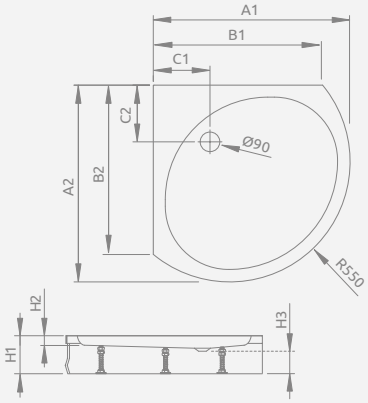

PATMOS B	A1	A2	B1	B2	C1	C2	H1	H2	H3
900 x 900	900	900	780	780	260	260	155	20	80

Rozměry	Kód výrobku	Cena včetně DPH
900×900×155×20	4T99155-03	4 622

RODOS B Compact

Integrovaný boční panel (přední), otvor pro sifon Ø 90 mm, nohy v ceně, doporučené sifony TB90, TB21 nebo 690.

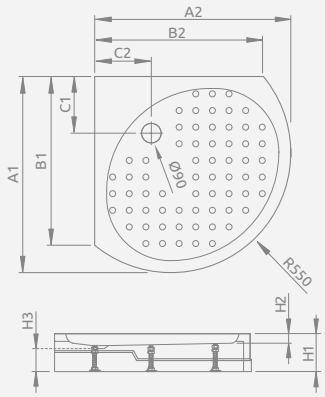

*Rozměr horního okraje vaničky
** Rozměr dolního okraje vaničky

RODOS B Compact	A1	A2	B1	B2	C1	C2	H1	H2	H3
910**x910**	910	910	780	780	270	270	165	20	80

Rozměry	Kód výrobku	Cena včetně DPH
900*×900*×165×20	4D99155-03	3 235

Vaničky akrylátové

Vaničky určené pro pokládku dlažby

Maloobchodní ceny jsou v Kč.

DELOS E

Pro montáž přímo na podlahu, otvor pro sifon Ø 90 mm, doporučený sifon TB90P, R 400SLIM. Obrázek ukazuje na levou verzi vaničky.

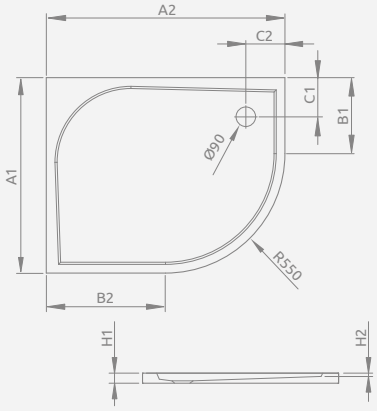

Rozměry	Kód výrobku	Cena včetně DPH
900×800×45×12	SDE9080-01L	3 487
900×800×45×12	SDE8090-01R	3 487

DELOS E	A1	A2	B1	B2	C1	C2	H1	H2
900x800	800	900	250	350	180	180	45	12

PATMOS E

Odnímatelný boční panel, otvor pro sifon Ø 90 mm, včetně rámu, doporučené sifony TB90P nebo 690P. Obrázek ukazuje na levou verzi vaničky.

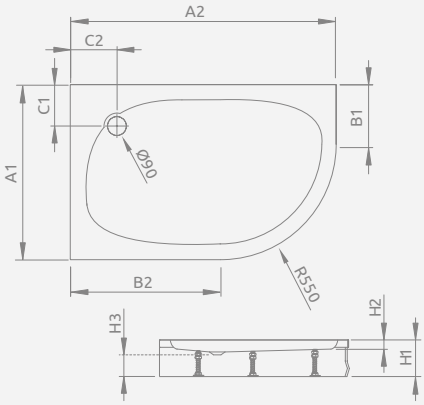

Rozměry	Kód výrobku	Cena včetně DPH
1000×800×155×20	4P81155-03L	4 748
1000×800×155×20	4P81155-03P	4 748
1200×900×165×20	4P91217-03L	5 883
1200×900×165×20	4P91217-03P	5 883

PATMOS E	A1	A2	B1	B2	C1	C2	H1	H2	H3
1000×800	800	1000	250	450	260	260	155	20	80
1200×900	900	1200	350	650	290	290	165	20	80

LAROS E Compact

Integrovaný boční panel (ze všech stran), nohy v ceně, otvor pro sifon Ø 90 mm, doporučené sifony TB90, TB21 nebo 690. Obrázek ukazuje právou verzi vaničky.

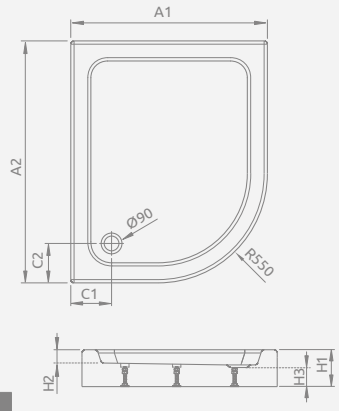

Rozměry	Kód výrobku	Cena včetně DPH
1000×800×170×55	SLE81017-01L	3 802
1000×800×170×55	SLE81017-01R	3 802

LAROS E	A1	A2	C1	C2	H1	H2	H3
1000×800	800	1000	190	190	170	55	90

KORFU E

Odnímatelný boční panel, otvor pro sifon Ø 50 mm, včetně rámu, doporučený sifon B 602 R. Obrázek ukazuje právou verzi vaničky.

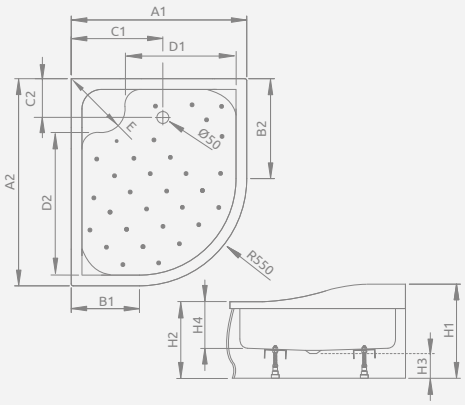

Rozměry	Kód výrobku	Cena včetně DPH
1000×800×395×240	4E81400-03L	5 694
1000×800×395×240	4E81400-03R	5 694
1200×900×395×240	4E91240-03L	6 514
1200×900×395×240	4E91240-03R	6 514

KORFU E	A1	A2	B1	B2	C1	C2	D1	D2	E	H1	H2	H3	H4
1000×800	800	1000	250	450	460	180	410	615	410	485	395	130	240
1200x900	900	1200	350	650	480	200	510	815	430	485	395	130	240

Vaničky určené pro nalepení dlažby

Vaničky z litého mramoru

Maloobchodní ceny jsou v Kč.

TASOS E

Pro montáž přímo na podlahu, otvor pro sifon Ø 90 mm, doporučený sifon TB90, TB21 nebo R 400 SLIM. Obrázek ukazuje právou verzi vaničky.

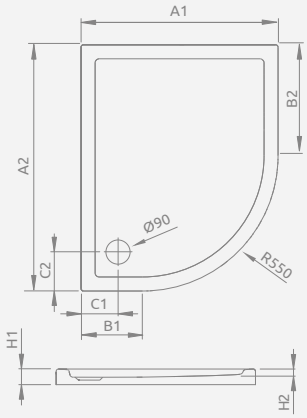

TASOS E	A1	A2	B1	B2	C1	C2	H1	H2
1000×800	800	1000	250	450	150	150	60	25

Rozměry	Kód výrobku	Cena včetně DPH
1000×800×60×25	STE1086-30L	6 325
1000×800×60×25	STE1086-30R	6 325

SIROS E Compact

Integrovaný boční panel (ze všech stran), základna z polystyrenu, otvor pro sifon Ø 90 mm, doporučené sifony TB90, TB21 nebo 690. Obrázek ukazuje na levou verzi vaničky.

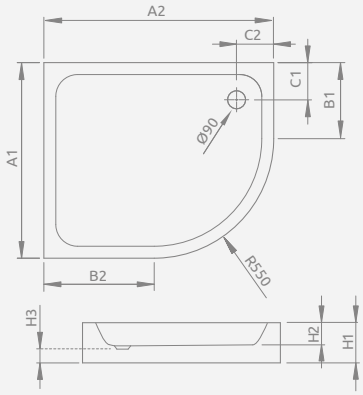

SIROS E Compact	A1	A2	B1	B2	C1	C2	H1	H2	H3
800×900	800	900	250	350	190	190	170	70	90
900×800	900	800	350	250	190	190	170	70	90

Rozměry	Kód výrobku	Cena včetně DPH
800×900×170×70	SBE8917-1L	3 802
900×800×170×70	SBE9817-1R	3 802

DELOS P

Brodzik Pro montáž přímo na podlahu, otvor pro sifon Ø 90 mm, doporučený sifon TB90, TB21 nebo R 400 SLIM.

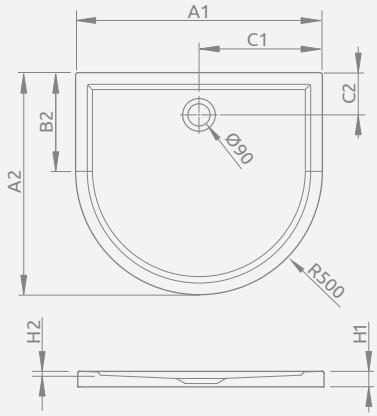

DELOS P	A1	A2	B2	C1	C2	H1	H2
1000×900	1000	900	400	500	155	50	12

Rozměry	Kód výrobku	Cena včetně DPH
1000×900×50×12	4Z19035-03N	4 433

DELOS P s panelem

Odnímatelný boční panel, otvor pro sifon Ø 90 mm, nohy v ceně, doporučené sifony TB90, TB21 nebo 690.

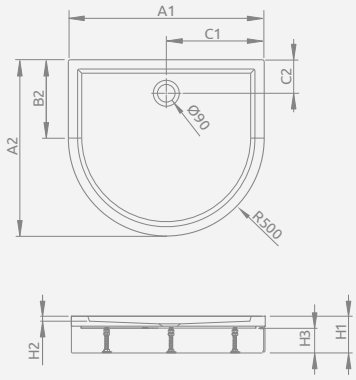

DELOS P s panelem	A1	A2	B2	C1	C2	H1	H2	H3
1000×900	1000	900	400	500	155	150	12	90

Rozměry	Kód výrobku	Cena včetně DPH
1000×900×150×12	4Z19150-03N	6 010

Vaničky akrylátové

Vaničky určené pro pokládku dlažby

Maloobchodní ceny jsou v Kč.

Vanička má plochu s protiskluzovými vlastnosti.

Rozměry	Kód výrobku	Cena včetně DPH
800x800x32	M3ZNC8080-06	6 463
900x900x32	M3ZNC9090-06	7 271

ZANTOS C

Pro montáž přímo na podlahu, otvor pro sifon Ø 90 mm, doporučený sifon TB90, TB21 nebo R400 SLIM.

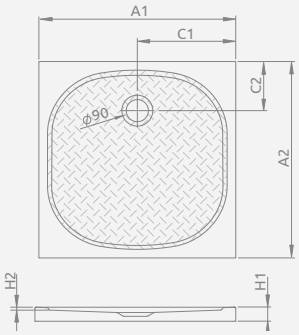

ZANTOS C	A1	A2	C1	C2	H1	H2
800x800	800	800	400	200	32	10
900x900	900	900	450	200	32	10

Možnost dokoupení nožiček

Kód výrobku	Rozměr vaničky	Cena včetně DPH
NB003-M5	800x800	463
NB003-M8	900x900	521

GIAROS C

Pro montáž přímo na podlahu, otvor pro sifon Ø 50 mm doporučený sifon 5SL1.

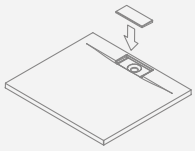

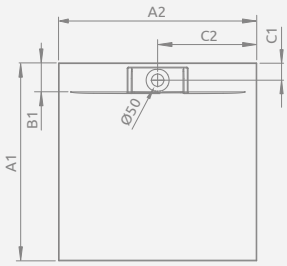

GIAROS C	A1	A2	B1	C1	C2	H1	H2
900x900	900	900	100	70	450	40	18
1000x1000	1000	1000	100	70	500	40	18

Nožičky se musí objednat samostatně

Kód výrobku	Rozměr vaničky	Cena včetně DPH
NB003-M8	veškeré rozměry	521

Rozměry	Kód výrobku	Cena včetně DPH
900×900×40×18	MKGC9090-03	8 529
1000×1000×40×18	M3GRC1010	9 914

DOROS PLUS C

Pro montáž přímo na podlahu, otvor pro sifon Ø 90 mm, doporučený sifon TB90, TB21 nebo R 400 SLIM.

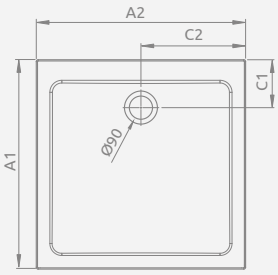

DOROS PLUS C	A1	A2	C1	C2	H1	H2
800×800	800	800	205	400	45	15
900×900	900	900	205	450	45	15
1000×1000	1000	1000	205	500	50	15

Rozměry	Kód výrobku	Cena včetně DPH
800×800×45×15	SDRPC8080-01	5 190
900×900×45×15	SDRPC9090-01	5 820
1000×1000×50×15	SDRPC1010-01	7 019

DOROS C

Pro montáž přímo na podlahu, otvor pro sifon Ø 90 mm, doporučené sifony TB90, TB21 nebo R 400 SLIM.

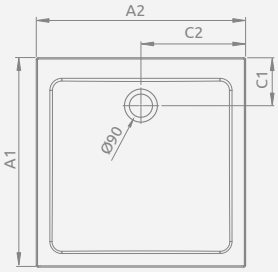

DOROS C	A1	A2	C1	C2	H1	H2
800×800	800	800	205	400	45	15
900×900	900	900	205	450	45	15
1000×1000	1000	1000	205	500	50	15

Rozměry	Kód výrobku	Cena včetně DPH
800×800×45×15	SDRC8080-01	3 424
900×900× 45×15	SDRC9090-01	3 613
1000×1000×50×15	SDRC1010-01	4 433

Vaničky určené pro nalepení dlažby

Vaničky z litého mramoru

Maloobchodní ceny jsou v Kč.

DOROS C Compact

Integrovaný boční panel (ze čtyř stran), nožičky v kompletu, otvor pro sifon Ø90 mm,doporučený sifon R500, R400 SLIM

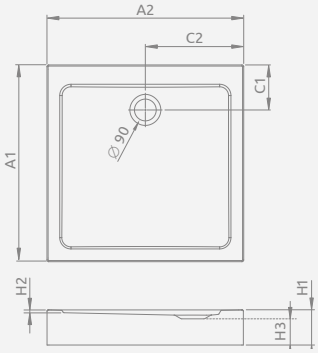

Rozměry	Kód výrobku	Cena včetně DPH
800x800x115	SDRC8080-05	4 553
900x900x115	SDRC9090-05	4 774
1000x1000x115	SDRC1010-05	5 435

DOROS C Compact	A1	A2	C1	C2	H1	H2	H3
800x800	800	800	205	400	115	15	78
900x900	900	900	205	450	115	15	78
1000x1000	1000	1000	205	500	115	15	78

DELOS C

Pro montáž přímo na podlahu, otvor pro sifon Ø 90 mm, doporučené sifony TB90, TB21 nebo R400SLIM.

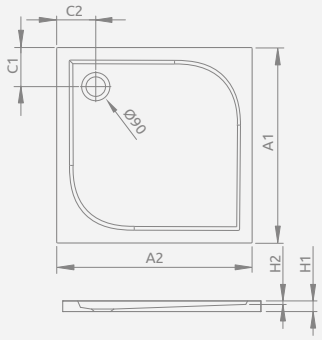

Rozměry	Kód výrobku	Cena včetně DPH
800×800×55×12	SDC0808-01	3 235
900×900×55×12	SDC0909-01	3 424
1000×1000×55×12	SDC1010-01	4 433

DELOS C	A1	A2	C1	C2	H1	H2
800x800	800	800	180	180	45	12
900x900	900	900	180	180	50	12
1000x1000	1000	1000	180	180	55	12

DELOS C s panelem

Odnímatelný boční panel, otvor pro sifon Ø 90 mm, nohy v ceně, doporučené sifony TB90, TB21 nebo 690.

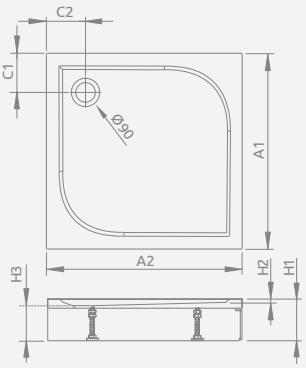

Rozměry	Kód výrobku	Cena včetně DPH
800×800×145×12	4C88170-03	4 874
900×900×145×12	4C99170-03	5 064
1000×1000×145×12	4C11170-03	6 199

DELOS C s panelem	A1	A2	C1	C2	H1	H2	H3
800×800	800	800	180	180	145	12	94
900×900	900	900	180	180	145	12	94
1000×1000	1000	1000	180	180	150	12	94

ARGOS C

Pro montáž přímo na podlahu, otvor pro sifon Ø 90 mm, doporučený sifon R399.

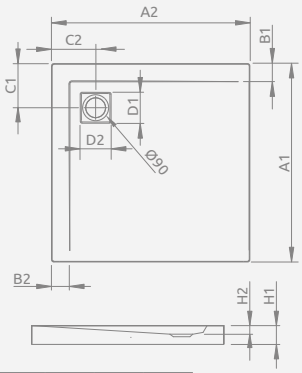

Rozměry	Kód výrobku	Cena včetně DPH
800×800×55×20	4AC88-01	3 739
900×900×55×20	4AC99-01	4 307
1000×1000×55×20	4AC1010-01	4 496

ARGOS C	A1	A2	B1	B2	C1	C2	D1	D2	H1	H2
800x800	800	800	80	80	200	200	135	135	55	20
900x900	900	900	80	80	200	200	135	135	55	20
1000x1000	1000	1000	80	80	200	200	135	135	55	20

Vaničky akrylátové

Vaničky určené pro pokládku dlažby

Maloobchodní ceny jsou v Kč.

ARGOS C s panelem

Čelní panel v chromu nebo bílé barvě, otvor pro sifon Ø 90 mm doporučený sifon R399. Pokud by jste objednávali vaničku, také vyberte barvu panelu*

* možnosti zabudování str. 215.

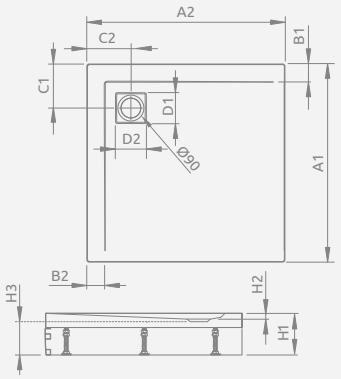

ARGOS C	A1	A2	B1	B2	C1	C2	D1	D2	H1	H2	H3
800x800	800	800	80	80	200	200	135	135	145	20	95
900x900	900	900	80	80	200	200	135	135	145	20	95
1000x1000	1000	1000	80	80	200	200	135	135	145	20	95

PANEL

Rozměry	Barva	Kód výrobku	Cena včetně DPH
800	chrom	001-510074001	664
900		001-510084001	727
1000		001-510094001	727
800	bílý	001-510074004	538
900		001-510084004	601
1000		001-510094004	601

UKONČENÍ

Verze	Barva	Kód výrobku	Cena včetně DPH
levé	chrom	003-019000101	171
pravé		003-019000201	171
levé	bílá	003-019000104	120
pravé		003-019000204	120

VANIČKA S NOŽIČKAMI

Rozměry	Kód výrobku	Cena včetně DPH
800×800×145×20	4ACN88-02	4 118
900×900×145×20	4ACN99-02	4 748
1000×1000×145×20	4ACN1010-02	4 938

ROŽKY

Barva	Kód výrobku	Cena včetně DPH
chrom	003-019000301	171
bílý	003-019000304	120

ARGOS – možnosti pro zabudování

Při objednávání zvolte možnost zabudování vaničky a v závislosti na pořadí:

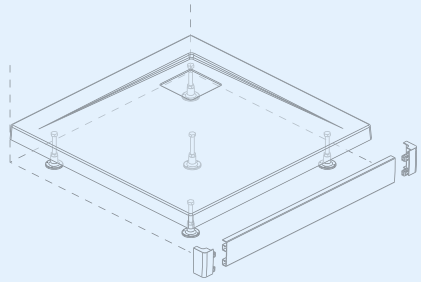

Čelní varianta
(Do niky) – sprchová vanička s nohama, 1 panel, 2 zakončení v odpovídajících barvách

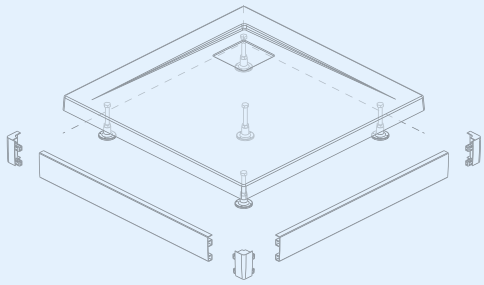

Dvoustranná varianta
(Pro rohové kouty) – sprchová vanička s nožičkami, 2 panely v příslušné délce a barvě, 2 zakončení a 1 roh v příslušných barvách

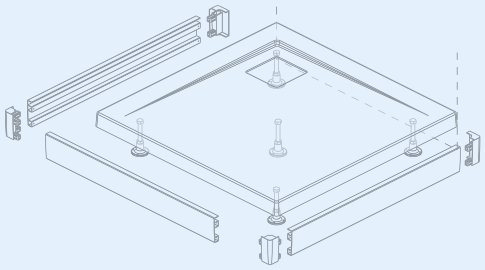

Tří-stranná varianta
(kouty po obvodu) – sprchová vanička s nožičkami, 3 panely v příslušné délce a barvě, 2 zakončení a 2 rohy v příslušných barvách

Vaničky určené pro nalepení dlažby

Vaničky z litého mramoru

RODOS C Compact

Integrovaný boční panel (ze dvou stran), otvor pro sifon Ø 90 mm, nohy v ceně, doporučené sifony TB90, TB21 nebo 690.

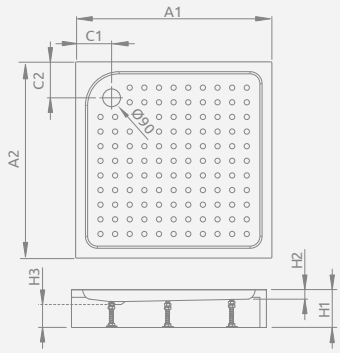

RODOS C	A1	A2	C1	C2	H1	H2	H3
800×800	800	800	165	165	165	20	80
900×900	900	900	210	210	165	20	80

Rozměry	Kód výrobku	Cena včetně DPH
800×800×165×20	4K88155-04	3 046
900×900×165×20	4K99155-04	3 235

KORFU C

Odnímatelný boční panel, otvor pro sifon Ø 50 mm, včetně rámu, doporučený sifon B602R.

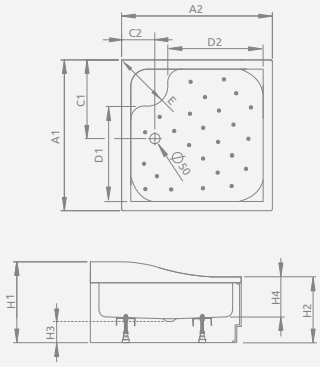

KORFU C	A1	A2	C1	C2	D1	D2	E	H1	H2	H3	H4
800×800	800	800	450	190	410	410	390	480	370	120	230
900×900	900	900	490	190	480	480	430	480	370	120	230

Rozměry	Kód výrobku	Cena včetně DPH
800×800×370×230	4C88400-03	5 379
900×900×370×230	4C99400-03	5 757

SIROS C

Polystyrenové dno určené pro nalepení na dlaždice, otvor pro sifon Ø 90 mm, doporučené sifony TB90, TB21 nebo 690.

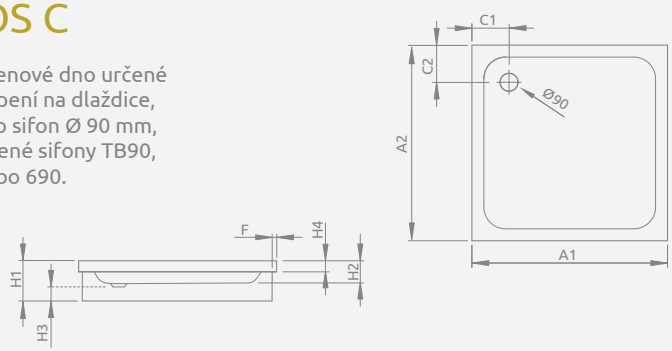

SIROS C	A1	A2	C1	C2	F	H1	H2	H3	H4
800×800	800	800	180	180	15	170	70	90	36
900×900	900	900	180	180	15	170	70	90	36

Rozměry	Kód výrobku	Cena včetně DPH
800×800×170×70	SBC8817-1	3 613
900×900×170×70	SBC9917-1	3 802

SIROS C Compact

Integrovaný boční panel (ze čtyř stran), základna z polystyrenu, otvor pro sifon Ø 90 mm, doporučené sifony TB90, TB21 nebo 690.

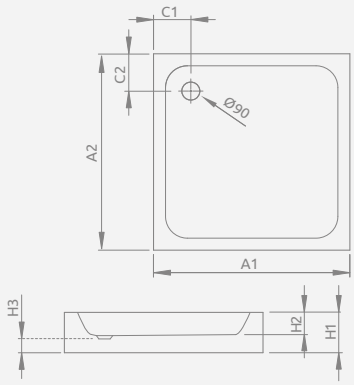

SIROS C Compact	A1	A2	C1	C2	H1	H2	H3
800×800	800	800	180	180	170	70	90
900×900	900	900	180	180	170	70	90

Rozměry	Kód výrobku	Cena včetně DPH
800×800×170×70	SBC8817-2	3 613
900×900×170×70	SBC9917-2	3 802

Vaničky akrylátové

Vaničky určené pro pokládku dlažby

Maloobchodní ceny jsou v Kč.

NAXOS C

Polystyrenové dno určené pro nalepení na dlaždice, otvor pro sifon Ø 50 mm, doporučené sifony TB50 nebo 578.

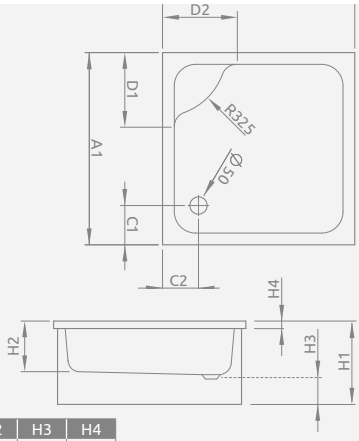

NAXOS C	A1	A2	C1	C2	H1	H2	H3	H4
800×800	800	800	200	200	410	280	130	60
900×900	900	900	200	200	410	280	130	60

Rozměry	Kód výrobku	Cena včetně DPH
800×800×410×280	SNC8841-28	4 559
900×900×410×280	SNC9941-28	4 874

GIAROS D

Pro montáž přímo na podlahu, otvor pro sifon Ø 50 mm, doporučený sifon 5SL1.

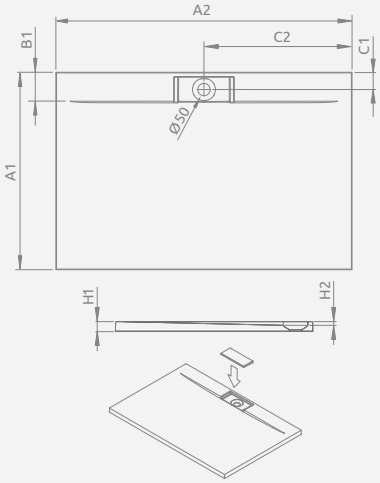

GIAROS D	A1	A2	B1	C1	C2	H1	H2
1000×800	800	1000	100	70	500	40	18
1200×800	800	1200	100	70	600	40	18
1000×900	900	1000	100	70	500	40	18
1100×900	900	1100	100	70	550	40	18
1200×900	900	1200	100	70	600	40	18
1400×900	900	1400	100	70	700	40	18

Nožičky se musí objednat samostatně

Kód výrobku	Rozměr vaničky	Cena včetně DPH
NB003-M8	veškeré rozměry	521

Rozměry	Kód výrobku	Cena včetně DPH	
900×800×40	M3GRD9080	8 446	NEW
1000×800×40	MKGD1080-03	8 791	
1000×900×40	MKGD1090-03	9 511	
1100×800×40	M3GRD1180	9 914	NEW
1100×900×40	MKGD1190-03	9 119	
1200×800×40	MKGD1280-03	10 297	
1200×900×40	MKGD1290-03	10 821	
1200×1000×40	M3GRD1210	11 383	NEW
1400×900×40	MKGD1490-03	12 588	

DOROS PLUS D

Pro montáž přímo na podlahu, otvor pro sifon Ø 90 mm, doporučený sifon TB90, TB21 nebo R 400 SLIM.

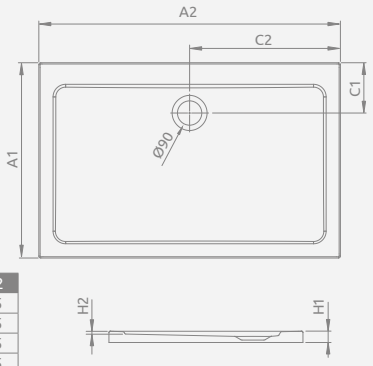

DOROS PLUS D	A1	A2	C1	C2	H1	H2
900×800	800	900	205	450	50	15
1000×800	800	1000	205	500	50	15
1000×900	900	1000	205	500	50	15
1100×800	800	1100	205	550	50	15
1100×900	900	1100	205	550	50	15
1200×800	800	1200	205	600	50	15
1200×900	900	1200	205	600	50	15
1200×1000	1000	1200	205	600	50	15
1300×900	900	1300	205	650	50	15

Rozměry	Kód výrobku	Cena včetně DPH
900×800×50×15	SDRPD9080-01	5 631
1000×800×50×15	SDRPD1080-01	5 883
1000×900×50×15	SDRPD1090-01	6 388
1100×800×50×15	SDRPD1180-01	6 262
1100×900×50×15	SDRPD1190-01	7 019
1200×800×50×15	SDRPD1280-01	6 892
1200×900×50×15	SDRPD1290-01	7 208
1200×1000×50×15	SDRPD1210-01	7 965
1300×900×50×15	SDRPD1390-01	7 838

DOROS D

Pro montáž přímo na podlahu, otvor pro sifon Ø 90 mm, doporučené sifony TB90, TB21 nebo R400SLIM.

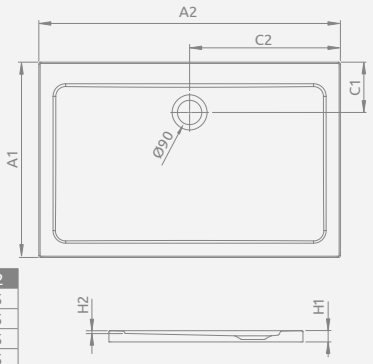

DOROS D	A1	A2	C1	C2	H1	H2
900×800	800	900	205	450	50	15
1000×800	800	1000	205	500	50	15
1000×900	900	1000	205	500	50	15
1100×800	800	1100	205	550	50	15
1100×900	900	1100	205	550	50	15
1200×800	800	1200	205	600	50	15
1200×900	900	1200	205	600	50	15
1200×1000	1000	1200	205	600	50	15
1300×900	900	1300	205	650	50	15

Rozměry	Kód výrobku	Cena včetně DPH
900×800×50×15	SDRD9080-01	3 550
1000×800×50×15	SDRD1080-01	3 676
1000×900×50×15	SDRD1090-01	3 992
1100×800×50×15	SDRD1180-01	3 992
1100×900×50×15	SDRD1190-01	4 433
1200×800×50×15	SDRD1280-01	4 433
1200×900×50×15	SDRD1290-01	4 874
1200×1000×50×15	SDRD1210-01	5 442
1300×900×50×15	SDRD1390-01	5 316

Vaničky určené pro nalepení dlažby

Vaničky z litého mramoru

Maloobchodní ceny jsou v Kč.

DOROS D Compact

Integrovaný boční panel (ze čtyř stran), nožičky v kompletu, otvor pro sifon Ø90 mm,doporučený sifon R500, R400 SLIM

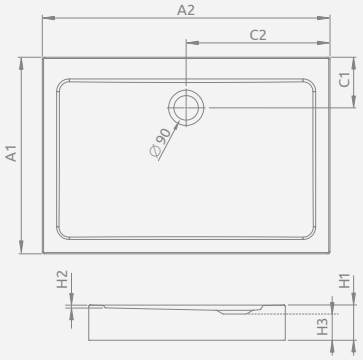

Doros D Compact	A1	A2	C1	C2	H1	H2	H3
900x800	800	900	205	450	115	15	78
1000x800	800	1000	205	500	115	15	78
1000x900	900	1000	205	500	115	15	78
1100x800	800	1100	205	550	115	15	78
1100x900	900	1100	205	550	115	15	78
1200x800	800	1200	205	600	115	15	78
1200x900	900	1200	205	600	115	15	78
1200x1000	1000	1200	205	600	115	15	78
1300x900	900	1300	205	650	115	15	78

Rozměry	Kód výrobku	Cena včetně DPH
900x800x115	SDRD9080-05	4 700
1000x800x115	SDRD1080-05	4 920
1000x900x115	SDRD1090-05	5 141
1100x800x115	SDRD1180-05	5 141
1100x900x115	SDRD1190-05	5 435
1200x800x115	SDRD1280-05	5 435
1200x900x115	SDRD1290-05	5 875
1200x1000x115	SDRD1210-05	6 463
1300x900x115	SDRD13900-05	6 463

ARGOS D

Pro montáž přímo na podlahu, otvor pro sifon Ø 90 mm, doporučený sifon R399.

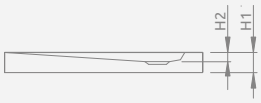

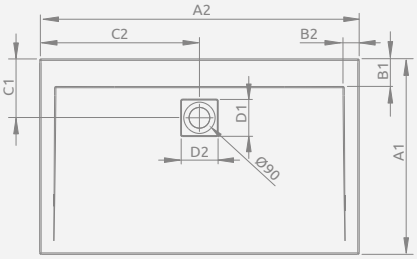

ARGOS D	A1	A2	B1	B2	C1	C2	D1	D2	H1	H2
900x800	800	900	100	50	220	450	135	135	55	20
1000x800	800	1000	100	50	220	500	135	135	55	20
1200x800	800	1200	100	55	220	600	135	135	55	20
1000x900	900	1000	100	50	220	500	135	135	55	20
1100x900	900	1100	100	50	220	550	135	135	55	20
1200x900	900	1200	100	55	220	600	135	135	55	20
1400x900	900	1400	100	55	220	700	135	135	55	20
1500x900	900	1500	100	60	220	750	135	135	55	25
1600x900	900	1600	100	60	220	800	135	135	55	25

Rozměry	Kód výrobku	Cena včetně DPH
900×800×55×20	4AD89-01	4 118
1000×800×55×20	4AD810-01	4 938
1200×800×55×20	4AD812-01	5 316
1000×900×55×20	4AD910-01	5 127
1100x900x55x20	4AD911-01	5 442
1200×900×55×20	4AD912-01	5 757
1400×900×55×20	4AD914-01	6 956
1500×900×55×25	4AD915-01	7 271
1600×900×55×25	4AD916-01	7 649

ARGOS D s panelem

Čelní panel v chromu nebo bílé barvě, otvor pro sifon Ø 90 mm doporučený sifon R399. Pokud by jste objednávali vaničku, také vyberte barvu panelu*

* možnosti zabudování str. 215

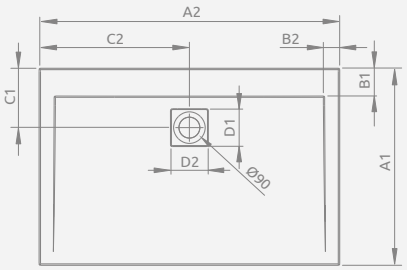

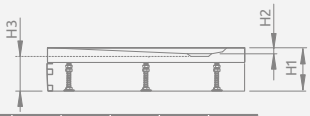

ARGOS D	A1	A2	B1	B2	C1	C2	D1	D2	H1	H2	H3
900x800	800	900	100	50	220	450	135	135	145	20	95
1000x800	800	1000	100	50	220	500	135	135	145	20	95
1200x800	800	1200	100	55	220	600	135	135	145	20	95
1000x900	900	1000	100	50	220	500	135	135	145	20	95
1100x900	900	1100	100	50	220	550	135	135	145	20	95
1200x900	900	1200	100	55	220	600	135	135	145	20	95
1400x900	900	1400	100	55	220	700	135	135	145	20	95
1500x900	900	1500	100	60	220	750	135	135	145	25	95
1600x900	900	1600	100	60	220	800	135	135	145	25	95

VANIČKA S NOŽIČKAMI

Rozměry	Kód výrobku	Cena včetně DPH
900×800×145×20	4ADN89-02	4 307
1000×800×145×20	4ADN810-02	5 316
1200×800×145×20	4ADN812-02	5 631
1000×900×145×20	4ADN910-02	5 505
1100x900x145x20	4ADN911-02	5 757
1200×900×145×20	4ADN912-02	6 262
1400×900×145×20	4ADN914-02	7 082
1500×900×145 x 25	4ADN915-02	7 838
1600×900×145 x 25	4ADN916-02	8 217

PANEL

Rozměry	Barva	Kód výrobku	Cena včetně DPH
800	chrom	001-510074001	664
900		001-510084001	727
1000		001-510094001	727
1100		001-510104001	790
1200		001-510114001	790
1400		001-510134001	853
1500		001-510144001	853
1600		001-510154001	853
800	bílý	001-510074004	538
900		001-510084004	601
1000		001-510094004	601
1100		001-510104004	664
1200		001-510114004	664
1400		001-510134004	727
1500		001-510144004	727
1600		001-510154004	727

UKONČENÍ

Verze	Barva	Kód výrobku	Cena včetně DPH
levé	chrom	003-019000101	171
pravé		003-019000201	171
levé	bílá	003-019000104	120
pravé		003-019000204	120

ROŽKY

Barva	Kód výrobku	Cena včetně DPH
chrom	003-019000301	171
bílý	003-019000304	120

Vaničky akrylátové

Vaničky určené pro pokládku dlažby

Maloobchodní ceny jsou v Kč.

DELOS D

Pro montáž přímo na podlahu, otvor pro sifon Ø 90 mm, doporučené sifony TB90, TB 21 nebo R400SLIM.

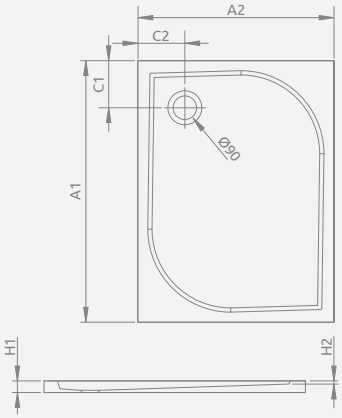

Delos D	A1	A2	C1	C2	H1	H2
800x750	800	750	180	180	45	12
900x750	900	750	180	180	45	12
1000x750	1000	750	180	180	50	12

Rozměry	Kód výrobku	Cena včetně DPH
800×750×45×12	4D87545-03	3 235
900×750×45×12	4D97545-03	3 676
1000×750×50×12	4D17555-03	3 865

DELOS D s panelem

Odnímatelný boční panel, otvor pro sifon Ø 90 mm, nohy v ceně, doporučené sifony TB90, TB 21 nebo 690. Obrázek ukazuje právou verzi vaničky.

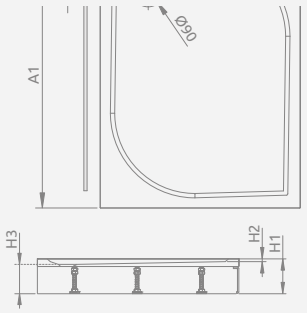

Delos D s panelem	A1	A2	C1	C2	H1	H2	H3
800×750	800	750	180	180	135	12	94
900x750	900	750	180	180	135	12	94
1000x750	1000	750	180	180	140	12	94

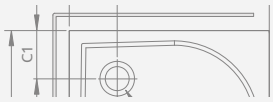

Rozměry	Kód výrobku	Cena včetně DPH
800×750×135×12	4D87514-03L	4 811
800×750×135×12	4D87514-03R	4 811
900×750×135×12	4D97514-03L	5 316
900×750×135×12	4D97514-03R	5 316
1000×750×140×12	4D17515-03L	5 505
1000×750×140×12	4D17515-03R	5 505

LAROS D Compact

Integrovaný boční panel (ze čtyř stran), nohy v ceně, otvor pro sifon Ø 90 mm, doporučené sifony TB90, TB21, 690.

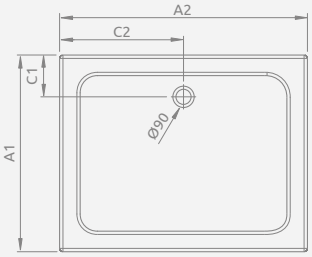

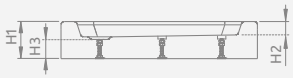

LAROS D	A1	A2	C1	C2	H1	H2	H3
900x800	800	900	190	400	170	55	90
1000x800	800	1000	190	500	170	55	90
1200x800	800	1200	190	500	170	55	90
1000x900	900	1000	190	600	170	55	90
1200x900	900	1200	190	600	170	55	90

Rozměry	Kód výrobku	Cena včetně DPH
900×800×170×55	SLD8917-01	3 487
1000×800×170×55	SLD81017-01	3 802
1200×800×170×55	SLD81217-01	4 496
1000×900×170×55	SLD91017-01	4 370
1200×900×170×55	SLD91217-01	5 253

Vanička má plochu s protiskluzovými vlastnosti.

ZANTOS F

Pro montáž přímo na podlahu, otvor pro sifon Ø 90 mm, doporučený sifon TB 90, TB 21 nebo R 400 SLIM.

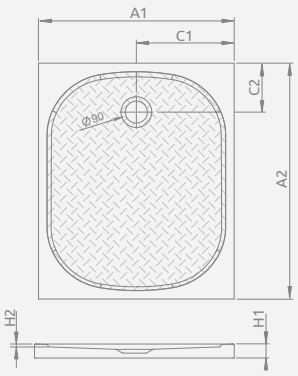

ZANTOS F	A1	A2	C1	C2	H1	H2
1000x800	800	1000	400	200	32	10
1000x900	900	1000	450	200	32	10
1200x800	800	1200	400	200	32	10
1200x900	900	1200	450	200	32	10

Možnost dokoupení nožiček

Kód výrobku	Rozměr vaničky	Cena včetně DPH
NB003-M8	wszystkie Rozměry	521

Rozměry	Kód výrobku	Cena včetně DPH
1000x800x32	M3ZNF1080-06	8 005
1000x900x32	M3ZNF1090-06	8 262
1200x800x32	M3ZNF1280-06	8 262
1200x900x32	M3ZNF1290-06	8 592

Vaničky určené pro nalepení dlažby

Vaničky z litého mramoru

Maloobchodní ceny jsou v Kč.

DOROS PLUS F

Pro montáž přímo na podlahu, otvor pro sifon Ø 90 mm, doporučené sifony TB90, TB21 nebo R400SLIM.

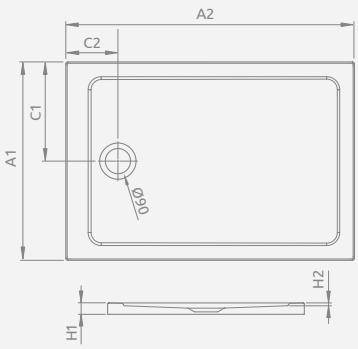

Rozměry	Kód výrobku	Cena včetně DPH
1000x800x55x12	SDRFP1080-01	5 883
1200x800x55x12	SDRFP1280-01	6 892
1200x900x55x12	SDRFP1290-01	7 208
1400x800x55x12	SDRFP1480-01	7 838

DOROS PLUS F	A1	A2	C1	C2	H1	H2
1000×800	800	1000	400	205	55	12
1200×800	800	1200	400	205	55	12
1400×800	800	1400	400	205	55	12
1200×900	900	1200	450	205	55	12

DOROS F

Pro montáž přímo na podlahu, otvor pro sifon Ø 90 mm, doporučené sifony TB90, TB21 nebo R400SLIM.

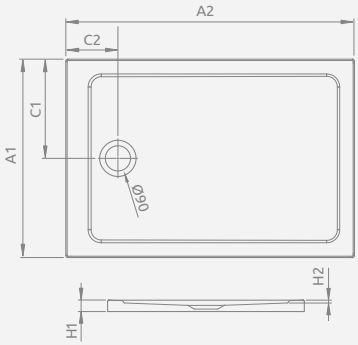

Rozměry	Kód výrobku	Cena včetně DPH
1000x800x55x12	SDRF1080-01	3 676
1200x800x55x12	SDRF1280-01	4 433
1200x900x55x12	SDRF1290-01	4 874
1400x800x55x12	SDRF1480-01	5 316

DOROS F	A1	A2	C1	C2	H1	H2
1000×800	800	1000	400	205	55	12
1200×800	800	1200	400	205	55	12
1400×800	800	1400	400	205	55	12
1200×900	900	1200	450	205	55	12

DOROS F Compact

Integrovaný boční panel (ze čtyř stran), nožičky v kompletu, otvor pro sifon Ø90 mm,- doporučený sifon R500, R400 SLIM

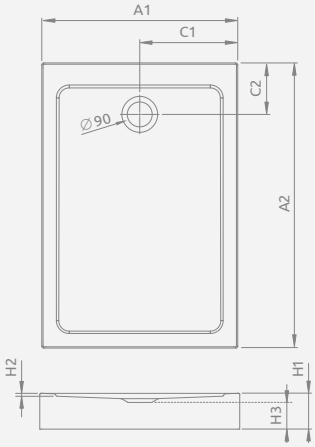

Rozměry	Kód výrobku	Cena včetně DPH
1000x800x120	SDRFP1080-05	4 920
1200x800x120	SDRFP1280-05	5 435
1200x900x120	SDRFP1290-05	5 875
1400x800x120	SDRFP1480-05	6 389

Doros F Compact	A1	A2	C1	C2	H1	H2	H3
1000x800	800	1000	400	205	120	15	75
1200x800	800	1200	400	205	120	15	75
1200x900	900	1200	450	205	120	15	75
1400x800	800	1400	400	205	120	15	75

DOROS PLUS PT

Pro montáž přímo na podlahu, otvor pro sifon Ø 90 mm, doporučený sifon TB90, TB21 nebo R400 SLIM.

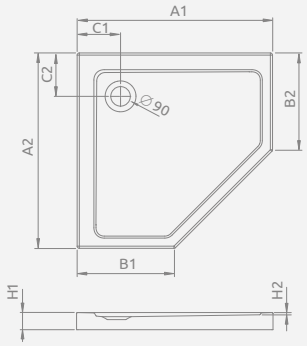

Rozměry	Kód výrobku	Cena včetně DPH
900x900x50	SDRPTP9090-01	6 022

DOROS Plus PT	A1	A2	B1	B2	C1	C2	H1	H2
900x900	900	900	450	450	200	200	50	12

Vaničky akrylátové

Vaničky určené pro pokládku dlažby

Maloobchodní ceny jsou v Kč.

DOROS PT

Pro montáž přímo na podlahu, otvor pro sifon Ø 90 mm, doporučený sifon TB90, TB21 nebo R 400 SLIM.

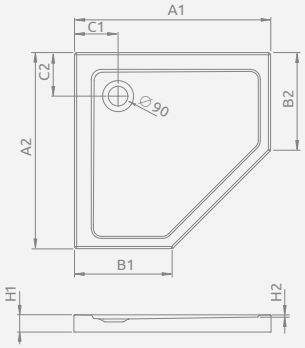

Rozměry	Kód výrobku	Cena včetně DPH
900x900x50	SDRPT9090-01	4 406

Doros PT	A1	A2	B1	B2	C1	C2	H1	H2
900x900	900	900	450	450	200	200	50	12

DOROS PT Compact

Integrovaný boční panel (z pěti stran), nožičky v kompletu, otvor pro sifon Ø90 mm,doporučený sifon R500, R400 SLIM

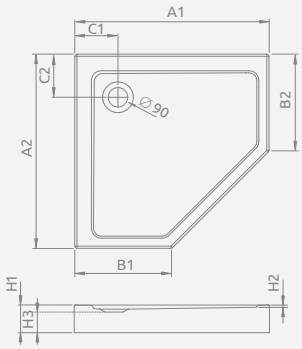

Rozměry	Kód výrobku	Cena včetně DPH
900x900x115	SDRPTP9090-05	4 774

DOROS PT Compact	A1	A2	B1	B2	C1	C2	H1	H2	H3
900x900	900	900	450	450	200	200	115	12	75

Straně 228

RadaDrain

Sprchové desky a odtokové žlaby

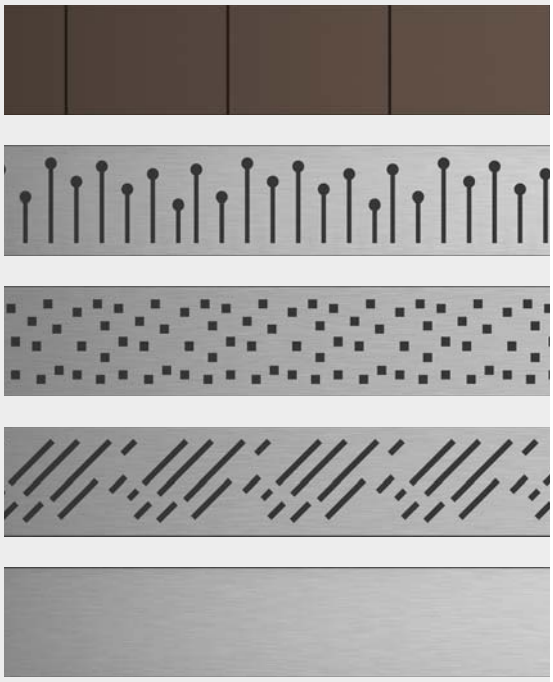

Vaničky určené pro nalepení dlažby

Vaničky z litého mramoru

Sifony a příslušenství

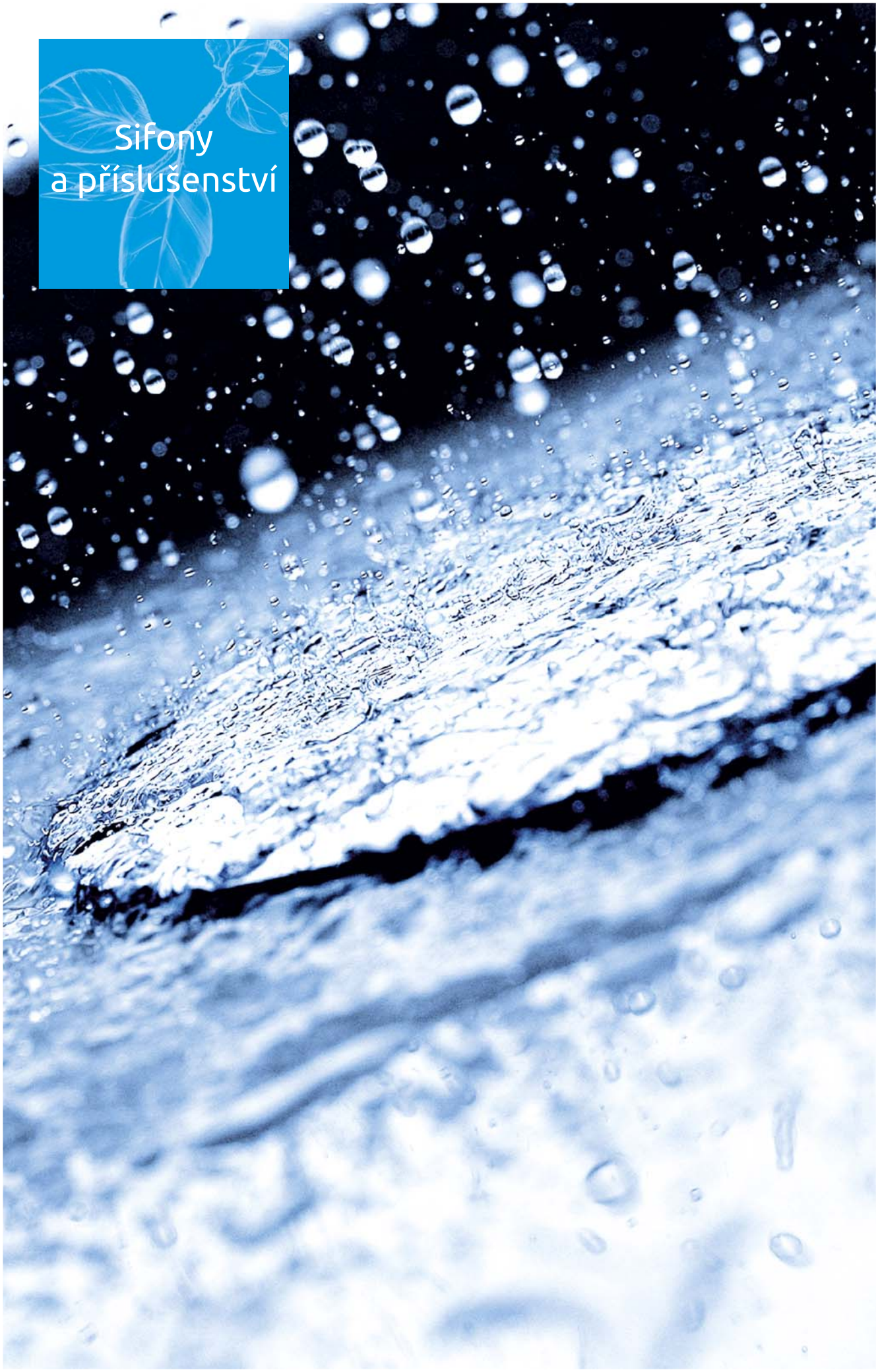

B602R

Automatické sety Sifon „click-Clack“ s integrovaným těsněním, snadné čištění sifonu rychlost průtoku vody 65 l / min; víčko z mosazi; vypouštěcí ventil chrom; kryt s průměrem 70 mm; trubice 500 mm; Vypustný oblouk 135 °; výstup 40/50 mm, Určené pro standardní vany a sprchové vaničky s otvorem o průměru 50 mm

Cena včetně DPH: **1 119** Kč.

578

Sifon pro sprchové vaničky se samočisticím vypouštěcím otvorem o průměru 50 mm, s automatickou zátkou „Click-Clack“ vyrobený z chromované mosazi; kryt o průměru 70 mm; Vypustný oblouk 135 °; výstup 40/50 mm

Cena včetně DPH: **994** Kč.

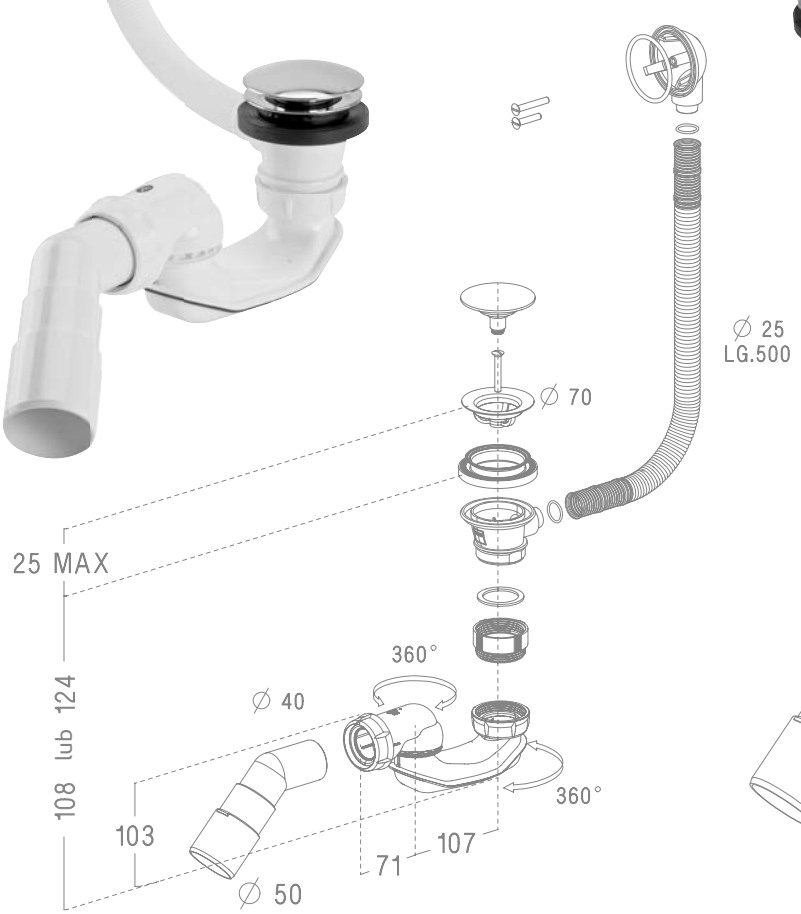

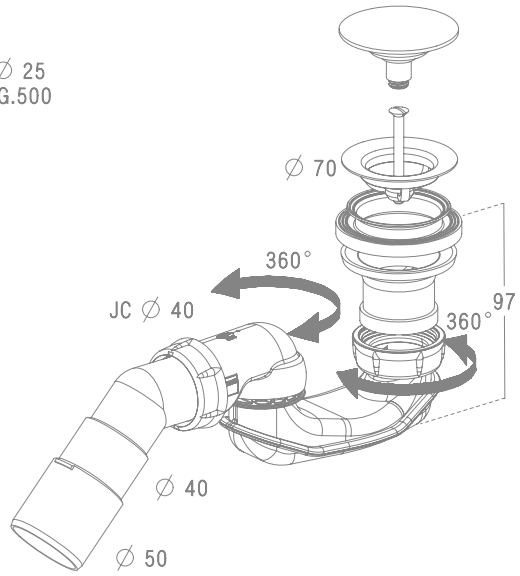

TURBOSOL

Vpusť pro montáž do podlahy s horizontálním odtokem 50 mm, vysokorychlostní odtok vody 56 l / min, hydroizolační fólie(aby se zabránilo prosakování vody) PVC 120 × 120 × 0,05 cm, rošt z nerezavějící oceli 100 × 100 mm, nízký - 78 mm, balené v kartónové krabici

Cena včetně DPH: **2 079** Kč.

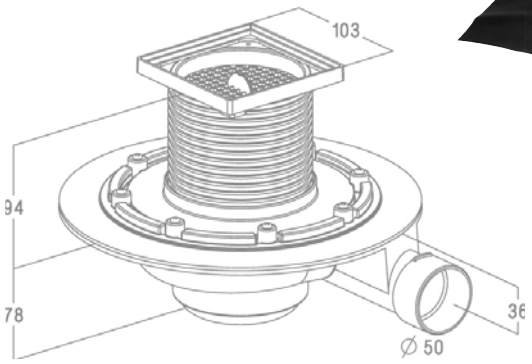

5SL1

Sifon pro vaničky Giaros s odtokovým otvorem průměr 50 mm, samočištění, vysoká rychlost odtoku vody 54 l / min, vypouštěcí koleno 135 ° s možností mnohostranného umístění odtoku (průměr odpadní trubky 40/50 mm), výška 80 mm.

Cena včetně DPH: **479** Kč.

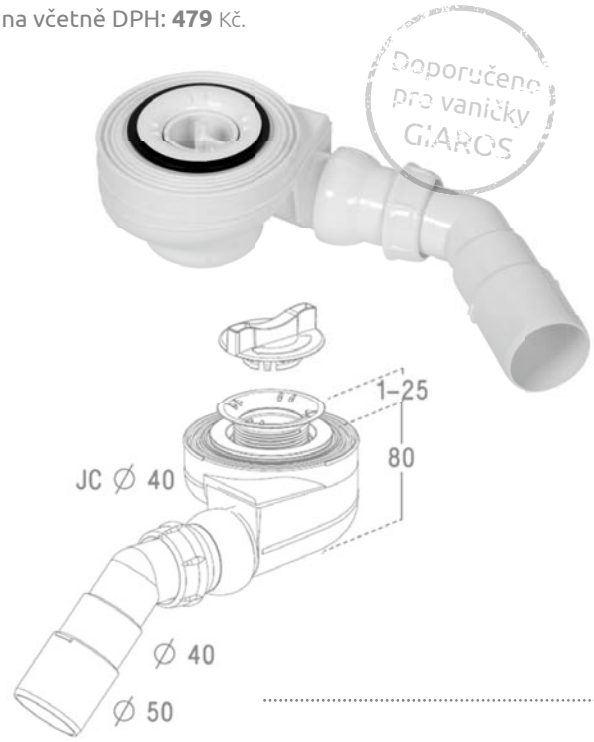

TURBOFLOW TB50

Sifon pro sprchové vaničky s odtokovým otvorem o průměru 50 mm, samočištění, s vysokým průtokem vody 54 l / min, s chromovaným víčkem až 74 mm a vypouštěcí koleno 135 ° s možností vícerozměrné umístění odpadní trubky (průměr 40/50 mm) výška 80 mm.

Cena včetně DPH: **555** Kč.

TURBOFLOW 2 TB21

Sifon pro sprchové vaničky s odtokovým otvorem o průměru 90 mm, samočisticí s velmi vysokou rychlostí odtoku, s chromovaným krytem o průměru 118 mm,- vypouštěcí oblouk 135 stupňů (odtok 40 / 50mm), Výška 80 mm.

Cena včetně DPH: **778** Kč.

TURBOFLOW TB90

Sifon pro sprchové vaničky s odtokovým otvorem o průměru 90 mm, samočištění, vysoká rychlost odtok vody 54 l / min, s chromovou nebo bílou krytkou s průměrem 112 mm a vypouštěcí koleno 135 ° s možností vícerozměrné umístění odpadní trubky (průměr 40/50 mm) výška 80 mm.

Cena včetně DPH: **660** Kč.

TB90 – kryt chrom
TB90 White – kryt v bílé barvě

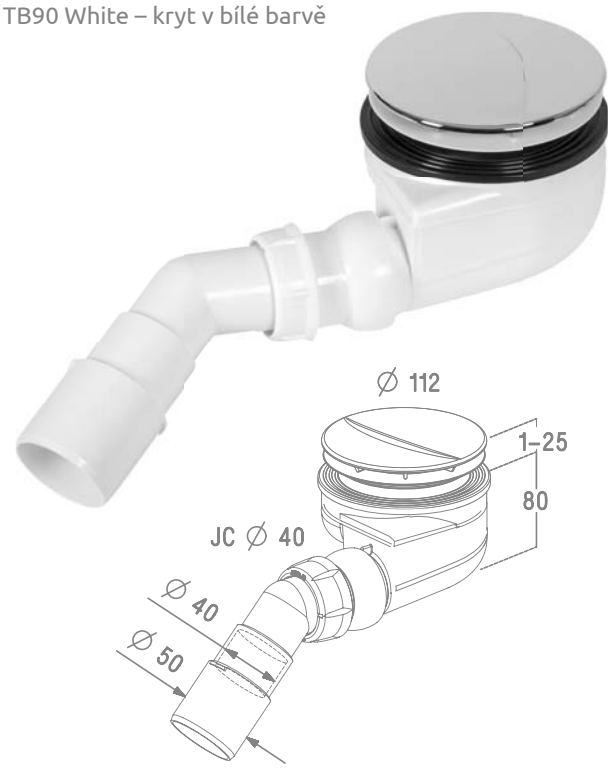

Maloobchodní ceny jsou v Kč.

R500

Sifon pro sprchové vaničky s odtokovým otvorem o průměru 90 mm, samočistící, s velmi vysokou rychlostí odtoku, s chromovaným krytem, vypouštěcí oblouk 135°, s odtokem o průměru 40/50 mm s výškou 70 mm.

Cena včetně DPH: **874** Kč.

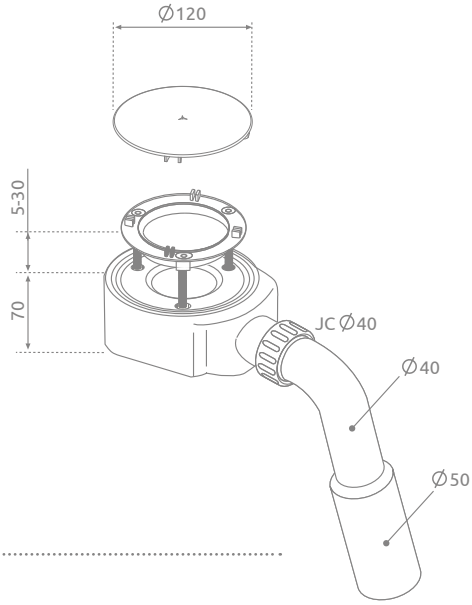

R400SLIM

(dříve R339)

Sifon pro sprchové vaničky s odtokovým otvorem Ø 90 mm. Výška sifonu - pouze 40 mm proti pachová silikonová membrána je nepropustná pro pachy i při dlouhé přestávce v používání. Odpad: 33.6 l / min.Průměr odpadní trubky: Ø 40/50 mm.

Cena včetně DPH: **653** Kč.

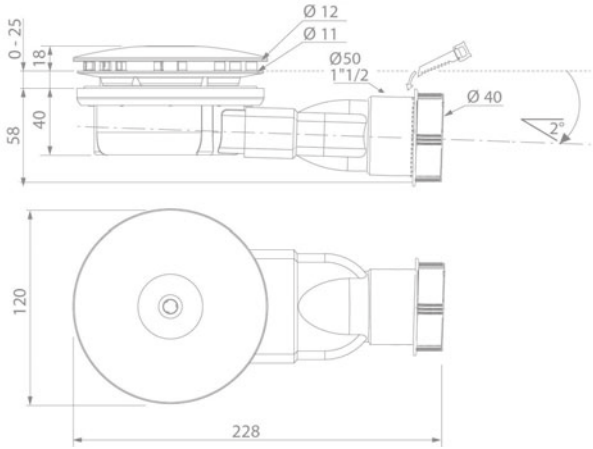

R399

Sifon pro sprchové vaničky s odtokovým otvorem o průměru 90 mm, samočištění, s vyšší rychlosti průtoku vody 38 l / min, s pochromovaným nebo bílým čtvercovým krytem s délkou strany 120 mm. Vypouštěcí koleno 135 ° obloukem, s odtokem o průměru 40/50 mm, výška 70 mm.

Cena včetně DPH: **722** Kč.

R399 – kryt chrom
R399 White – kryt v bílé barvě

690

Sifon pro sprchové vaničky s odtokovým otvorem o průměru 90 mm, chromové víko o průměru 115 mm, vypouštěcí koleno 135 °(průměr odpadní trubky 40/50 mm), výška 80 mm.

Cena včetně DPH: **361** Kč.

Stěrka do koupelny

Univerzální koupelnová stěrka vyrobená z nerezové oceli k odstranění vody a páry ze sprchy, dlaždic, zrcadel.

Kód výrobku SR-002
Cena včetně DPH: **548**

Závěs

Univerzální závěs na sklo o tloušťce 6 mm ve sprchových koutech bezprofilovych (Series Carena, Eos, Eos II, Fuenta, Almatea, Essenza, Torrenta, Modo II, Modo III).

Kód výrobku WR-001
Cena včetně DPH: **270**

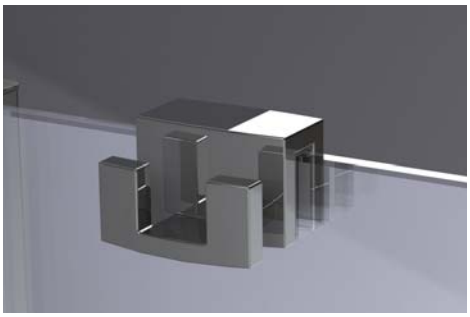

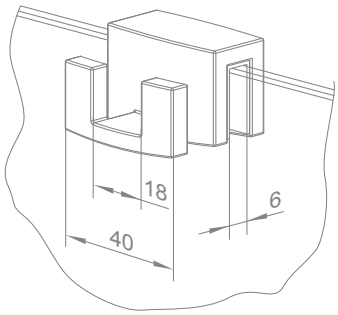

Čištění sprchových koutů

Glass Cleaner

Čistič sprchy

Kód výrobku CL-5265

Cena včetně DPH
340 Kč

Glass Protector

Obnovení ochranné vrstvy

Kód výrobku PR-5258

Cena včetně DPH
399 Kč

PRODLUŽOVACÍ PROFILY

Specifikace	Kód výrobku	Cena včetně DPH
Nastavitelný profil MODO 1500 mm	001-701150001	597
Profil U rozšíření Fuenta New, Essenza New +20 mm	P01-154200001	1 067
Profil U rozšíření Fuenta New, Essenza New +40 mm	P01-155200001	1 403
Profil U rozšíření Carena +10 mm	001-132195001	865
Profil U rozšíření Carena +20 mm	001-133195001	933
Profil U rozšíření Almatea DWJ, KDJ, KDD +20 mm	001-110195001	1 000
Profil U rozšíření Almatea DWJ, KDJ, KDD +40 mm	001-111195001	1 403
Profil U rozšíření Torrenta +20 mm	001-110185001	933
Profil U rozšíření Torrenta +40 mm	001-111185001	1 336
Profil U rozšíření Treviso DW +20 mm	001-128190001	1 000
Profil U rozšíření Treviso DW +40 mm	001-129190001	1 470
Profil U rozšíření Twist +20 mm	001-141190001	1 201
Profil U rozšíření Twist +40 mm	001-142190001	1 403
Profil U rozšíření Premium, Premium Plus[1] +20 mm	001-126190001	1 201
Profil U rozšíření Premium, Premium Plus[1] +40 mm	001-127190001	1 470
Profil U rozšíření Premium Plus DWJ/DWD +20 mm	001-130190001	1 403
Profil U rozšíření Premium Plus DWJ/DWD +40 mm	001-131190001	1 604
Profil U rozšíření Eos +20 mm	001-137197001	1 873
Profil U rozšíření Eos +20 mm	001-137195001	1 873
Profil U rozšíření Eos +40 mm	001-138195001	2 209
Profil U rozšíření Eos II PDD/KDJ/KDS/KDD/DWJ/DWS +20 mm	001-110195001	**1 000**
Profil U rozšíření Eos II PDD/KDJ/KDS/KDD/DWJ/DWS +40 mm	001-111195001	1 403
Profil U rozšíření Eos II Walk-in/KDS/DWD+S/DWD+2S +20 mm	001-110197001	1 067
Profil U rozšíření Eos II Walk-in/KDS/DWD+S/DWD+2S +40 mm	001-111197001	1 537
Profil U rozšíření Eos II DWD+S +20 mm	001-137197001	1 873
Profil U rozšíření Eos II DWJ +20 mm	001-137195001	1 873
Profil U rozšíření Eos II DWJ +40 mm	001-138195001	2 209
Profil U rozšíření Classic chrom +20 mm	001-112185001	798
Profil U rozšíření Classic chrom +40 mm	001-124185001	1 470
Profil U rozšíření Classic bílý +20 mm	001-112185004	798
Profil U rozšíření Classic bílý +40 mm	001-124185004	1 470
Profil U rozšíření Vesta +20 mm	001-120150001	865
Profil U rozšíření Vesta +40 mm	001-121150001	1 000

[1] pouze tyto modely A, B, E, C / D, P.
Nemůžete kombinovat rozšiřující profily společně.

HORIZONTÁLNÍ LIŠTA

Specifikace		Kód výrobku	Cena včetně DPH
Horizontální lišta Eos i Eos II, Fuenta New, Essenza New pro montáž bez prahové lišty[2]	levá	007-106700500	462
	pravá	007-106700600	462
Horizontální lišta Eos PDD pro montáž bez prahové lišty	levá	007-106301100	597
	pravá	007-106301200	597
Horizontální lišta Eos II PDD, Fuenta New PDD, Essenza New PDD pro montáž bez prahové lišty	levá	007-106700100	530
	pravá	007-106700200	530
Horizontální lišta Euphoria pro montáž bez prahové lišty[2]	levá	007-108200100	462
	pravá	007-108200200	462
Horizontální lišta Euphoria PDD pro montáž bez prahové lišty	levá	007-108200300	530
	pravá	007-108200400	530

[2] s vy jímkou koutů čtvrtkruhových. K modelu KDD-B je nutno objednat 4 vertikální lišty.

VZPĚRA (SET)

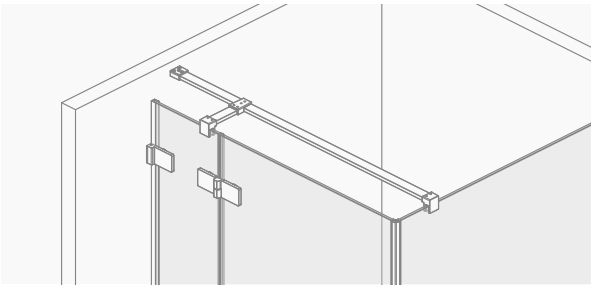

Sada obsahuje:
- stabilizační držák pro skla 2ks,
- stabilizáční držák na zeď 1 ks
- stabilizáční držák střední 1 ks
- profilový držák L 1500(sebe protínající) 1ks. Č.: 6KWK1

Kód výrobku 6KWK1
Maloobchodní cena: **2 723**
Držák se instaluje do koutu s tloušťkou skla 6 mm.

RadaDrain

Velmi často jsou sprchové kouty instalovány přímo na podlahu bez použití tradiční sprchové vaničky. Takové řešení se často používá ve veřejných prostorách, sanitárních zařízení, v hotelích, nemocnicích, sportovištích a koupelnách, které využívají senioři a zdravotně postižení. Také se těší rostoucí oblibě mezi privátními investory. Mnozí z nás, vidí toto jako řešení, ale nejsou přesvědčeni o jeho voděodolnosti.

Z tohoto důvodu, když se rozšiřuje náš sortiment moderních a funkčních sprchovích desek, jsme věnovali zvláštní pozornost tomu, aby bylo zajištěno řešení, které bude 100% vodotěsné. Sprchové desky Radadaway s vestavěným žlabem nebo odtokovou vpustí, jsou uzpůsobeny na zvýšení odtokové kapacity. Sprchová deska je speciálně tvarovaná s mírným sklonem 2% směrem k odtoku. Toto usnadňuje správné položení dlaždic, které zabrání rozlití vody po podlaze koupelny, která se často stává v případě nesprávného sklonu podlahy v oblasi sprchového koutu.

Povrch sprchové desky je pokryt vysoce kvalitní těsnící menbránou. Která umožňuje položit ji na stěnu a podlahu mimo sprchový kout, a tím zaručuje stoprocentní hydroizolaci. Další výhodou našeho navrženého systému je rychlá a jednoduchá instalace.

Široký sortiment zahrnuje čtvrtkruhové, obdélníkové a čtvercové sprchové desky s kompletním žlabem nebo vpustí. V obdélníkových vaničkách s odpadním potrubím může být nainsalován kratší nebo delší stranou sprchové desky. Výběr z pěti druhů připravených vpustí a dvou typů žlabů jsou uzpůsobeny na různé tloušťky dlaždic.

Pokud žádný ze standardních typů nesplňuje Vaše očekávání, vyrábíme také žlaby šité na míru individuálním potřebám. Pro příznivce tradičních betonových potěrů jsme připravili odtokový žlab se snadným nastavením výšky, včetně manžet pro utěsnění dvou typů žlabů přizpůsobených na desky různé tloušťky a pět druhů mřížek roštů.

Naše nabídka je doplněna o vodotěsnou membránou a jiné těsnící příslušenství. Jsou navrženy tak, aby byly použity ve vlhkých zónách v privátních a veřejných budovách.

Sprchové desky a odtokové žlaby

Instalace sprchové desky

Instalace sprchové desky

JE TO TAK SNADNÉ

Dva způsoby montáže

1. Základ z polystyrenu.

1

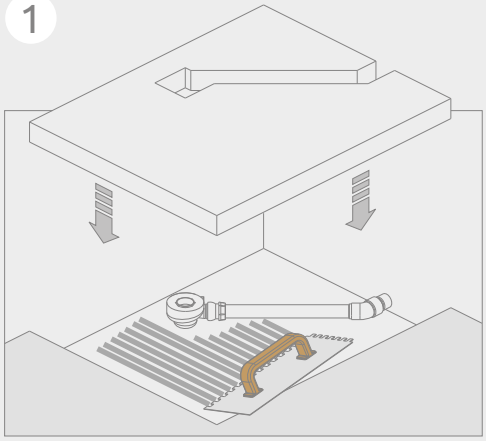

2

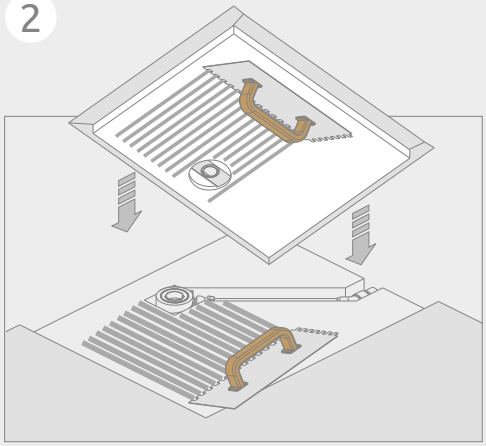

3

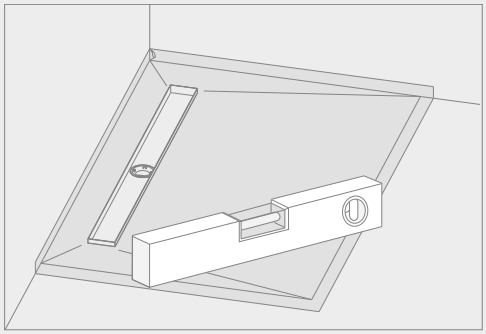

2. Základna z betonu.

1

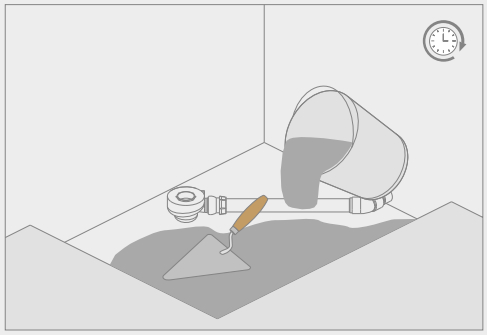

2

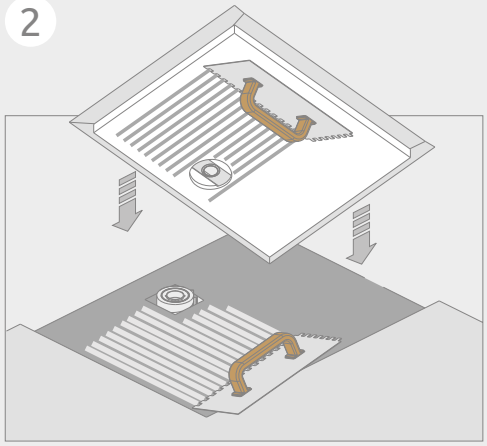

3

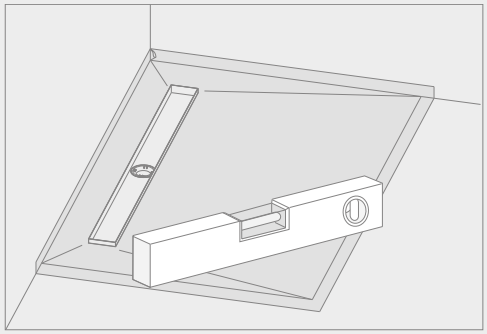

Sprchová deska s odtokovým žlabem

RadaDrain

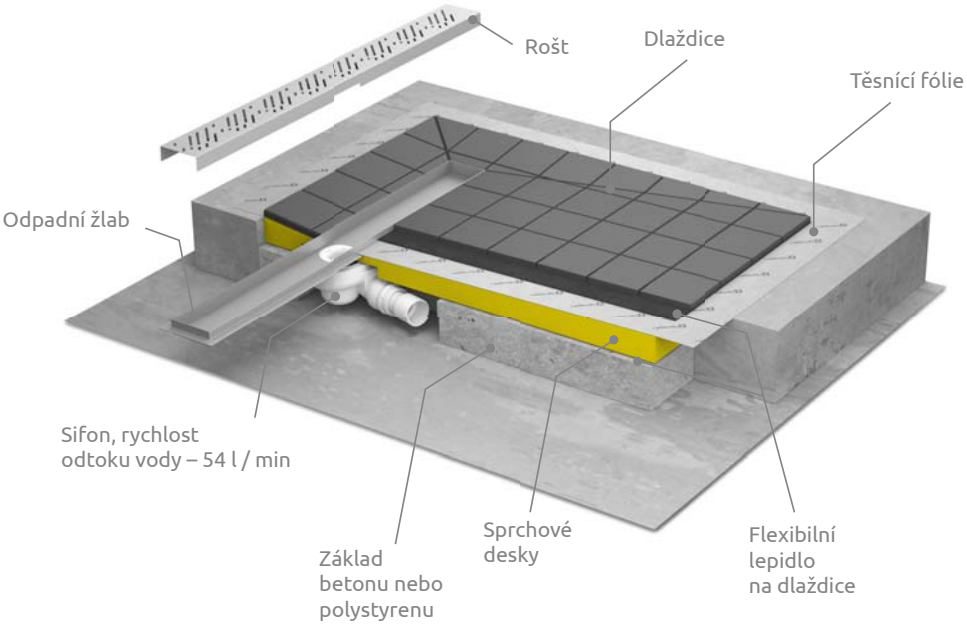

Vzory roštů

B – Basic (pro položení dlaždice)

F – Květiny

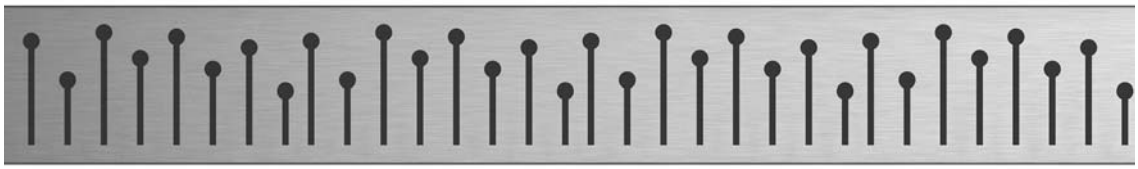

Q – Čtverce

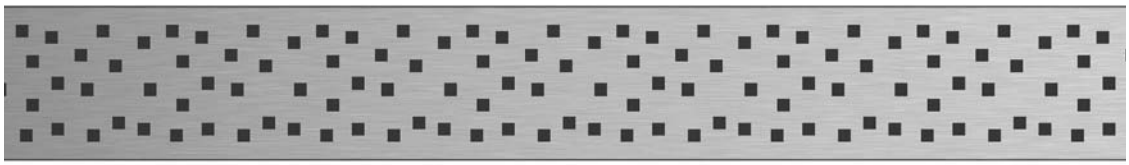

R – Déšť

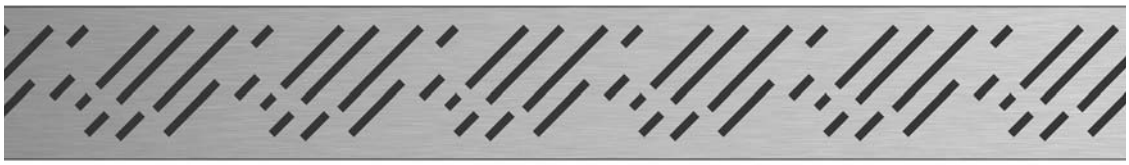

S – Ocel

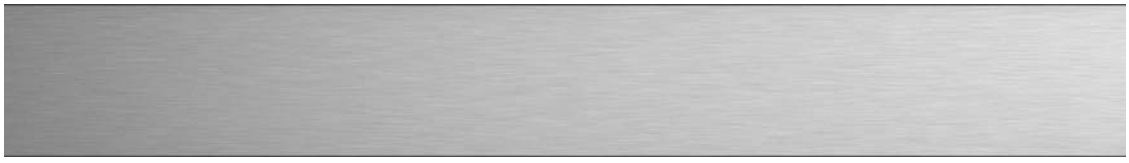

V tabulce kódu by „x“ mělo být nahrazeno symbolem vybraného vzoru mřížky.

Sprchová deska s liniovým žlabem

Produkt vhodný pro osoby se zdravotním postižením

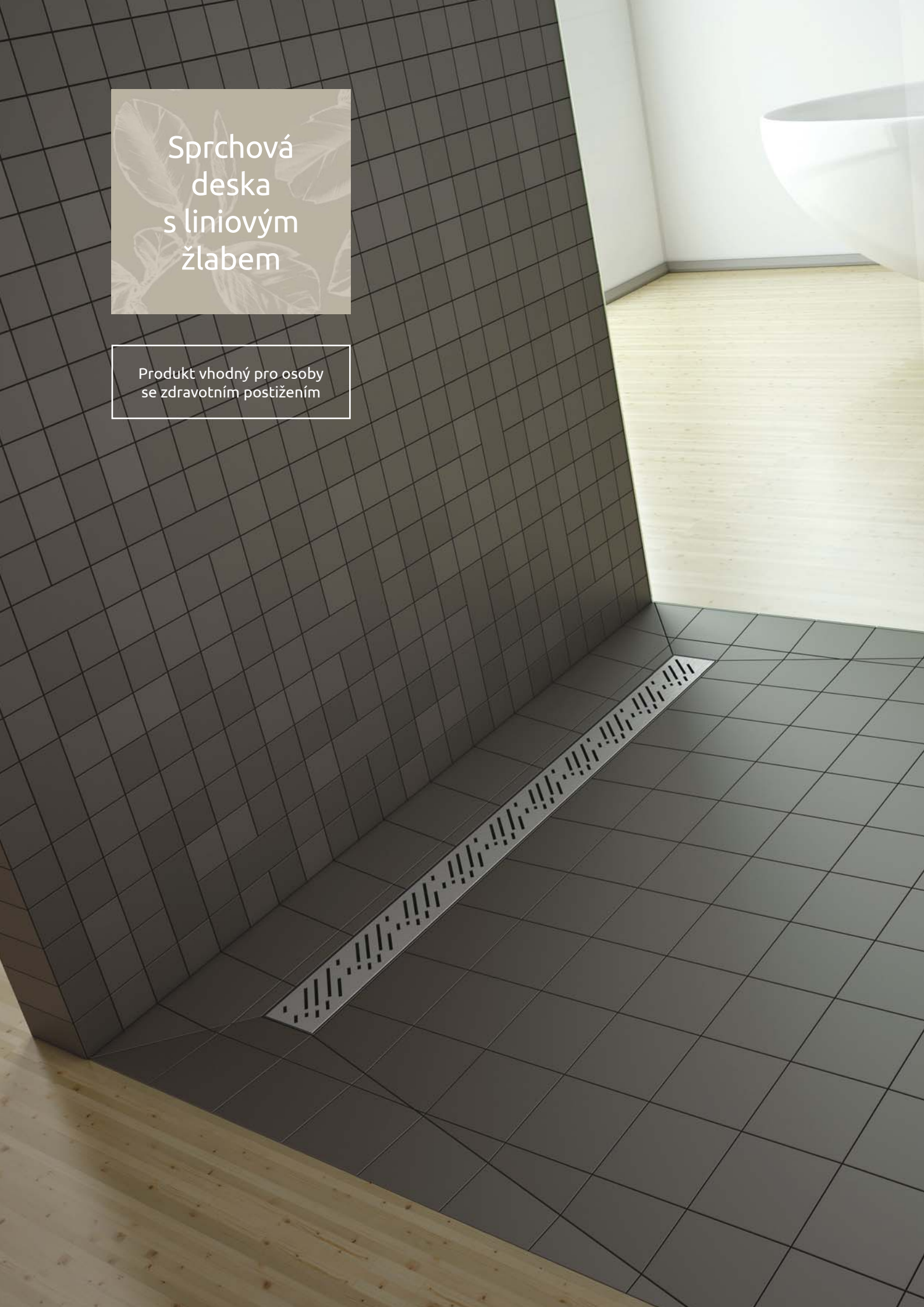

Čtvercové sprchové desky s odtokovým žlabem

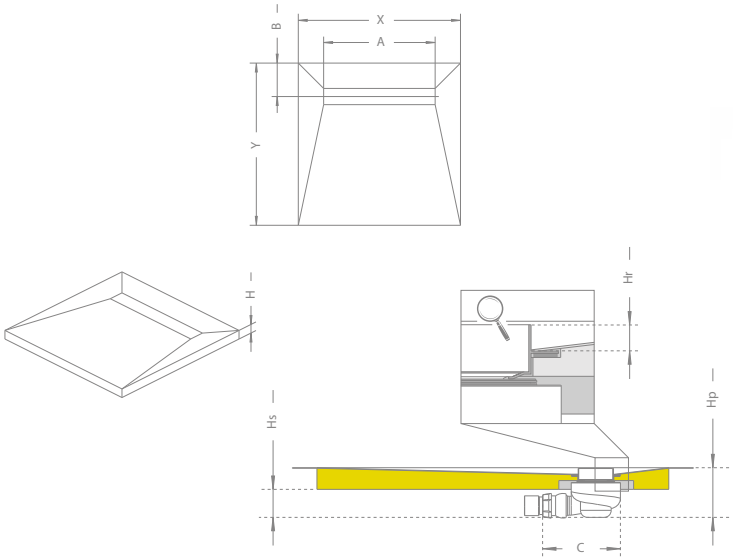

Čtvercové sprchové desky pro dlažbu o tloušťce 8 až 12 mm

Při objednání uveďte kódy 3 dílů: označení vaničky, mřížky a sifonu.

Kód sprchové desky	Rozměr vaničky *	Kód mřížky	Délka liniového žlabu	Kód výrobku sifonu	Cena včetně DPH
5CL0808A	790*790	5R055X	550	5SL1	8 861
5CL0909A	890*890	5R065X	650	5SL1	9 217
5CL1010A	990*990	5R075X	750	5SL1	9 859
5CL1111A	1090*1090	5R085X	850	5SL1	10 786
5CL1212A	1190*1190	5R095X	950	5SL1	11 641

Kód výrobku	X	Y	H	A	B	Hr	Hs	Hp	C
5CL0808A	790	790	48	550	165	15	60	108	180
5CL0909A	890	890	48	650	165	15	60	108	180
5CL1010A	990	990	48	750	165	15	60	108	180
5CL1111A	1090	1090	48	850	165	15	60	108	180
5CL1212A	1190	1190	48	950	165	15	60	108	180

X – by měly být nahrazeny kódem mřížky:
B – Základní (vestavění na dlažbu), F – Květiny, Q – Čtvece, R – Déšť, S – Ocel.
Modely označené šedě – doba dodání do 2 týdnů.

Čtvercové sprchové desky pro dlažbu o tloušťce 5 až 7 mm

Kód sprchové desky	Rozměr vaničky *	Kód mřížky	Délka liniového žlabu	Kód výrobku sifonu	Cena včetně DPH
5CL0808B	790*790	5R055X	550	5SL1	8 861
5CL0909B	890*890	5R065X	650	5SL1	9 217
5CL1010B	990*990	5R075X	750	5SL1	9 859
5CL1111B	1090*1090	5R085X	850	5SL1	10 786
5CL1212B	1190*1190	5R095X	950	5SL1	11 641

Kód výrobku	X	Y	H	A	B	Hr	Hs	Hp	C
5CL0808B	790	790	48	550	165	10	70	118	180
5CL0909B	890	890	48	650	165	10	70	118	180
5CL1010B	990	990	48	750	165	10	70	118	180
5CL1111B	1090	1090	48	850	165	10	70	118	180
5CL1212B	1190	1190	48	950	165	10	70	118	180

X – by měly být nahrazeny kódem mřížky:
B – Základní (vestavění na dlažbu), F – Květiny, Q – Čtvece, R – Déšť, S – Ocel.
Modely označené šedě – doba dodání do 2 týdnů.

* Viz Pokyny k instalaci sprchového koutu.

Sprchové desky s odtokovým žlabem na delší straně

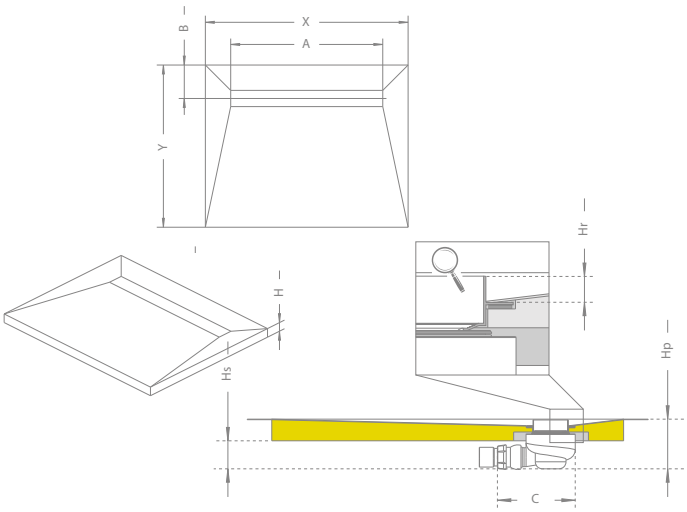

Sprchové desky pro dlažbu o tloušťce 8 až 12 mm

Při objednání uveďte kódy 3 dílů: označení vaničky, mřížky a sifonu.

Kód sprchové desky	Rozměr vaničky *	Kód mřížky	Délka liniového žlabu	Kód výrobku sifonu	Cena včetně DPH
5DLA0908A	890*790	5R065X	650	5SL1	9 146
5DLA1008A	990*790	5R075X	750	5SL1	9 716
5DLA1009A	990*890	5R075X	750	5SL1	9 788
5DLA1108A	1090*790	5R085X	850	5SL1	10 572
5DLA1109A	1090*890	5R085X	850	5SL1	10 714
5DLA1208A	1190*790	5R095X	950	5SL1	11 071
5DLA1209A	1190*890	5R095X	950	5SL1	11 285
5DLA1408A	1390*790	5R115X	1150	5SL1	12 211
5DLA1409A	1390*890	5R115X	1150	5SL1	12 354
5DLA1608A	1590*790	5R115X	1150	5SL1	12 710
5DLA1609A	1590*890	5R115X	1150	5SL1	12 924
5DLA1708A	1690*790	5R115X	1150	5SL1	12 782
5DLA1709A	1690*890	5R115X	1150	5SL1	12 996

Kód výrobku	X	Y	H	A	B	Hr	Hs	Hp	C
5DLA0908A	890	790	48	650	165	15	60	108	180
5DLA1008A	990	790	48	750	165	15	60	108	180
5DLA1009A	990	890	48	750	165	15	60	108	180
5DLA1108A	1090	790	48	850	165	15	60	108	180
5DLA1109A	1090	890	48	850	165	15	60	108	180
5DLA1208A	1190	790	48	950	165	15	60	108	180
5DLA1209A	1190	890	48	950	165	15	60	108	180
5DLA1408A	1390	790	48	1150	165	15	60	108	180
5DLA1409A	1390	890	48	1150	165	15	60	108	180
5DLA1608A	1590	790	58	1150	165	15	50	108	180
5DLA1609A	1590	890	58	1150	165	15	50	108	180
5DLA1708A	1690	790	58	1150	165	15	50	108	180
5DLA1709A	1690	890	58	1150	165	15	50	108	180

X – by měly být nahrazeny kódem mřížky:
B – Základní (vestavění na dlažbu), F – Květiny, Q – Čtvece, R – Déšť, S – Ocel.
Modely označené šedě – doba dodání do 2 týdnů.

Sprchové desky pro dlažbu o tloušťce 5 až 7 mm

Kód sprchové desky	Rozměr vaničky *	Kód mřížky	Délka liniového žlabu	Kód výrobku sifonu	Cena včetně DPH
5DLA0908B	890*790	5R065X	650	5SL1	9 146
5DLA1008B	990*790	5R075X	750	5SL1	9 716
5DLA1009B	990*890	5R075X	750	5SL1	9 788
5DLA1108B	1090*790	5R085X	850	5SL1	10 572
5DLA1109B	1090*890	5R085X	850	5SL1	10 714
5DLA1208B	1190*790	5R095X	950	5SL1	11 071
5DLA1209B	1190*890	5R095X	950	5SL1	11 285
5DLA1408B	1390*790	5R115X	1150	5SL1	12 211
5DLA1409B	1390*890	5R115X	1150	5SL1	12 354
5DLA1608B	1590*790	5R115X	1150	5SL1	12 710
5DLA1609B	1590*890	5R115X	1150	5SL1	12 924
5DLA1708B	1690*790	5R115X	1150	5SL1	12 782
5DLA1709B	1690*890	5R115X	1150	5SL1	12 996

Kód výrobku	X	Y	H	A	B	Hr	Hs	Hp	C
5DLA0908B	890	790	48	650	165	10	70	118	180
5DLA1008B	990	790	48	750	165	10	70	118	180
5DLA1009B	990	890	48	750	165	10	70	118	180
5DLA1108B	1090	790	48	850	165	10	70	118	180
5DLA1109B	1090	890	48	850	165	10	70	118	180
5DLA1208B	1190	790	48	950	165	10	70	118	180
5DLA1209B	1190	890	48	950	165	10	70	118	180
5DLA1408B	1390	790	48	1150	165	10	70	118	180
5DLA1409B	1390	890	48	1150	165	10	70	118	180
5DLA1608B	1590	790	58	1150	165	10	60	118	180
5DLA1609B	1590	890	58	1150	165	10	60	118	180
5DLA1708B	1690	790	58	1150	165	10	60	118	180
5DLA1709B	1690	890	58	1150	165	10	60	118	180

X – by měly být nahrazeny kódem mřížky:
B – Základní (vestavění na dlažbu), F – Květiny, Q – Čtvece, R – Déšť, S – Ocel.
Modely označené šedě – doba dodání do 2 týdnů.

* Viz Pokyny k instalaci sprchového koutu.

Maloobchodní ceny jsou v Kč. Rozměry jsou v mm.

Sprchové desky s odtokovým žlaben na kratší straně

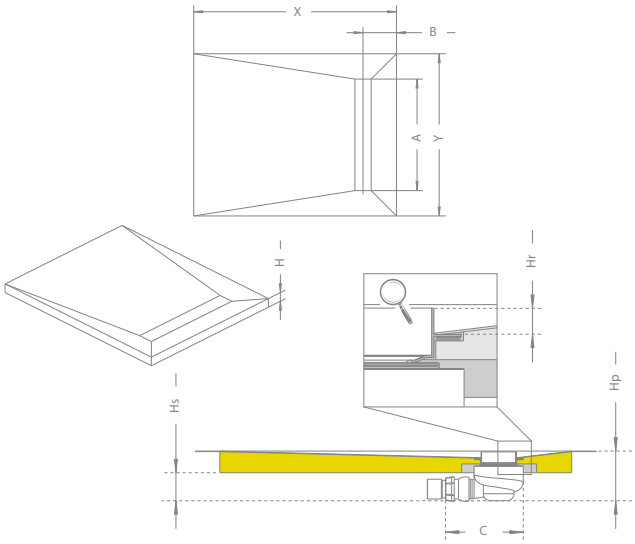

Sprchové desky pro dlažbu o tloušťce 8 až 12 mm

Při objednání uveďte kódy 3 dílů: označení vaničky, mřížky a sifonu.

Kód sprchové desky	Rozměr vaničky *	Kód mřížky	Délka liniového žlabu	Kód výrobku sifonu	Cena včetně DPH
5DLB0908A	890*790	5R055X	550	5SL1	8 861
5DLB1008A	990*790	5R055X	550	5SL1	8 932
5DLB1009A	990*890	5R065X	650	5SL1	9 289
5DLB1108A	1090*790	5R055X	550	5SL1	9 360
5DLB1109A	1090*890	5R065X	650	5SL1	9 716
5DLB1208A	1190*790	5R055X	550	5SL1	9 360
5DLB1209A	1190*890	5R065X	650	5SL1	9 788

Kód výrobku	X	Y	H	A	B	Hr	Hs	Hp	C
5DLB0908A	890	790	48	550	165	15	60	108	180
5DLB1008A	990	790	48	550	165	15	60	108	180
5DLB1009A	990	890	48	650	165	15	60	108	180
5DLB1108A	1090	790	48	550	165	15	60	108	180
5DLB1109A	1090	890	48	650	165	15	60	108	180
5DLB1208A	1190	790	48	550	165	15	60	108	180
5DLB1209A	1190	890	48	650	165	15	60	108	180

X – by měly být nahrazeny kódem mřížky:
B – Základní (vestavění na dlažbu), F – Květiny, Q – Čtvece, R – Déšť, S – Ocel.
Modely označené šedě – doba dodání do 2 týdnů.

Sprchové desky pro dlažbu o tloušťce 5 až 7 mm

Kód sprchové desky	Rozměr vaničky *	Kód mřížky	Délka liniového žlabu	Kód výrobku sifonu	Cena včetně DPH
5DLB0908B	890*790	5R055X	550	5SL1	8 861
5DLB1008B	990*790	5R055X	550	5SL1	8 932
5DLB1009B	990*890	5R065X	650	5SL1	9 289
5DLB1108B	1090*790	5R055X	550	5SL1	9 360
5DLB1109B	1090*890	5R065X	650	5SL1	9 716
5DLB1208B	1190*790	5R055X	550	5SL1	9 360
5DLB1209B	1190*890	5R065X	650	5SL1	9 788

Kód výrobku	X	Y	H	A	B	Hr	Hs	Hp	C
5DLB0908B	890	790	48	550	165	10	70	118	180
5DLB1008B	990	790	48	550	165	10	70	118	180
5DLB1009B	990	890	48	650	165	10	70	118	180
5DLB1108B	1090	790	48	550	165	10	70	118	180
5DLB1109B	1090	890	48	650	165	10	70	118	180
5DLB1208B	1190	790	48	550	165	10	70	118	180
5DLB1209B	1190	890	48	650	165	10	70	118	180

X – by měly být nahrazeny kódem mřížky:
B – Základní (vestavění na dlažbu), F – Květiny, Q – Čtvece, R – Déšť, S – Ocel.
Modely označené šedě – doba dodání do 2 týdnů.

* Viz Pokyny k instalaci sprchového koutu.

Sprchové desky s odtokovou vpustí

Produkt vhodný pro osoby se zdravotním postižením

Sprchové desky s odtokovou vpustí

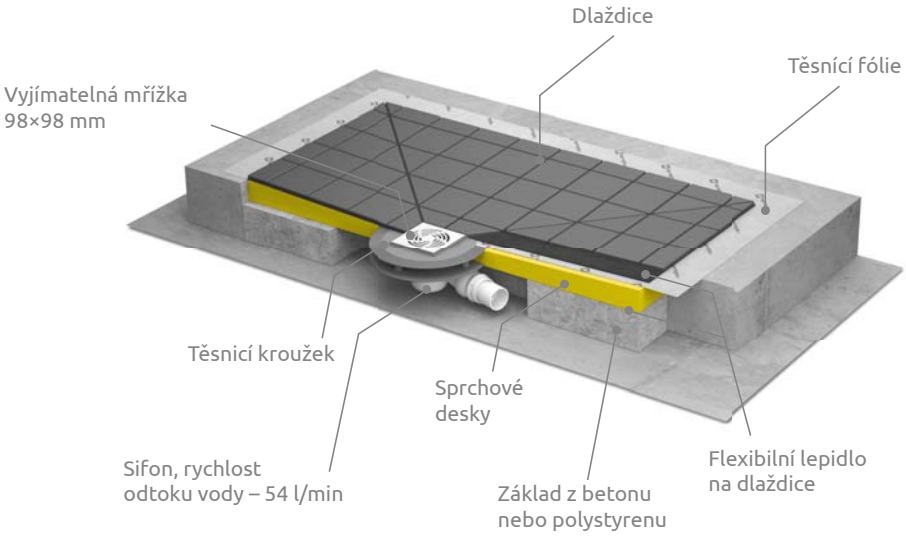

Sprchové desky čtvercové s odpadovou vpustí

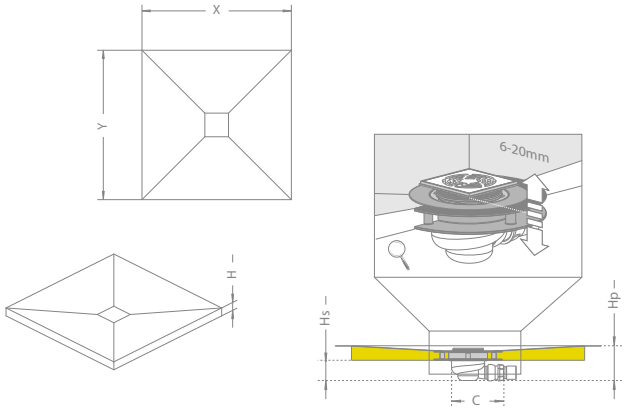

Při objednání uveďte kódy 3 dílů: označení vaničky, mřížky a sifonu.

Kód sprchové desky	Rozměr vaničky *	Kód výrobku vpusti	Kód výrobku sifonu	Cena včetně DPH
5CK0808	790*790	5K01	5SK1	5 653
5CK0909	890*890	5K01	5SK1	5 867
5CK1010	990*990	5K01	5SK1	5 938
5CK1111	1090*1090	5K01	5SK1	6 437
5CK1212	1190*1190	5K01	5SK1	6 722

Modely označené šedě – doba dodání do 2 týdnů.

Kód výrobku	X	Y	H	Hs	Hp	C
5CK0808	790	790	48	65	113	180
5CK0909	890	890	48	65	113	180
5CK1010	990	990	48	65	113	180
5CK1111	1090	1090	48	65	113	180
5CK1212	1190	1190	48	65	113	180

* Viz Pokyny k instalaci sprchového koutu.

Maloobchodní ceny jsou v Kč. Rozměry jsou v mm.

Obdélníková sprchová vanička s odtokovou vpustí

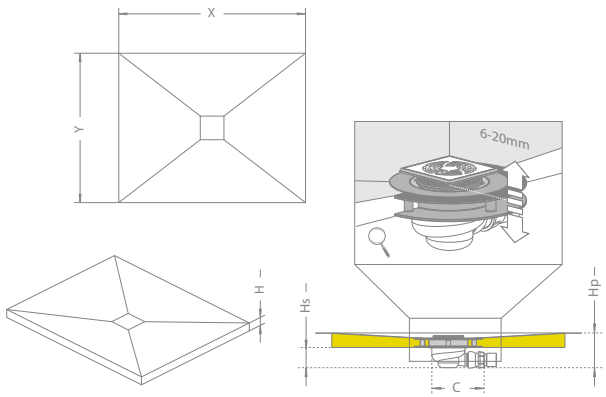

Při objednání uveďte kódy 3 dílů: označení vaničky, mřížky a sifonu.

Kód sprchové desky	Rozměr vaničky *	Kód výrobku vpusti	Kód výrobku sifonu	Cena včetně DPH
5DK0908	890*790	5K01	5SK1	5 724
5DK1008	990*790	5K01	5SK1	5 795
5DK1009	990*890	5K01	5SK1	5 938
5DK1108	1090*790	5K01	5SK1	6 152
5DK1109	1090*890	5K01	5SK1	6 294
5DK1208	1190*790	5K01	5SK1	6 223
5DK1209	1190*890	5K01	5SK1	6 366
5DK1408	1390*790	5K01	5SK1	6 366
5DK1409	1390*890	5K01	5SK1	6 508
5DK1608	1590*790	5K01	5SK1	6 865
5DK1609	1590*890	5K01	5SK1	7 079
5DK1708	1690*790	5K01	5SK1	6 936
5DK1709	1690*890	5K01	5SK1	7 150

Modely označené šedě – doba dodání do 2 týdnů.
* Viz Pokyny k instalaci sprchového koutu.

Kód výrobku	X	Y	H	Hs	Hp	C
5DK0908	890	790	48	65	113	180
5DK1008	990	790	48	65	113	180
5DK1009	990	890	48	65	113	180
5DK1108	1090	790	48	65	113	180
5DK1109	1090	890	48	65	113	180
5DK1208	1190	790	48	65	113	180
5DK1209	1190	890	48	65	113	180
5DK1408	1390	790	48	65	113	180
5DK1409	1390	890	48	65	113	180
5DK1608	1590	790	58	68	126	180
5DK1609	1590	890	58	68	126	180
5DK1708	1690	790	58	68	126	180
5DK1709	1690	890	58	68	126	180

Maloobchodní ceny jsou v Kč. Rozměry jsou v mm.

Čtvrtkruhová sprchová deska s odtokovou vpustí

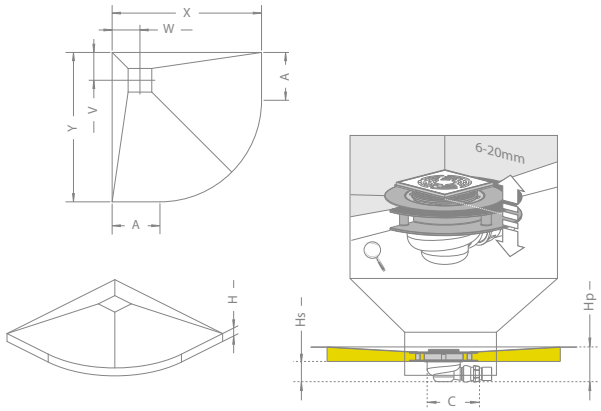

Při objednání uveďte kódy 3 dílů: označení vaničky, mřížky a sifonu.

Kód sprchové desky	Rozměr vaničky *	Kód výrobku vpusti	Kód výrobku sifonu	Cena včetně DPH
5AK0808	790*790	5K01	5SK1	5 653
5AK0909	890*890	5K01	5SK1	5 867
5AK1010	990*990	5K01	5SK1	5 938

Modely označené šedě – doba dodání do 2 týdnů.

Kód výrobku	X	Y	H	Hs	A	V	W	Hp	C
5AK0808	790	790	48	65	260	180	180	113	180
5AK0909	890	890	48	68	360	180	180	113	180
5AK1010	990	990	48	68	460	180	180	113	180

Asymetrická čtvrtkruhová deska s odtokovou vpustí

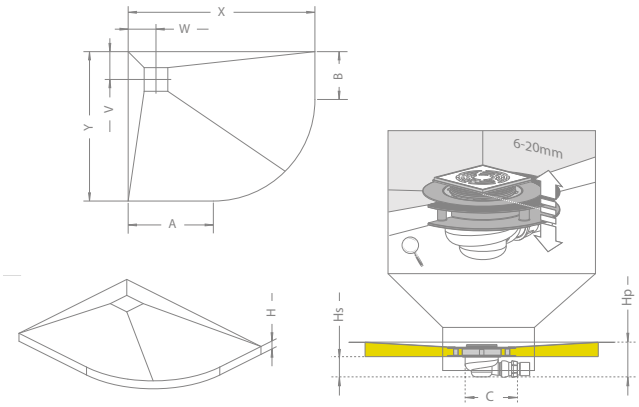

Obrázek znázorňuje levou variantu

Při objednání uveďte kódy 3 dílů: označení vaničky, mřížky a sifonu.

Kód sprchové desky	Rozměr vaničky *	Kód výrobku vpusti	Kód výrobku sifonu	Cena včetně DPH
5EK1008L	990*790L	5K01	5SK1	5 795
5EK1008R	990*790R	5K01	5SK1	5 795

Modely označené šedě – doba dodání do 2 týdnů.

Kód výrobku	X	Y	H	Hs	A	B	V	W	Hp	C
5EK1008L	990	790	48	65	460	260	180	180	113	180
5EK1008R	790	990	48	65	260	460	180	180	113	180

* Viz Pokyny k instalaci sprchového koutu.

Liniový odtokový žlab

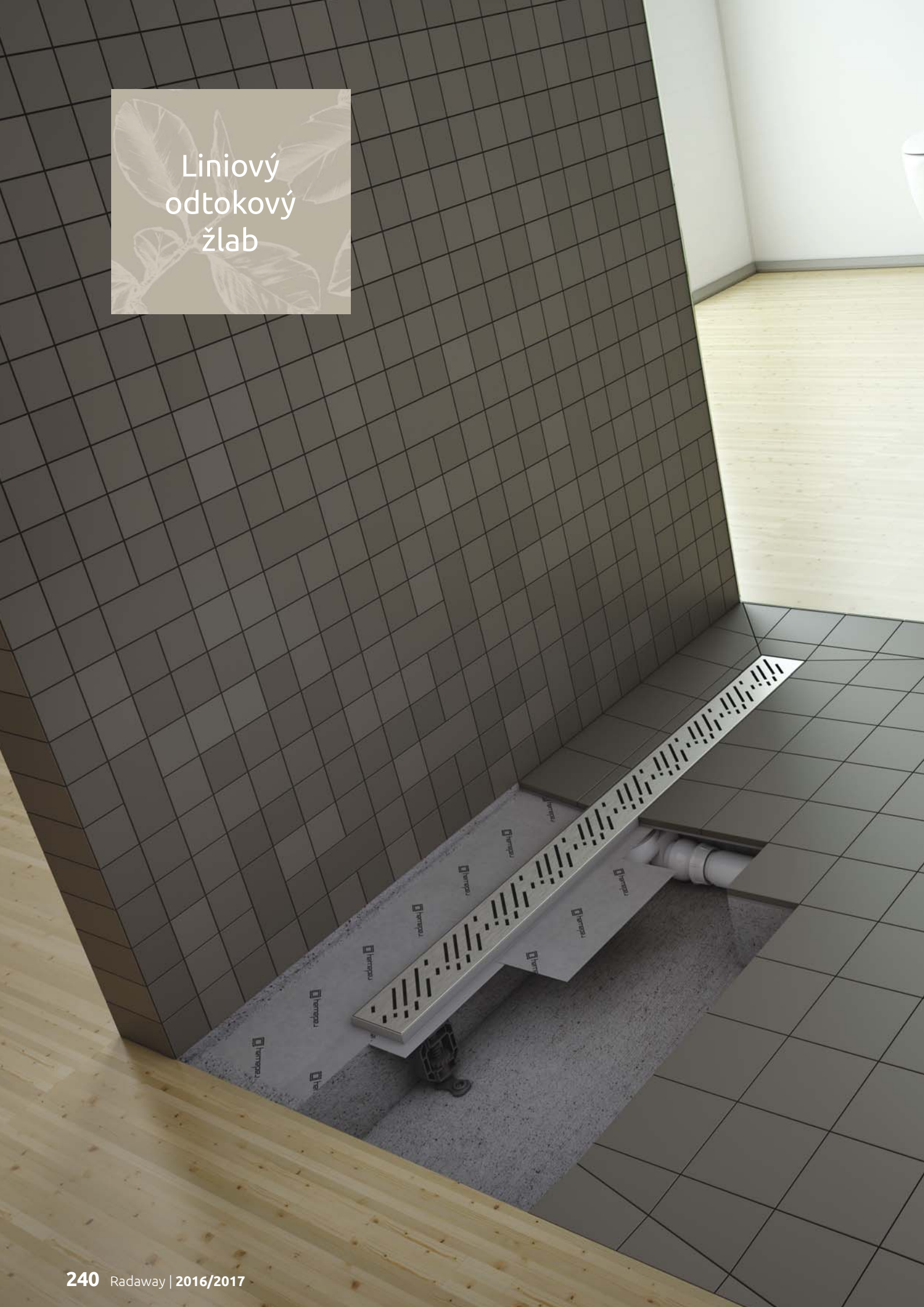

Liniový sprchový žlab

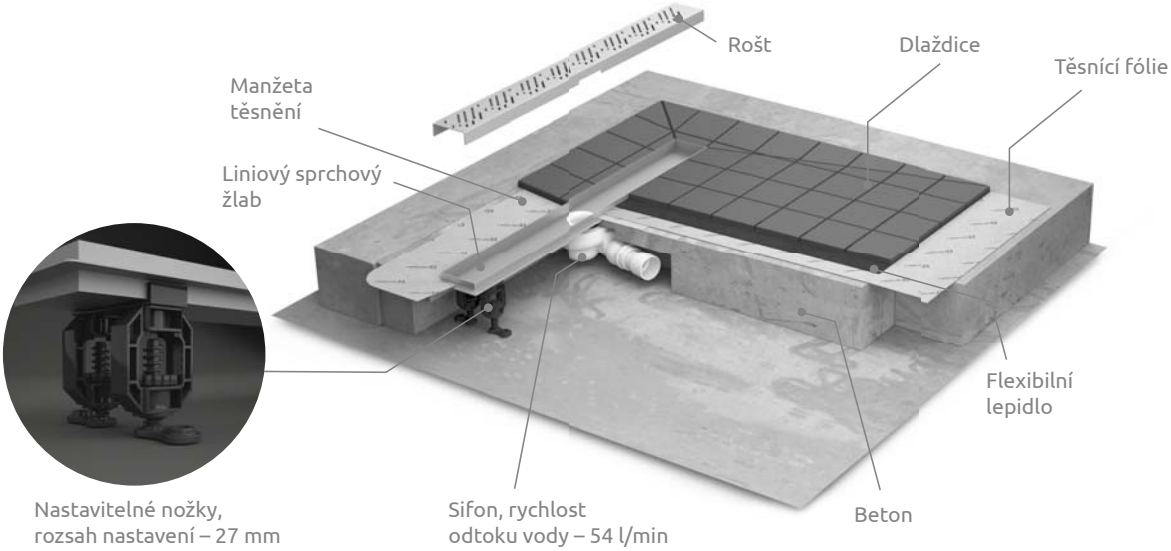

Vzory roštů

B – Basic (pro budování dlaždice)

F – Květiny

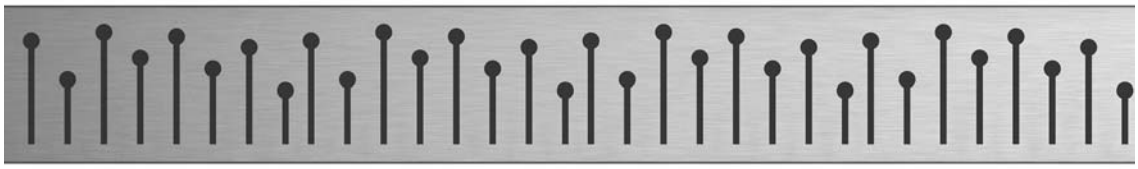

Q – Čtverce

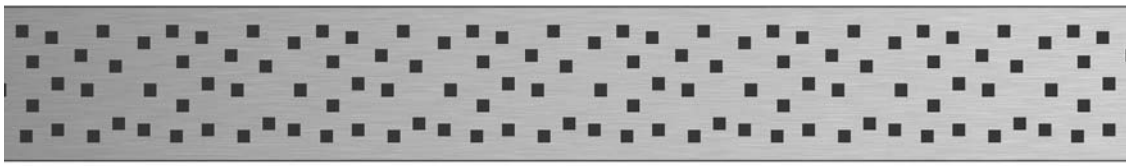

R – Déšť

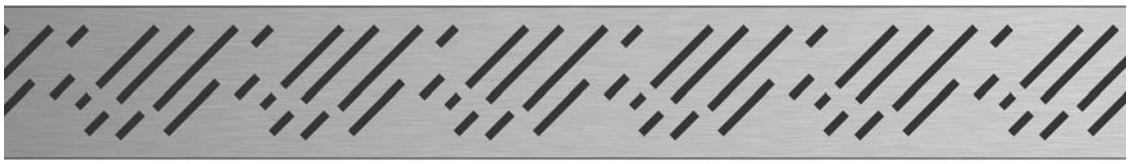

S – Ocel

V tabulce kódu by „x“ mělo být nahrazeno symbolem vybraného vzoru mřížky.

Liniový odtokový žlab

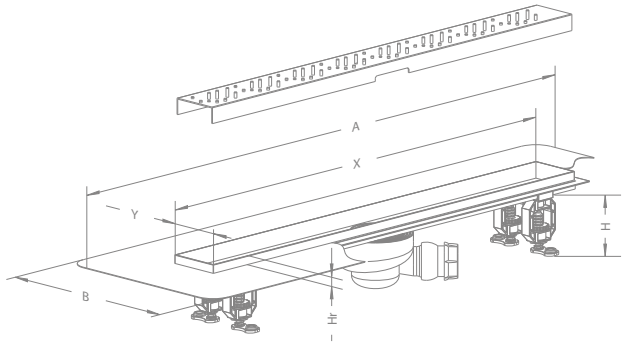

Odtokový žlab určený pro keramické obklady s tloušťkou 8-12 mm

Kód odtokového žlabu	Kód mřížky	Délka liniového žlabu	Cena včetně DPH
5L055A	5R055X	550	5 926
5L065A	5R065X	650	6 188
5L075A	5R075X	750	6 646
5L085A	5R085X	850	7 039
5L095A	5R095X	950	7 497
5L105A	5R105X	1050	7 956
5L115A	5R115X	1150	8 348

Kód výrobku	X	Y	A	B	H	Hr
5L055A	550	80	772	300	79-106	15
5L065A	650	80	872	300	79-106	15
5L075A	750	80	972	300	79-106	15
5L085A	850	80	1072	300	79-106	15
5L095A	950	80	1172	300	79-106	15
5L105A	1050	80	1272	300	79-106	15
5L115A	1150	80	1372	300	79-106	15

V tabulce kódu by „x“ mělo být nahrazeno symbolem vybraného vzoru mřížky:
B – Basic (vestavění na dlažbu), F – Květiny, Q – Čtverce, R – Déšť, S – Ocel.

Odtokový žlab určený pro keramické obklady s tloušťkou 5-7 mm

Kód odtokového žlabu	Kód mřížky	Délka liniového žlabu	Cena včetně DPH
5L055B	5R055X	550	5 926
5L065B	5R065X	650	6 188
5L075B	5R075X	750	6 646
5L085B	5R085X	850	7 039
5L095B	5R095X	950	7 497
5L105B	5R105X	1050	7 956
5L115B	5R115X	1150	8 348

Kód výrobku	X	Y	A	B	H	Hr
5L055B	550	80	772	300	79-106	10
5L065B	650	80	872	300	79-106	10
5L075B	750	80	972	300	79-106	10
5L085B	850	80	1072	300	79-106	10
5L095B	950	80	1172	300	79-106	10
5L105B	1050	80	1272	300	79-106	10
5L115B	1150	80	1372	300	79-106	10

V tabulce kódu by „x“ mělo být nahrazeno symbolem vybraného vzoru mřížky:
B – Základní (vestavění na dlažbu), F – Květiny, Q – Čtvece, R – Déšť, S – Ocel.
Modely označené šedě – doba dodání do 2 týdnů.

Maloobchodní ceny jsou v Kč. Rozměry jsou v mm.

Těsnicí podložka

Těsnicí podložka je vyrobena z polyethylenové fólie pokrytá na obou stranách speciální flísovou výstuží pro přilepení lepidlem. Je navržen pro použití v tzv. „Mokré oblasti“ v objektech soukromích a veřejných. Vyberte vhodné lepidlo pro dobré přilnutí ke keramické dlaždici.

Výhody těsnicí podložky:
- zkracuje provedení práce, což umožňuje umístění dlaždice ihned po aplikaci
- zaručuje těsnění po celém povrchu
- je odolná vůči praskání podkladu
- poskytuje rovnoměrné tloušťky těsnící vrstvy
- je flexibilní a odolný proti zničení

Kód výrobku	Šířka v m	Délka v m	Maloobchodní cena za ks	Maloobchodní cena za roli
5M1001	1	1	290	290
5M1015	1	15	241	3 621

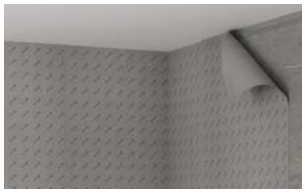

Ostatní těsnicí prostředky

Tyto prvky jsou vyrobeny z termoplastického elastického materiálu potaženého na obou stranách vlákny. Vyznačuje se vysokou pružností a odolností připojení k agresivním přípravkům. Účinně chrání proti vlhkosti, otěrům a trhlinkám v podkladu a mezi přechody, vytváří flexibilní a trvanlivé spojení.

Výhody:
- připojí se ke každým systémovým dlaždicím
- rohové těsnicí pásy ve vlhkých prostorách
- tvoří flexibilní a odolné spojení

Těsnicí pásky

Kód výrobku	Šířka v cm	Délka v cm	Měrná jednotka	Cena za 1 m	Cena maloobchodní za roli
5TU01	12	100	1 m.b.	78	78
5TU10	12	1000	10 m.b.	54	540
5TU50	12	5000	50 m.b.	53	2 632

Těsnění vnitřního rohu

Kód výrobku	Výška rohu	Délka	Měrná jednotka	Cena za 1 ks	Maloobchodní cena za balení
5NW01	60	120	1 ks.	106	106
5NW10	60	120	10 ks.	83,80	838

Rohové vnější těsnění

Kód výrobku	Výška rohu	Délka	Měrná jednotka	Cena za 1 ks	Maloobchodní cena za balení
5NZ01	60	105	1 ks.	106	106
5NZ10	60	105	10 ks.	83,80	838

Těsnění do zdi mezi trubky o průměru 10 až 24 mm

Kód výrobku	Průměr límce	Průměr pružné části	Průměr otvoru	Měrná jednotka	Cena za 1 ks	Maloobchodní cena za balení
5KUE01	100	35	8	1 ks.	153	153
5KUE10	100	35	8	10 ks.	131,60	1 316

Objednávka sprchové desky

radaway

Sprchová deska
s liniovým žlabem

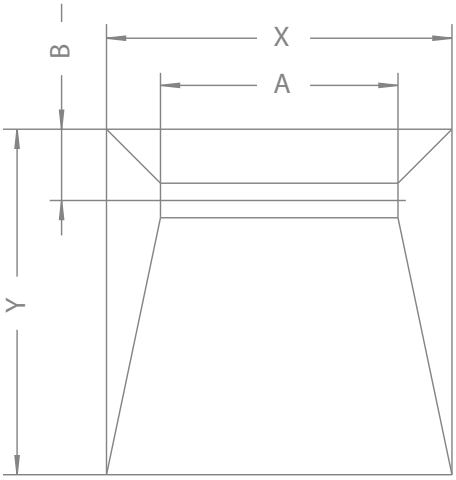

Rošt

B – Basic (pro budování dlaždice)	○
F – Květiny	○
Q – Čtverce	○
R – Déšť	○
S – Ocel	○

Typ žlabu

Pro dlažbu o tloušťce 8 až 12 mm	○
Pro dlažbu o tloušťce 5 až 7 mm	○

Sifon: 5SL1

Rozměr X [mm]	Rozměr Y [mm]	Rozměr A [mm]	Rozměr B [mm]
. (790-2000)	. (690-1400)	○ **550** (dla X 790-2000)	. (min. 125) (standard 165)
		○ **650** (dla X 890-2000)	
		○ **750** (dla X 990-2000)	
		○ **850** (dla X 1090-2000)	
		○ **950** (dla X 1190-2000)	
		○ **1050** (dla X 1290-2000)	
		○ **1150** (dla X 1390-2000)	

Sprchová deska
s odpadovou vpustí

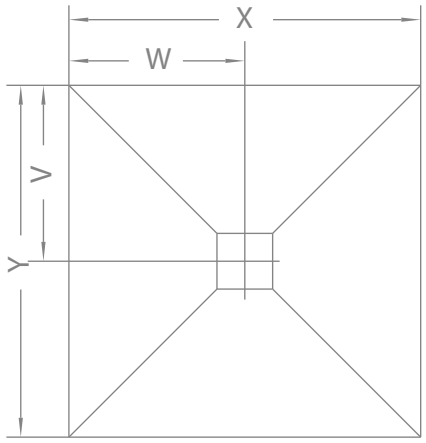

○ **Varianta A**

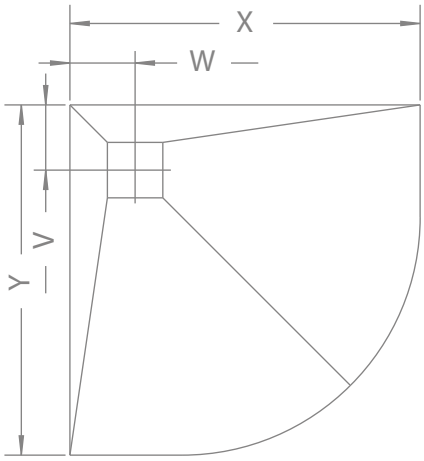

○ **Varianta B**

Sifon: 5SL1, Rošt: 5K01

Rozměr X [mm]	Rozměr Y [mm]	Rozměr V [mm]	Rozměr W [mm]
. (500-2000)	. (500-1400)	.	.

Nestandartní sprchové desky s žlaby:

- změňte rozměry sprchové desky (tvar a umístění odtoku beze změny)
  + 123 Kč Pro maloobchodní ceny sprchové desky
- změna umístění odpadu
  + 246 Kč k ceně sprchového žlabu
- změna umístění odpadu nebo změnit velikost(tvar beze změny)
  + 246 Kč k ceně sprchového žlabu
- změna tvaru bez ohledu na to, kde je odpadní potrubí
  + 369 Kč k ceně sprchového žlabu

Modely označené šedě – doba dodání do 2 týdnů.

VŠEOBECNÉ OBCHODNÍ PODMÍNKY

1 Předmět všeobecných obchodních podmínek.

Předmětem těchto všeobecných podmínek prodeje je stanovit vzájemná práva a povinnosti vyplývající z uzavření sluv mezi prodávajícím a kupujícím kupní smlouvou zboží.

2 Definice

Pro účely těchto obecných podmínek prodeje a použití následujících definic: „OPP„ - Obecné podmínky prodeje

„Prodávající„ - „FHU Sanika Catherine Weihrauch„ se sídlem v Poznani

„Zákazník“ - osoba která zboží nakupuje

„Zboží„ - sprchové kouty, sprchové vaničky, sprchové vaničky, vpusti, liniové žlaby ošetření na sprchové kouty a další položky v nabídce prodávajícího.

3 Obecná ustanovení

3.1 Následující obecné podmínky pro provádění dohod prodeje, dále jen „ obchodní podmínky“ platí pro všechny aktuální a budoucí smlouvy o prodeji od firmy F.H.U. Sanika Catherine Sídlo se nachází v Poznani, dále jen prodávající, zboží uvedené v každém případě, v pořadí, není-li v rámci písemného ustanovení uvedeno něco jiného.

3.2 Podpisem smlouvy Kupující bere na vědomí a tyto podmínky jsou závazné.

3.3 Prodávající si vyhrazuje právo uvádět do prodeje zboží se změnami strukturálními a které respektují technickou vhodnost použitého zboží.

4 Podmínky pro zahájení spolupráce

4.1 Zahájení spolupráce s kupujícím poskytuje prodávající Kupujícímu následujícímy dokumenty:

– Aktuální výpis z Národního soudního rejstříku kupujícímu nebo platným certifikátem o zápisu do rejstříku podnikání;

– Osvědčení o udělení identifikačního NIP;

– Osvědčení o udělení statistického čísla.

4.2 Pokud datum vstupu příjde v platnost OPP prodávající již spolupracuje s kupujícím, je kupující povinen poskytnout platné doklady uvedené Prodejci bod. 1. nejpozději při uzavření další smlouvy o prodeji.

5 Objednávka

5.1 Tržby za prodej zboží prodávajícímu, může probíhat dvěma způsoby:

a) prostřednictvím speciálního panelu na internetu kupující obdrží unikátní přihlašovací jméno a heslo od prodávajícího

b) Na základě písemných objednávek kupujícího. Prostřednictvím písemné formy smlouvy se rozumí:

– Odeslání objednávky e-mailem zdokumentovány číst potvrzovací zprávy

– Odeslání objednávky faxem zdokumentovaných důkazů původu

5.2 Objednávka musí obsahovat specifické znaky včetně:

– Název a katalogové číslo produktu,

– Množství a druh zboží,

– Přesné místo dodání zboží,

– Údaje o kupujícím.

6 Doba trvání smlouvy

6.1 Doba trvání smlouvy definuje práva prodávajícího v následujícím ustanovení.

6.2 Objednávky na skladování zboží (tj. zboží skladem u Prodejce) jsou realizovány v období ne kratší než 2 (dva) pracovních dnů ode dne obdržení objednávky ze strany prodávajícího. Objednávky na nestandardní zboží (vyrobené na žádost kupujícího) jsou realizovány ve lhůtě ne kratší než 5 (pět) týdnů ode dne potvrzení. Prodávající zašle potvrzení objednávky na zboží vlastní nebo pdf soubor generovaný z programu autora, tzv. „Konfiguratora sprchových koutů.„

7 Uzavření smlouvy

7.1 Prodávající na žádost Kupujícího zašle písemné potvrzení objednávky současně definuje termín smlouvy.

7.2 Kupní smlouva je uzavřena s fakturou DPH za zboží objednané kupujícím.

7.3 V případě, že je ustanovení písemné: Dohoda se bude lišit od ustanovení těchto podmínek, použijí se ustanovení. Dohoda musí být závazná pro prodávajícího i kupujícího.

7.4 Veškeré změny smlouvy mohou být provedeny písemně.

8 Cena

8.1 Ceny zboží prodávajícího budou stanoveny v závislosti na aktuálním čase objednávání seznamu zboží prodejci. Nicméně, po celou dobu trvání ceny si při převzetí zboží Prodávající si vyhrazuje právo používat ceny platné v daném okamžiku.

8.2 Ceny zboží jsou exkluzivní, obsahující 21% daň ze zboží a služeb bez DPH (Platí na den 15-04 - 2014). V případě změn v daňových sazbách zboží a služeb, Prodávající si vyhrazuje právo na změnu rychlosti změny sazby daňe.

8.3 Ceny zboží uvedené v katalozích a cenících jsou exkluzivní Prodejci CIP.výjimkou zahrnují dodávky k jednotlivým zákazníkům na adresách uvedených v písemné formě Objednávky kupujícího, pokud bude prodávající účtovat dodávku kupujícímu, prodavač musí informovat kupujícího o aktuálních cenách těchto dodávek.

9 Provádění smlouvy

9.1 Prodávající připraví zboží k přepravě ve lhůtě stanovené ve smlouvě.

9.2 Prodávající poskytne informace Kupujícímu: komodit, komoditní techn ické údaje, přidělení zboží a instalaci a údržbu zboží. Opatření pokud jde o, vlastnosti nebo použitíse zboží liší od sdílení podle informací prodávajícího a pokyny vyžadují písemný souhlas mezi prodávajícím a kupujícím.

9.3 V případě nemožnosti plnění smlouvy zcela nebo částečně v dohodnutém období, Prodávající je povinen informovat kupujícího faxem nebo e-mailem nejpozději do druhého pracovního dne po dni, kdy se dozvěděl o vytváření podmínek zabránit včasnému provedení objednávky. V tomto případě, objednávka bude dokončena v co nejkratším čase.

9.4 Prodávající si také vyhrazuje možnost prodloužit dobu trvání smlouvy mimo jiné v případě zakázek na zboží způsobené jiným činitelem, nebo vyšší mocí, a to zejména v případech nepředvídaných zásahů do podnikání výroby nebo komerční prodejci, nesprávné plnění nebo neplnění smlouvy dodavateli prodávajícího, narušení dopravy a komunikace, nedostatek pracovních sil, stávky, vládní nařízení, přírodní katastrofy, atd.

9.5 V případech uvedených v odstavcích. 3 a 4 Kupující nemá právo uplatnit nároky s ohledem na Prodejce v důsledku nesprávného plnění smlouvy.

10 Transport Service

10.1 Smlouvy o přepravě zboží objednaného kupujícím musí být uzavřeny s Prodávajícím firmy.

10.2 Kupující je povinen řádně a přesně zkontrolovat dodané kurýrní zboží v přítomnosti dopravce, zkontrolovat mohou po podpisu nákladního listu kupujícím. To platí zejména v případě dodávek zásobníků.

10.3 V případě zjištění, nedostatků, které mohou nastat během přepravy, musí kupující určit, je na konosamentu a znak v pravém dolním rohu dopisu. Poznámka: toto bude základem pro vyšetřování Dobrým zdrojem nároků na přepravu související s dopravou.

10.4 V případě, že kupující není schopen rozpoznat kvalitní vady zboží příjmu / dodávky a popsat v příslušných dokumentech, má pět(5) dní od data přijetí / dodání zboží oznámit prodávajícímu písemně. Pokud kvalitativní vady nebo neúplnost zboží bude detekován později Zákazník, který koupil zboží kupujícím, v takovém případě je 4 (slovy: čtyři) týdny ode dne zakoupení musí oznámit kupujícímu, který je povinen neprodleně poskytnout tyto informace v písemné formě Prodejci.

10.5 Kupující má právo odmítnout převzít zboží, které má zjevné známky poškození dopravou. V tomto případě, kurýrní přeprava by měla vystavit potvrzení o zamítnutí a důvod, v přítomnosti kupujícího.

10.6 Prodávající je subjekt oprávněn požadovat od firmy dopravy řádné potvrzení týkající se neplnění nebo nesprávného plnění služeb.

10.7 V případě, že při dodání objednaného zboží na místo uvedeno kupujícím,kupující odmítne převzít plnou hodnotu zboží, Prodávající má právo okamžitě odstoupit od smlouvy. před odstoupením od smlouvy Kupující Prodávající může jmenovat další čas přijmout zboží s hrozbou, že v případě uplynutí neúčinné lhůty odstoupí od dohody. Náklady na skladování a přepravu zboží v uvedeném období hradí kupující. Ustanovení § 17 těchto podmínek jsou v tomto případě platné.

11. Způsob a datum úhrady

11.1 Základ úhrady vydává na prodávajícího fakturou.

11.2 Platba musí být provedena ve lhůtě uvedené na faktuře, pokud se smluvní strany dohodly písemně jiný termín.

11.3 Platba může být provedena:

– Bankovní účet prodávajícího,

– Poštovní složenkou

– V hotovosti na pokladně v sídle prodávajícího nebo zástupcem dopravní firmy která dopravuje dodávku zboží Prodávající („Option ke stažení“)

11.4 V případě platby bankovním převodem, datum splatnosti je datum, kdy příjde prodejcí na účet. V případě platby Poštovní den zaplaceni ode dne přijetí ze strany prodávajícího pohledávky.

11.5 Prodávající může bez udání důvodu, odstoupit od Dohody po předchozím zaplacení celkové částky ze strany kupujícího.

11.6 Prodejci mají nárok na zákonný úrok z prodlení.

11.7 V případě jakéhokoli prodlení s úhradou Prodávající je oprávněn pozastavit další obchodní spolupráci s kupujícím a kupující od objednaného zboží.

11.8 platby jsou zahrnuty v první řadě z důvodu prodlení zájmu, a poté Platba splatných dluhů, počínaje nejdříve splatným.

12 Převod odpovědnosti

12.1 Pokud vlastní náklad Kupujícího ze skladu prodávajícího,celkovou odpovědnost za zboží přechází na Kupujícího po jeho obdržení ve skladu Prodejce se stává oprávněnou osobou kupující.

12.2 V případě dopravy do obchodu kupujícího,- celkovou odpovědnost za zboží přechází na kupujícího po podpisu nákladního listu, bez ohledu na to, zda vykazuje tento dokument dělat, nebo ne.

13 Výhrada vlastnictví

13.1 Zboží se prodává na základě zvláštní smlouvy je vlastnictvím prodávajícího až do úplného zaplacení za nároky kupujícím.

13.2 Kupující je povinen, správně skladovat a údržovat zboží, které je ve vlastnictví prodávajícího, a to zejména, aby se zboží nepoškodilo z jakékoli rizika náhodné ztráty nebo zničení zboží.

13.3 V případě zbavení vlastnictví Prodejci třetí strany jsou povinni písemně oznámit prodávajícímu.

13.4 Kupující není oprávněn převést zboží ve vlastnictví prodávajícího na další subjekty v následujících případech:

– Opožděné platby za zboží prodávajícímu;

– Ujistěte se, že požadavek ve vztahu ke kupujícího konkurzního řízení nebo systémové podání.

14 Záruka

14.1 Prodávající je povinen poskytnout kupujícímu na 24 měsíců(řekněme: dvacet čtyři) záruka na zakoupené zboží. Záruční doba se počítá ode dne, kdy odpovědnost za objednané zboží přešlo na kupujícího.

14.2 Záruka uvedená v odstavci. 1 obsahuje konstantní hodnotu(v tomto příkladu,barvy, a další standardní parametry zboží uvedené v katalogovém vzoru), za předpokladu, použití zboží v souladu s jeho určeným účelem a použitím uživatelských pokynů a informace. Záruka se nevztahuje, zejména v případě druhu mechanického poškození výrobku nebo jiných škod způsobených v důsledku nesprávného použití nebo nedodržení pokynů pro uživatele a informace.

14.3 úmluvy přijaté v obchodě nebo menší rozdíly v barvě a vzoru dodaného zboží do svých vzorů zboží nepřiznává právo podat stížnost.

14.4 Kupující je povinen prohlédnout dodané / přijaté zboží v souladu s jeho množstvím, druhem a kvalitou údajů uvedených ve smlouvě.

14.5 Jakákoli vada, či vadné dodané zboží by měly být hlášeno pouze ve formě písemné způsobem popsaným v § 10, odst. 2-6, a v případě skrytých vad v rámci 8(slovy: osm) týdnů ode dne zveřejnění vady. Po výše uvedené lhůty z důvodu vady dodaného zboží vyprší.

14.6 V případě reklamace,prodávající

- Podle vlastního výběru - může:
- Odstranit vady;
- Vyměnit zboží bez vad;
- Snížit cenu zboží a vrátit přeplatek kupujícímu;
- vrátit zaplacenou částku vadného zboží kupujícímu

14.7 V závislosti zna způsobu Prodávajícího o vyřizování stížností, které je prodávající povinen informovat kupujícího písemnou formou, strany společně stanoví lhůtu, během které prodávající nerespektují svůj závazek. Pro skladování zboží limitu nesmí však být méně než 7(sedm) dní, v případě nestandardních zboží -. Než 1(jeden) měsíc

14.8 Jestliže se stížnost ukáže být neopodstatněná, všechny náklady vzniklé Prodejci v souvislosti s jeho žádostí kupujícího kryje kupující.

14.9 Jakékoli další rozsáhlejší nároky kupujícího jsou vyloučeny. Zejména prodávající není odpovědný za škody, které kupujícímu(ztracené výhody utrpěl a ztráta majetku).

15 Odpovědnost prodávajícího za nesplnění nebo nesprávné plnění zakázky

15.1 odpovědnosti prodávajícího, pokud jde o neplnění nebo nesprávné plnění smlouvy je omezena na:

– Dohodnutá cena zboží, která nebyla dodána, nebo není doručena v čase;

– Dohodnutá cena zboží, která přišla s vadami.

15.2 Omezení odpovědnosti za škodu platí i ve vztahu k osobám, které jednají jménem Prodejce, včetně subdodavatelů, dodavatelů, zástupců, výrobců, a dodavatelů.

15.3 V případě uplatňování nároků ze strany kupujícího z více než jedné z osob uvedených v odstavcích. 1 nebo odstavce. 2, omezení uvedené v odstavci. 1 se vztahují na celkové odpovědnosti těchto osob.

16 Odpovědnost kupujícího ve vztahu k neplnění nebo nesprávného plnění smlouvy.

16.1 V případě odmítnutí převzetí zboží včas, je kupující povinen zaplatit prodávajícímu náhradu škody rovnocenně nařízenou, a zmeškaných hovorů nebo nebylo přijato zboží a náklady na jejich dopravu, balení, doprava, skladování a pojištění. Tento odstavec se vztahuje na dodávku nestandardního zboží.

16.2 Prodávající nenese odpovědnost za škody vyplývající z nesprávné instalace, a zejména způsobené montáží, které brání snadnému odstranění výrobku. Prodávající nenese náklady na odstranění nebo poškození obalu, které brání Přístup k výrobku(např. dlaždic a jiných materiálů používaných v budově), nebo náklady obnovit původní stav prvků záruční opravy.

17 Soudní zákazy

17.1 Prodávající bude mít právo ochrany ze strany kupujícího, že právo Prodejci budou proti němu v souvislosti s uzavřením smlouvy.

17.2 Za účelem zajištění své pohledávky vůči kupujícímu, prodávající může při vlastní volbě, požádat kupujícího:

– Problém v její prospěch prázdné směnky se směnka prohlášení;

– Bankovní záruka v případě, že hodnota objednávky přesáhne EUR 20 000(dvacet tisíc) Gross;

– Převod vlastnictví jejich movitého majetku, který patří ke kupujícímu;

– Poskytnutí záruky třetí osobou přijato prodávajícím;

– Příslib z movitého majetku, který patří ke kupujícímu;

– Přiřazení jménem pohledávek na kupujícího;

– Zřízení hypotéky na nemovitosti patřící kupujícímu.

18 Převod práv

Kupující nesmí převést práva a povinnosti vyplývající z dohod uzavřených prodejních třetím stranám bez předchozího písemného souhlasu prodávajícího.

19 Náhradní díly

19.1 Prodávající se zavazuje prodat na základě písemné žádosti dílů kupujícího díly pro zakoupené zboží do 10(slovy: deset) let ode dne zpracovatelského průmyslu. Pod pojem náhradních dílů je nutno chápat: profi těsnění a magnetické lišty, válečky, hřídele a další komponenty.

19.2 Prodej náhradních dílů se bude konat za úplatu na základě stávajících Stanovení ceny v tomto okamžiku.

20 Copyright

20.1 Prodávající si vyhrazuje autorská práva, mimo jiné, na fotografie, kresby, ilustrace, výpočty a další dokumenty vztahující se k dodanému zboží.

20.2 Kupující má právo, bez předchozího písemného souhlasu prodávajícího, k převodu, reprodukce, sdělení třetím stranám nebo jinak distribuovat doklady uvedené v odstavci. 1

21 Důvěrné informace

Veškeré informace obdržené kupujícím od prodávajícího týkající se zásad utváření obchodní spolupráce mezi prodávajícím a jejími dodavateli, způsoby organizace výroby, distribuce a reklamy, jakož i použité technologie a změny a technologický vývoj představují obchodní tajemství ve smyslu §. 11 Zákon o boji proti nekalé soutěži.

22 Závěrečná a přechodná ustanovení

22.1 Veškeré změny v těchto obchodních podmínkách, jakož i jejich upevnění, a jakékoli úpravy na základě nebo v souvislosti s těmito prohlášení požadují platnou pouze písemnou formu.

22.2 Právo vypořádání sporů, které mohou vzniknout mezi dohodami o prodeji má pravo Posko.

22.3 Příslušný soud pro řešení sporů které mohou dospěl k závěru, prodejní smlouvy jsou objektivně příslušný soud jurisdikce pro Prodejce. To je nárok, aby Prodejci žalovili proti kupujícímu před soudem příslušným v jeho bydlišti.

22.4 V případech, na něž se nevztahuje tato ustanoveními občanského zákoníku.

22.5 U smluv o prodeji, se používají ustanovení INCOTERMS 2000, nejsnou-li tyto podmínky nebo není-li uzavřená mezi stranami smlouva stanovující jinak.

22.6 Místem plnění je sídlo Prodávajího, pokud obsažená Dohoda nestanoví jinak.

22.7 Neplatnost některého ustanovení těchto podmínek neruší zbývající ustanovení.

22.8 Podmínky vstupují v platnost dnem 10.07.2015,

07.2015 r.

Značka Radaway

Koupelna je prostor, kam zajdete na konci dne. Malé nebo velké, podlouhlé nebo obdélníkové, vysoké nebo šikmé - Radaway vytváří pohodlné řešení a funkční, který vám umožní vyjádřit Váš styl. Zvláštním místem pro nás je sprcha, kde každé ráno a večer naberete energii, tím, že si dopřejete uklidňující koupel, a odpočinete si. To je důvod, proč naši inženýři pracují na tom, aby radaway značkové produkty splňovali nejnovější trendy na trhu a nejlépe plnili své funkce.

Tím, že kombinuje inovativní nápady, vytváří jedinečné, estetické a praktické sprchové kouty. Přes individuální přístup ke každému z našich zákazníků, nabízíme vám možnost optimální využití dostupných prostor, takže pohyb a používání koupelny bude pro vás vždy potěšením.

Chceme-li modernizovat své výrobky, poskytnout vám stále nové zážitky, s důrazem na ceny výrobků. Kvalita a bezpečnost je pro nás maximálně důležitá, což je důvod, proč klademe velký důraz na Kontrolu kvality v průběhu obou příprav surovin pro výrobu. Každá série výrobků je kontrolována a testována výzkumným oddělením před tím, než opustí výrobní zařízení. Všechny naše kouty mají nezbytné prohlášení o shodě a certifikáty.

Nabízíme pomoc, profesionální služby a podporu ve všech fázích spolupráce, poskytujeme záruční servis a pozáruční a dostupnost náhradních dílů. Pokud nenajdete ve standardní nabídce tu správnou velikost sprchového koutu, s radostí bude odpovídat vašim potřebám. V případě řady koutů bezprofilovych můžete změnit šířku, délku a výšku.

Prohlášení o shodě a certifikáty

NARODOWY INSTYTUT ZDROWIA PUBLICZNEGO
- PAŃSTWOWY ZAKŁAD HIGIENY
NATIONAL INSTITUTE OF PUBLIC HEALTH
- NATIONAL INSTITUTE OF HYGIENE
ZAKŁAD HIGIENY ŚRODOWISKA
DEPARTMENT OF ENVIRONMENTAL HYGIENE

ATEST HIGIENICZNY HK/W/0725/01/2013
HYGIENIC CERTIFICATE

DEKLARACJA WŁAŚCIWOŚCI UŻYTKOWYCH
NR 01/01/07/2013

DEKLARACJA WŁAŚCIWOŚCI UŻYTKOWYCH
NR 06/01/07/2013

DEKLARACJA WŁAŚCIWOŚCI UŻYTKOWYCH
NR 04/01/07/2013

DEKLARACJA WŁAŚCIWOŚCI UŻYTKOWYCH
NR 01/02/02/2015

DEKLARACJA WŁAŚCIWOŚCI UŻYTKOWYCH
NR 03/02/02/2015

DEKLARACJA WŁAŚCIWOŚCI UŻYTKOWYCH
NR 11/01/07/2013

DEKLARACJA WŁAŚCIWOŚCI UŻYTKOWYCH
NR 16/01/07/2013

DEKLARACJA WŁAŚCIWOŚCI UŻYTKOWYCH
NR 02/03/02/2015

Všechny naše sprchové kouty mají nezbytné prohlášení trhu a certifikáty.

Výhradní zastoupení v České Republice

SANIMAT s.r.o.
Karlov 2091
594 01 Velké Meziříčí
Tel.: +420 561 110 443
GSM: +420 737 288 629
Fax: +420 561 110 418
e-mail: info@sanimat.cz

Radaway Sp. z o.o.
Jasin, ul. Rabowicka 59
62-020 Swarzędz
www.radaway.pl

Společnost Radaway vynakládá veškeré úsilí, aby zajistila přesnost a aktuálnost informací publikovaných v médiích. Vydavatel nepřijímá odpovědnost za chyby kompozice a tisku. Prezentace barev výrobků na obrázcích se mohou mírně lišit od skutečného výrobku. Máte-li jakékoli dotazy nebo připomínky, neváhejte nás kontaktovat.

03/2016